olivetti

Servizio Tecnico Assistenza Clienti

CATALOGO DELLE PARTI DI RICAMBIO PER LE MACCHINE DI CLASSE 20
CATALOGUE DES PIÈCES DE RECHANGE POUR MACHINES CLASSE 20
SPARE PARTS CATALOGUE FOR MACHINES CLASSE 20
ERSATZTEILKATALOG FÜR DIE MASCHINEN DER KLASSE 20
CATÁLOGO DE LAS PIEZAS DE REPUESTO PARA LAS MÁQUINAS DE CLASE 20
CATÁLOGO DAS PEÇAS PARA AS MÁQUINAS DE CLASSE 20

Questa pubblicazione è aggiornata fino al BM 224
Cette publication a été complétée jusqu'au BM 224
This publication has been up-dated to BM 224
Diese Veröffentlichung ist richtiggestelltbis zum BM 224
Esta publicación está puesta al día hasta el BM 224
Esta publicação encontra-se em dia até o BM 224

Pubblicazione interna riservata

Printed in Italy

3868307 E

INDICE

Introduzione . . . . pag. **15**

SUMMA PRIMA 20

Copertura - Lamiera di fondo - Portarotolo . . . . pag. **29**
Basamento - Fianchi . . . . pag. **33**
Gruppo della tastiera e bloccaggi . . . . . . pag. **37**
Dentiere principali - Trasmissione decine . . . . pag. **47**
Totalizzatore - Saldo negativo . . . . pag. **51**
Slitta - Scappamento - Ricupero slitta . . . . . pag. **57**
Comandi . . . . pag. **61**
Manovella - Albero principale - Freno . . . . . pag. **65**
Scrittura - Segni speciali . . . . pag. **71**
Avanzamento e inversione nastro . . . . . . pag. **77**
Rullo . . . . pag. **81**

SUMMA PRIMA 20 SIMPLEX

Parti aggiunte o sostituite rispetto a Summa Prima 20 pag. **87**

SUMMA PRIMA 20 STERLINA MODELLO 71

Copertura - Lamiera di fondo - Portarotolo . . . . pag. **99**
Basamento - Fianchi . . . . pag. **103**
Gruppo della tastiera e bloccaggi . . . . . . pag. **107**
Dentiere principali - Trasmissione decine . . . . pag. **115**
Totalizzatore - Saldo negativo . . . . pag. **119**
Slitta - Scappamento - Ricupero slitta . . . . . pag. **125**
Comandi . . . . pag. **129**
Manovella - Albero principale - Freno . . . . . pag. **133**
Scrittura - Segni speciali . . . . pag. **139**
Avanzamento e inversione nastro . . . . . . pag. **145**
Rullo . . . . pag. **149**
Parti per Sterlina modello 71 . . . . pag. **153**

SUMMA PRIMA 20 STERLINA MODELLO 71 SIMPLEX

Parti aggiunte o sostituite rispetto a Summa Prima 20 Sterlina modello 71 . . . . pag. **159**

SUMMA QUANTA

Copertura - Lamiera di fondo - Portarotolo . . . . pag. **171**
Basamento - Fianchi . . . . pag. **175**
Gruppo della tastiera e bloccaggi . . . . pag. **179**
Dentiere principali - Trasmissione decine . . . . . pag. **191**
Totalizzatore - Saldo negativo . . . . pag. **195**
Slitta - Scappamento - Ricupero slitta . . . . . pag. **201**
Comandi dei totali . . . . pag. **205**
Albero principale - Innesto . . . . pag. **209**
Scrittura - Segni speciali . . . . pag. **213**
Avanzamento e inversione nastro . . . . . . pag. **219**
Rullo . . . . pag. **223**

SUMMA QUANTA STERLINA MODELLO 71

Copertura - Lamiera di fondo - Portarotolo . . . . pag. **229**
Basamento - Fianchi . . . . pag. **233**
Gruppo della tastiera e bloccaggi . . . . pag. **237**
Dentiere principali - Trasmissione decine . . . . pag. **247**
Totalizzatore - Saldo negativo . . . . pag. **251**
Slitta - Scappamento - Ricupero slitta . . . . . pag. **257**
Comandi dei totali . . . . pag. **261**
Albero principale - Innesto . . . . pag. **265**
Scrittura - Segni speciali . . . . pag. **269**
Avanzamento e inversione nastro . . . . . . pag. **275**
Rullo . . . . pag. **279**
Parti per Sterlina modello 71 . . . . pag. **283**

MOTORI SUMMA QUANTA . . . . pag. **289**

ELETTROSUMMA E MULTISUMMA 20

Note . . . . pag. **297**
Copertura - Lamiera di fondo - Portarotolo . . . . pag. **299**
Basamento - Fianchi . . . . pag. **303**
Tastiere - Gambi dei tasti - Permanente . . . . pag. **307**
Dentiere principali - Trasmissione decine . . . . pag. **325**
Totalizzatore - Saldo negativo . . . . pag. **329**
Slitta - Scappamento - Annullamento stop . . . . pag. **335**
Tasti motori - Albero principale - Innesto . . . . pag. **339**
Scrittura - Segni speciali . . . . pag. **345**
Avanzamento e inversione nastro . . . . . . pag. **351**
Rullo . . . . pag. **355**
Cinematici della moltiplicazione . . . . pag. **359**
Totale automatico . . . . pag. **369**

ELETTROSUMMA E MULTISUMMA 20 STERLINA MODELLO 71

Note . . . . pag. **375**
Copertura - Lamiera di fondo - Portarotolo . . . . pag. **377**
Basamento - Fianchi . . . . pag. **381**
Tastiera - Gambi dei tasti - Permanente . . . . pag. **385**
Dentiere principali - Trasmissione decine . . . . pag. **395**
Totalizzatore - Saldo negativo . . . . pag. **399**
Slitta - Scappamento - Annullamento stop . . . . pag. **405**
Tasti motori - Albero principale - Innesto . . . . pag. **409**
Scrittura - Segni speciali . . . . pag. **415**
Avanzamento e inversione nastro . . . . . . pag. **421**
Rullo . . . . pag. **425**
Cinematici della moltiplicazione . . . . pag. **429**
Totale automatico . . . . pag. **439**
Parti per Sterlina modello 71 . . . . pag. **443**

MOTORI PER ELETTROSUMMA E MULTISUMMA . . . pag. **449**

MACCHINE SPECIALI

SUMMA PRIMA 20 ORARIA

Parti aggiunte o sostituite rispetto alla Summa Prima 20 pag. **457**

SUMMA PRIMA STERLINA PER NUOVA ZELANDA

Parti aggiunte o sostituite rispetto alla Summa Prima 20 Sterlina . . . . pag. **467**

SUMMA QUANTA STERLINA PER NUOVA ZELANDA

Parti aggiunte o sostituite rispetto alla Summa Quanta Sterlina . . . . pag. **471**

INDICE DELLE PARTI DI RICAMBIO . . . . . pag. **477**

TABLE DES MATIERES

Introduction . . . . page 17

SUMMA PRIMA 20

Carrosserie - Tôle de fond - Porte-rouleau de papier . page 29
Socle - Flancs . . . . page 33
Groupe du clavier et blocages . . . . . . page 37
Crémaillères principales - Transmission des dizaines page 47
Totalisateur - Solde négatif . . . . page 51
Groupe du traîneau - Echappement - Retour du traîneau page 57
Commandes . . . . page 61
Manivelle - Arbre principal - Frein . . . . . . page 65
Ecriture - Signes spéciaux . . . . page 71
Avancement et inversion du ruban . . . . . page 77
Cylindre . . . . page 81

SUMMA PRIMA 20 SIMPLEX

Pièces adjointes ou remplacées par rapport à la Summa Prima 20 . . . . page 87

SUMMA PRIMA 20 STERLING MODELE 71

Carrosserie - Tôle de fond - Porte-rouleau de papier . page 99
Socle - Flancs . . . . page 103
Groupe du clavier et blocages . . . . . . page 107
Crémaillères principales - Transmission des dizaines page 115
Totalisateur - Solde négatif . . . . page 119
Groupe du traîneau - Echappement - Retour du traîneau page 125
Commandes . . . . page 129
Manivelle - Arbre principal - Frein . . . . . . page 133
Ecriture - Signes spéciaux . . . . page 139
Avancement et inversion du ruban . . . . . page 145
Cylindre . . . . page 149
Pièces spéciales pour Sterling Modèle 71 . . . page 153

SUMMA PRIMA 20 STERLING MODELE 71 SIMPLEX

Pièces adjointes ou remplacées par rapport à la Summa Prima 20 Sterling Modèle 71 . . . . . page 159

SUMMA QUANTA

Carrosserie - Tôle de fond - Porte-rouleau de papier . page 171
Socle - Flancs . . . . page 175
Groupe du clavier et blocages . . . . . . page 179
Crémaillères principales - Transmission des dizaines page 191
Totalisateur - Solde négatif . . . . page 195
Groupe du traîneau - Echappement - Retour du traîneau page 201
Commandes des totaux . . . . page 205
Arbre principal - Embrayage . . . . page 209
Ecriture - Signes spéciaux . . . . page 213
Avancement et inversion du ruban . . . . . page 219
Cylindre . . . . page 223

SUMMA QUANTA STERLING MODELE 71

Carrosserie - Tôle de fond - Porte-rouleau de papier . page 229
Socle - Flancs . . . . page 233
Groupe du clavier et blocages . . . . . . page 237
Crémaillères principales - Transmission des dizaines page 247
Totalisateur - Solde négatif . . . . page 251
Groupe du traîneau - Echappement - Retour du traîneau page 257
Commandes des totaux . . . . page 261
Arbre principal - Embrayage . . . . page 265
Ecriture - Signes spéciaux . . . . page 269
Avancement et inversion du ruban . . . . . page 275
Cylindre . . . . page 279
Pièces spéciales pour Sterling Modèle 71 . . . . . page 283

MOTEURS SUMMA QUANTA . . . . page **289**

ELETTROSUMMA ET MULTISUMMA 20

Notes . . . . page **297**
Carrosserie - Tôle de fond - Porte-rouleau de papier . page **299**
Socle - Flancs . . . . page **303**
Clavier - Tiges des touches - Répétiteur . . . . page **307**
Crémaillères principales - Transmission des dizaines page **325**
Totalisateur - Solde négatif . . . . page **329**
Groupe du traîneau - Echappement - Annulation des stops . . . . page **335**
Touches opératives - Arbre principal - Embrayage . . page **339**
Ecriture - Signes spéciaux . . . . page **345**
Avancement et inversion du ruban . . . . . page **351**
Rouleau . . . . page **355**
Cinématiques de la multiplication . . . . . . page **359**
Total automatique . . . . page **369**

ELETTROSUMMA ET MULTISUMMA 20 STERLING MODELE 71

Notes . . . . page **375**
Carrosserie - Tôle de fond - Porte-rouleau de papier . page **377**
Socle - Flancs . . . . page **381**
Clavier - Tiges des touches - Répétiteur . . . . page **385**
Crémaillères principales - Transmission des dizaines page **395**
Totalisateur - Solde négatif . . . . page **399**
Groupe du traîneau - Echappement - Annulation des stops . . . . page **405**
Touches opératives - Arbre principal - Embrayage . . page **409**
Ecriture - Signes spéciaux . . . . page **415**
Avancement et inversion du ruban . . . . . page **421**
Rouleau . . . . page **425**
Cinématiques de la multiplication . . . . . . page **429**
Total automatique . . . . page **439**
Pièces spéciales pour Sterling Modèle 71 . . . . page **443**

MOTEURS POUR ELETTROSUMMA ET MULTISUMMA 20 . . . . page **449**

MACHINES SPECIALES

SUMMA PRIMA 20 HORAIRE

Pièces adjointes ou remplacées par rapport à la Summa Prima 20 . . . . page **457**

SUMMA PRIMA STERLING POUR LA NOUVELLE-ZELANDE

Pièces adjointes ou remplacées par rapport à la Summa Prima 20 Sterling . . . . page **467**

SUMMA QUANTA STERLING POUR LA NOUVELLE-ZELANDE

Pièces adjointes ou remplacées par rapport à la Summa Quanta Sterling . . . . page **471**

LISTE GENERALE DES PIECES . . . . page **477**

CONTENTS

Foreword . . . . page 19

SUMMA PRIMA 20

Casing - Bottom plate - Paper-tape carrying . . . page 29
Base - Side-plates . . . . page 33
Keyboard unit and lockings . . . . page 37
Main racks - Transfer of the tens . . . . . . page 47
Register - Credit balance . . . . page 51
Slide unit - Escapement - Slide return . . . . . page 57
Controls . . . . page 61
Crank - Main shaft - Brake . . . . page 65
Printing - Special signs . . . . page 71
Ribbon advance and reverse . . . . page 77
Platen . . . . page 81

SUMMA PRIMA 20 SIMPLEX

Added or replaced parts in relation to Summa Prima 20 model . . . . page 87

SUMMA PRIMA 20 STERLING MODEL 71

Casing - Bottom plate - Paper-tape carrying . . . page 99
Base - Side-plates . . . . page 103
Keyboard unit and lockings . . . . page 107
Main racks - Transfer of the tens . . . . . . page 115
Register - Credit balance . . . . page 119
Slide unit - Escapement - Slide return . . . . . page 125
Controls . . . . page 129
Crank - Main shaft - Brake . . . . page 133
Printing - Special signs . . . . page 139
Ribbon advance and reverse . . . . page 145
Platen . . . . page 149
Special parts for Sterling Model 71 . . . . . page 153

SUMMA PRIMA 20 STERLING MODEL 71 SIMPLEX

Added or replaced parts in relation to Summa Prima 20 Sterling Model 71 . . . . page 159

SUMMA QUANTA

Casing - Bottom plate - Paper-tape carrying . . . page 171
Base - Side-plates . . . . page 175
Keyboard unit and lockings . . . . page 179
Main racks - Transfer of the tens . . . . . . page 191
Register - Credit balance . . . . page 195
Slide unit - Escapement - Slide return . . . . . page 201
Totals control . . . . page 205
Main shaft - Clutch . . . . page 209
Printing - Special signs . . . . page 213
Ribbon advance and reverse . . . . page 219
Platen . . . . page 223

SUMMA QUANTA STERLING MODEL 71

Casing - Bottom plate - Paper-tape carrying . . . page 229
Base - Side-plates . . . . page 233
Keyboard unit and lockings . . . . page 237
Main racks - Transfer of the tens . . . . . . page 247
Register - Credit balance . . . . page 251
Slide unit - Escapement - Slide return . . . . . page 257
Totals control . . . . page 261
Main shaft - Clutch . . . . page 265
Printing - Special signs . . . . page 269
Ribbon advance and reverse . . . . page 275
Platen . . . . page 279
Special parts for Sterling Model 71 . . . . . page 283

MOTORS FOR SUMMA QUANTA . . . . page **289**

ELETTROSUMMA AND MULTISUMMA 20

Instructions . . . . page **297**
Casing - Bottom plate - Paper-tape carrying . . . page **299**
Base - Side-plates . . . . page **303**
Keyboard - Keystems - Repeat . . . . page **307**
Main racks - Transfer of the tens . . . . page **325**
Register - Credit balance . . . . page **329**
Stop-section - Escapement - Clearing of entry . . . page **335**
Motor keys - Main shaft - Clutch . . . . page **339**
Printing - Special signs . . . . page **345**
Ribbon advance and reverse . . . . page **351**
Platen . . . . page **355**
Multiplication mechanism . . . . page **359**
Automatic total . . . . page **369**

ELETTROSUMMA AND MULTISUMMA 20 STERLING MODEL 71

Instructions . . . . page **375**
Casing - Bottom plate - Paper-tape carrying . . . page **377**
Base - Side-plates . . . . page **381**
Keyboard - Keystems - Repeat . . . . page **385**
Main racks - Transfer of the tens . . . . page **395**
Register - Credit balance . . . . page **399**
Stop-section - Escapement - Clearing of entry . . . page **405**
Motor keys - Main shaft - Clutch . . . . page **409**
Printing - Special signs . . . . page **415**
Ribbon advance and reverse . . . . page **421**
Platen . . . . page **425**
Multiplication mechanism . . . . page **429**
Automatic total . . . . page **439**
Special parts for Sterling Model 71 . . . . . . page **443**

MOTORS FOR ELETTROSUMMA AND MULTISUMMA 20 page **449**

SPECIAL MACHINES

SUMMA PRIMA 20 ORARIA

Added or replaced parts in relation to Summa Prima 20 . . . . page **457**

SUMMA PRIMA STERLING FOR NEW ZEALAND

Added or replaced parts in relation to Summa Prima 20 Sterling . . . . page **467**

SUMMA QUANTA STERLING FOR NEW ZEALAND

Added or replaced parts in relation to Summa Quanta Sterling . . . . page **471**

GENERAL LIST OF THE PART . . . . page **477**

INHALTSVERZEICHNIS

Einleitung . . . . Seite **21**

SUMMA PRIMA 20

Schutzkappe - Untersatzplatte - Papierrollenträger . Seite **29**
Grundplatte - Seitenteile . . . . Seite **33**
Gruppe des Tastenfeldes und Sperrungen . . . Seite **37**
Hauptzahnstangen - Uebertragung der Zehner . . . Seite **47**
Zählwerke - Negativer Saldo . . . . Seite **51**
Gruppe des Schlittens - Schlittenschaltung - Rückschaltung des Schlittens . . . . Seite **57**
Steuerungen . . . . Seite **61**
Kurbel - Hauptachse - Bremse . . . . Seite **65**
Schrift - Besondere Zeichen . . . . Seite **71**
Vorschub des Farbbandes und dessen Umschaltung . Seite **77**
Walze . . . . Seite **81**

SUMMA PRIMA 20 SIMPLEX

Hinzugefügte oder ersetzte Teile in Bezug auf Summa Prima 20 . . . . Seite **87**

SUMMA PRIMA 20 STERLING MODELL 71

Schutzkappe - Untersatzplatte - Papierrollenträger . Seite **99**
Grundplatte - Seitenteile . . . . Seite **103**
Gruppe des Tastenfeldes und Sperrungen . . . Seite **107**
Hauptzahnstangen - Uebertragung der Zehner . . . Seite **115**
Zählwerke - Negativer Saldo . . . . Seite **119**
Gruppe des Schlittens - Schlittenschaltung - Rückschaltung des Schlittens . . . . Seite **125**
Steuerungen . . . . Seite **129**
Kurbel - Hauptachse - Bremse . . . . Seite **133**
Schrift - Besondere Zeichen . . . . Seite **139**
Vorschub des Farbbandes und dessen Umschaltung . Seite **145**
Walze . . . . Seite **149**
Spezialteile für Sterling Modell 71 . . . . . Seite **153**

SUMMA PRIMA 20 STERLING MODELL 71 SIMPLEX

Hinzugefügte oder ersetzte Teile in Bezug auf Summa Prima 20 Sterling Modell 71 . . . . Seite **159**

SUMMA QUANTA

Schutzkappe - Untersatzplatte - Papierrollenträger . Seite **171**
Grundplatte - Seitenteile . . . . Seite **175**
Gruppe des Tastenfeldes und Sperrungen . . . Seite **179**
Hauptzahnstangen - Uebertragung der Zehner . . . Seite **191**
Zählwerke - Negativer Saldo . . . . Seite **195**
Gruppe des Schlittens - Schlittenschaltung - Rückschaltung des Schlittens . . . . Seite **201**
Steuerungen der Summen . . . . Seite **205**
Hauptachse - Kupplung . . . . Seite **209**
Schrift - Besondere Zeichen . . . . Seite **213**
Vorschub des Farbbandes und dessen Umschaltung . Seite **219**
Walze . . . . Seite **223**

SUMMA QUANTA STERLING MODELL 71

Schutzkappe - Untersatzplatte - Papierrollenträger . Seite **229**
Grundplatte - Seitenteile . . . . Seite **233**
Gruppe des Tastenfeldes und Sperrungen . . . Seite **237**
Hauptzahnstangen - Uebertragung der Zehner . . . Seite **247**
Zählwerke - Negativer Saldo . . . . Seite **251**
Gruppe des Schlittens - Schlittenschaltung - Rückschaltung des Schlittens . . . . Seite **257**
Steuerungen der Summen . . . . Seite **261**

Hauptachse - Kupplung . . . . Seite **265**
Schrift - Besondere Zeichen . . . . Seite **269**
Vorschub des Farbbandes und dessen Umschaltung . Seite **275**
Walze . . . . Seite **279**
Spezialteile für Sterling Modell 71 . . . . . . Seite **283**

MOTOREN SUMMA QUANTA . . . . Seite **289**

ELETTROSUMMA UND MULTISUMMA 20

Hinweise . . . . Seite **297**
Schutzkappe - Untersatzplatte - Papierrollenträger . Seite **299**
Grundplatte - Seitenteile . . . . Seite **303**
Tastenfelder - Tastenhebel - Wiederholung der eingestellten Zahl . . . . Seite **307**
Hauptzahnstangen - Uebertragung der Zehner . . . Seite **325**
Zählwerke - Negativer Saldo . . . . Seite **329**
Gruppe des Schlittens - Schlittenschaltung - Rückschaltung des Schlittens . . . . Seite **335**
Motortasten - Hauptachse - Kupplung . . . . . Seite **339**
Schrift - Besondere Zeichen . . . . Seite **345**
Vorschub des Farbbandes und dessen Umschaltung . Seite **351**
Walze . . . . Seite **355**
Getriebe der Multiplikation . . . . Seite **359**
Automatische Hauptsumme . . . . Seite **369**

ELETTROSUMMA UND MULTISUMMA 20 STERLING MODELL 71

Hinweise . . . . Seite **375**
Schutzkappe - Untersatzplatte - Papierrollenträger . Seite **377**
Grundplatte - Seitenteile . . . . Seite **381**
Tastenfelder - Tastenhebel - Wiederholung der eingestellten Zahl . . . . Seite **385**
Hauptzahnstangen - Uebertragung der Zehner . . . Seite **395**
Zählwerke - Negativer Saldo . . . . Seite **399**
Gruppe des Schlittens - Schlittenschaltung - Rückschaltung des Schlittens . . . . Seite **405**
Motortasten - Hauptachse - Kupplung . . . . . Seite **409**
Schrift - Besondere Zeichen . . . . Seite **415**
Vorschub des Farbbandes und dessen Umschaltung . Seite **421**
Walze . . . . Seite **425**
Getriebe der Multiplikation . . . . Seite **429**
Automatische Hauptsumme . . . . Seite **439**
Spezialteile für Sterling Modell 71 . . . . . . Seite **443**

MOTOREN FÜR ELETTROSUMMA UND MULTISUMMA Seite **449**

SPEZIALMASCHINEN

SUMMA PRIMA 20 ORARIA

Hinzugefügte oder ersetzte Teile in Bezug auf Summa Prima 20 . . . . Seite **457**

SUMMA PRIMA STERLING FÜR NEUSEELAND

Hinzugefügte oder ersetzte Teile in Bezug auf Summa Prima 20 Sterling . . . . Seite **467**

SUMMA QUANTA STERLING FÜR NEUSEELAND

Hinzugefügte oder ersetzte Teile in Bezug auf Summa Quanta Sterling . . . . Seite **471**

TEILEVERZEICHNIS . . . . Seite **477**

INDICE

Introducción . . . . pág. 23

SUMMA PRIMA 20

Tapa - Chapa de fondo - Portarollo . . . . . . pág. 29
Base - Lados . . . . pág. 33
Grupo del teclado y bloqueos . . . . pág. 37
Cremalleras principales - Transmisión decenas . . pág. 47
Totalizador - Saldo negativo . . . . pág. 51
Patín - Escape - Recuperación patín . . . . . pág. 57
Mandos . . . . pág. 61
Manivela - Eje principal - Freno . . . . . . pág. 65
Escritura - Signos especiales . . . . pág. 71
Avance e inversión de la cinta . . . . pág. 77
Rodillo . . . . pág. 81

SUMMA PRIMA 20 SIMPLEX

Piezas añadidas o substituidas respecto a la Summa Prima 20 . . . . pág. 87

SUMMA PRIMA 20 ESTERLINA MODELO 71

Tapa - Chapa de fondo - Portarollo . . . . . . pág. 99
Base - Lados . . . . pág. 103
Grupo del teclado y bloqueos . . . . pág. 107
Cremalleras principales - Transmisión decenas . . pág. 115
Totalizador - Saldo negativo . . . . pág. 119
Patín - Escape - Recuperación patín . . . . . pág. 125
Mandos . . . . pág. 129
Manivela - Eje principal - Freno . . . . . . pág. 133
Escritura - Signos especiales . . . . pág. 139
Avance e inversión de la cinta . . . . pág. 145
Rodillo . . . . pág. 149
Piezas para Esterlina Modelo 71 . . . . . . pág. 153

SUMMA PRIMA 20 ESTERLINA MODELO 71 SIMPLEX

Piezas añadidas o substituidas respecto a la Summa Prima 20 Esterlina Modelo 71 . . . . pág. 159

SUMMA QUANTA

Tapa - Chapa de fondo - Portarollo . . . . . . pág. 171
Base - Lados . . . . pág. 175
Grupo del teclado y bloqueos . . . . pág. 179
Cremalleras principales - Transmisión decenas . . pág. 191
Totalizador - Saldo negativo . . . . pág. 195
Patín - Escape - Recuperación patín . . . . . pág. 201
Mandos de los totales . . . . pág. 205
Eje principal - Embrague . . . . pág. 209
Escritura - Signos especiales . . . . pág. 213
Avance e inversión de la cinta . . . . pág. 219
Rodillo . . . . pág. 223

SUMMA QUANTA ESTERLINA MODELO 71

Tapa - Chapa de fondo - Portarollo . . . . . . pág. 229
Base - Lados . . . . pág. 233
Grupo del teclado y bloqueos . . . . pág. 237
Cremalleras principales - Transmisión decenas . . pág. 247
Totalizador - Saldo negativo . . . . pág. 251
Patín - Escape - Recuperación patín . . . . . pág. 257
Mandos de los totales . . . . pág. 261
Eje principal - Embrague . . . . pág. 265
Escritura - Signos especiales . . . . pág. 269
Avance e inversión de la cinta . . . . pág. 275
Rodillo . . . . pág. 279
Piezas para Esterlina Modelo 71 . . . . . . pág. 283

MOTORES SUMMA QUANTA . . . . pág. 289

ELETTROSUMMA Y MULTISUMMA 20

Adventencias . . . . pág. 297
Tapa - Chapa de fondo - Portarollo . . . . . . pág. 299
Base - Lados . . . . pág. 303
Teclados - Tallos de las teclas - Repetidor . . . . pág. 307
Cremalleras principales - Transmisión decenas . . pág. 325
Totalizador - Saldo negativo . . . . pág. 329
Patín - Escape - Recuperación patín . . . . . pág. 335
Teclas motrices - Eje principal - Embrague . . . . pág. 339
Escritura - Signos especiales . . . . pág. 345
Avance e inversión de la cinta . . . . pág. 351
Rodillo . . . . pág. 355
Cinemáticos de la multiplicación . . . . . . pág. 359
Total automático . . . . pág. 369

ELETTROSUMMA Y MULTISUMMA 20 ESTERLINA MODELO 71

Advertencias . . . . pág. 375
Tapa - Chapa de fondo - Portarollo . . . . . . pág. 377
Base - Lados . . . . pág. 381
Teclado - Tallos de las teclas - Repetidor . . . . pág. 385
Cremalleras principales - Transmisión decenas . . pág. 395
Totalizador - Saldo negativo . . . . pág. 399
Patín - Escape - Recuperación patín . . . . . pág. 405
Teclas motrices - Eje principal - Embrague . . . . pág. 409
Escritura - Signos especiales . . . . pág. 415
Avance e inversión de la cinta . . . . pág. 421
Rodillo . . . . pág. 425
Cinemáticos de la multiplicación . . . . . . pág. 429
Total automático . . . . pág. 439
Piezas para Esterlina Modelo 71 . . . . pág. 443

MOTORES PARA ELETTROSUMMA Y MULTISUMMA . pág. 449

MAQUINAS ESPECIALES

SUMMA PRIMA 20 ORARIA

Piezas añadidas o substituidas respecto a la Summa Prima 20 . . . . pág. 457

SUMMA PRIMA ESTERLINA PARA NUEVA ZELANDIA

Piezas añadidas o substituidas respecto a la Summa Prima 20 Esterlina . . . . pág. 467

SUMMA QUANTA ESTERLINA PARA NUEVA ZELANDIA

Piezas añadidas o substituidas respecto a la Summa Quanta Esterlina . . . . pág. 471

LISTA GENERAL DE LAS PIEZAS . . . . . . pág. 477

INDICE

Introdução . . . . pág. 25

SUMMA PRIMA 20

Cobertura - Lâmina de fundo - Porta-rôlo . . . . pág. 29
Base - Flancos . . . . pág. 33
Grupo do teclado e blocagens . . . . pág. 37
Dentaduras principais - Trasmissão dezenas . . . pág. 47
Totalizador - Saldo negativo . . . . pág. 51
Deslizante - Escapamento - Recuperação deslizante . pág. 57
Comandos . . . . pág. 61
Manivela - Arvore principal - Freio . . . . . . pág. 65
Escrita - Sinais especiais . . . . pág. 71
Avançamento e inversão da fita . . . . . . pág. 77
Rôlo . . . . pág. 81

SUMMA PRIMA 20 SIMPLEX

Peças adjuntas o sustituidas respecto a Summa Prima 20 . . . . pág. 87

SUMMA PRIMA 20 ESTERLINA MODELO 71

Cobertura - Lâmina de fundo - Porta-rôlo . . . . pág. 99
Base - Flancos . . . . pág. 103
Grupo do teclado e blocagens . . . . pág. 107
Dentaduras principais - Trasmissão dezenas . . . pág. 115
Totalizador - Saldo negativo . . . . pág. 119
Deslizante - Escapamento - Recuperação deslizante . pág. 125
Comandos . . . . pág. 129
Manivela - Arvore principal - Freio . . . . . . pág. 133
Escrita - Sinais especiais . . . . pág. 139
Avançamento e inversão da fita . . . . . . pág. 145
Rôlo . . . . pág. 149
Peças para Esterlina Modelo 71 . . . . . . pág. 153

SUMMA PRIMA 20 ESTERLINA MODELO 71 SIMPLEX

Peças adjuntas o sostituidas respeito a Summa Prima 20 Esterlina Modelo 71 . . . . pág. 159

SUMMA QUANTA

Cobertura - Lâmina de fundo - Porta-rôlo . . . . pág. 171
Base - Flancos . . . . pág. 175
Grupo do teclado e blocagens . . . . pág. 179
Dentaduras principais - Trasmissão dezenas . . . pág. 191
Totalizador - Saldo negativo . . . . pág. 195
Deslizante - Escapamento - Recuperação deslizante . pág. 201
Comandos dos totais . . . . pág. 205
Arvore principal - Enxerto . . . . pág. 209
Escrita - Sinais especiais . . . . pág. 213
Avançamento e inversão da fita . . . . . . pág. 219
Rôlo . . . . pág. 223

SUMMA QUANTA ESTERLINA MODELO 71

Cobertura - Lâmina de fundo - Porta-rôlo . . . . pág. 229
Base - Flancos . . . . pág. 233
Grupo do teclado e blocagens . . . . pág. 237
Dentaduras principais - Trasmissão dezenas . . . pág. 247
Totalizador - Saldo negativo . . . . pág. 251
Deslizante - Escapamento - Recuperação deslizante . pág. 257
Comandos dos totais . . . . pág. 261
Arvore principal - Enxerto . . . . pág. 265
Escrita - Sinais especiais . . . . pág. 269
Avançamento e inversão da fita . . . . . . pág. 275
Rôlo . . . . pág. 279
Peças para Esterlina Modelo 71 . . . . . . pág. 283

MOTORES SUMMA QUANTA . . . . pág. 289

ELETTROSUMMA E MULTISUMMA 20

Advertência . . . . pág. 297
Cobertura - Lâmina de fundo - Porta-rôlo . . . . pág. 299
Base - Flancos . . . . pág. 303
Teclados - Hastes das teclas - Repetição do número apertado . . . . pág. 307
Dentaduras principais - Trasmissão dezenas . . . pág. 325
Totalizador - Saldo negativo . . . . pág. 329
Deslizante - Escapamento - Recuperação deslizante . pág. 335
Teclas motrizes - Arvore principal - Enxerto . . . pág. 339
Escrita - Sinais especiais . . . . pág. 345
Avançamento e inversão da fita . . . . . . pág. 351
Rôlo . . . . pág. 355
Cinemático de multiplicação . . . . pág. 359
Total automático . . . . pág. 369

ELETTROSUMMA E MULTISUMMA 20 ESTERLINA MODELO 71

Advertência . . . . pág. 375
Cobertura - Lâmina de fundo - Porta-rôlo . . . . pág. 377
Base - Flancos . . . . pág. 381
Teclados - Hastes das teclas - Repetição do número apertado . . . . pág. 385
Dentaduras principais - Trasmissão dezenas . . . pág. 395
Totalizador - Saldo negativo . . . . pág. 399
Deslizante - Escapamento - Recuperação deslizante . pág. 405
Teclas motrizes - Arvore principal - Enxerto . . . pág. 409
Escrita - Sinais especiais . . . . pág. 415
Avançamento e inversão da fita . . . . . . pág. 421
Rôlo . . . . pág. 425
Cinemático de multiplicação . . . . pág. 429
Total automático . . . . pág. 439
Peças para Esterlina Modelo 71 . . . . pág. 443

MOTORES PARA ELETTROSUMMA E MULTISUMMA . pág. 449

MAQUINAS ESPECIAIS

SUMMA PRIMA 20 ORARIA

Peças adjuntas o sostituidas respeito a Summa Prima 20 . . . . pág. 457

SUMMA PRIMA ESTERLINA PARA NOVA ZELANDIA

Peças adjuntas o sostituidas respeito a Summa Prima 20 Esterlina . . . . pág. 467

SUMMA QUANTA ESTERLINA PARA NOVA ZELANDIA

Peças adjuntas o sostituitas respeito a Summa Quanta Esterlina . . . . pág. 471

LISTA GERAL DOS COMPONENTES . . . . . pág. 477

INTRODUZIONE

Prima di usare questo nuovo catalogo è assolutamente indispensabile leggere quanto segue per evitare possibili errori nella richiesta di parti di cambio.

Questo catalogo è stato realizzato seguendo un nuovo sistema che permette di fornire un quadro completo di tutti i particolari della macchina che sono disponibili come ricambi.

Tale quadro comprende:

a) I particolari che vengono montati sulle macchine di attuale produzione e che non hanno mai subito modifiche. Sono illustrati nelle pagine stampate in nero.

b) I particolari che vengono montati sulle macchine di attuale produzione ma che hanno subìto modifiche. Sono illustrati nelle pagine stampate in nero.
I codici di questi particolari sono preceduti da speciali « segni d'intercambiabilità » il cui significato è spiegato più avanti.
A fianco di questi codici è anche indicato il numero del B.M. che descrive la modifica. Inoltre in un apposito riquadro posto in alto, è ripetuto lo stesso numero di B.M. con a fianco la matricola da cui è iniziata l'applicazione della modifica.

c) I particolari che non vengono più montati sulle macchine di attuale produzione ma che sono tuttora disponibili come ricambi per le macchine precedenti. Sono illustrati nelle pagine stampate in rosso.

Riportiamo qui di seguito i vari casi che si possono presentare nel corso della ricerca di un codice di una parte di ricambio.
Per ogni caso sono indicati il significato dei « segni d'intercambiabilità » che precedono il codice e le norme da seguire.

a) CODICI SENZA ALCUNA INDICAZIONE

Si tratta di particolari che non hanno mai subìto alcuna modifica e che si possono quindi montare su tutte le macchine prodotte.

b) CODICI SEGUITI DA UN NUMERO DI B.M.

Si tratta di particolari che sono stati modificati ma non hanno cambiato codice, oppure di particolari nuovi intercambiabili con i corrispondenti soppressi.
Questi particolari nuovi o modificati si possono montare su tutte le macchine prodotte. I corrispondenti particolari precedenti non vengono più forniti.

c) CODICI PRECEDUTI DAL SEGNO ▲ E SEGUITI DA UN NUMERO DI B.M.

Si tratta di particolari nuovi, non intercambiabili coi precedenti, nati con il B.M. citato e montati sulle macchine a partire dalla matricola indicata nel riquadro in alto.
I corrispondenti particolari soppressi vengono ancora forniti per le macchine precedenti.
Il codice dei particolari soppressi si potrà trovare nella tavola seguente, stampata in rosso.

d) CODICI PRECEDUTI DAL SEGNO ◆ E SEGUITI DA UN NUMERO DI B.M.

Si tratta di particolari nuovi, non intercambiabili coi precedenti, nati con il B.M. citato e montati sulle macchine a partire dalla matricola indicata nel riquadro in alto.
I corrispondenti particolari soppressi non vengono più forniti come ricambi.
Dovendo montare uno di questi nuovi particolari su macchine con matricole inferiori a quella citata, occorrerà richiedere, oltre al particolare in questione, anche i particolari elencati sotto la linea del codice e raggruppati mediante una graffa.

e) CODICI PRECEDUTI DAL SEGNO ● E SEGUITI DA UN NUMERO DI B.M.

Si tratta di particolari nuovi, nati con il B.M. citato, e di cui prima non esisteva il corrispondente particolare precedente, oppure, se esisteva già, era un componente di un gruppo e non veniva fornito come ricambio. Questi particolari si possono montare esclusivamente sulle macchine nuove.

f) CODICI RAGGRUPPATI MEDIANTE UNA GRAFFA

Si tratta di particolari nuovi che devono sempre essere accoppiati quando vengono montati su macchine precedenti. Sulle macchine nuove gli stessi particolari si possono invece montare singolarmente.

g) CODICI RIPORTATI NELLE PAGINE STAMPATE IN ROSSO, E SEGUITI DA UN NUMERO DI B.M.

Si tratta di particolare soppressi con il B.M. a fianco segnato e che sono stati montati sulle macchine sino alla matricola indicata nel riquadro.
Questi particolari vengono ancora forniti per le macchine precedenti.

N.B. - Il « segno d'intercambiabilità » che precede il codice ha valore solo per quel codice e per il cinematico a cui appartiene. Lo stesso codice, senza segno, può comparire anche in tavole di altri cinematici.

INTRODUCTION

Avant d'utiliser ce catalogue, il faut lire attentivement les instructions suivantes, afin d'éviter des erreurs dans les commandes des pièces de rechange.

Ce catalogue permet d'obtenir, grâce à un nouveau système, un tableau complet de toutes les pièces de la machine disponibles comme rechange.

Ce tableau comprend:

a) Les pièces montées sur les machines de production actuelle, qui n'ont jamais été modifiées. Ces pièces sont illustrées dans les pages imprimées en noir.

b) Les pièces montées sur les machines de production actuelle, qui ont subi des modifications. Ces pièces sont illustrées dans les pages imprimées en noir.
Les codes de ces pièces sont précédés d'un « signe spécial d'interchangeabilité » dont le sens est expliqué ci-après. A côté de ces codes on a indiqué le numéro du Bulletin qui décrit la modification. Un cadre placé en haut répète ce numéro de Bulletin avec, en regard, le numéro de matricule début d'application de la modification.

c) Les pièces qui ne sont plus montées sur les machines de production actuelle mais qui sont encore disponibles comme rechanges pour les machines produites auparavant; ces pièces sont illustrées dans les pages imprimées en rouge.

On a indiqué ci-après les cas qui peuvent ne présenter durant la recherche d'un code d'une pièce de rechange.
On a aussi indiqué, pour chaque cas, le sens des « signes d'interchangeabilité » qui précèdent le code et les normes qu'il faut suivre.

a) CODES SANS INDICATION

Ce sont des pièces qui n'ont jamais été modifiées et qui peuvent, par conséquent, être montées sur toutes les machines produites.

b) CODES SUIVIS D'UN NUMERO DE BULLETIN

Ce sont des pièces qui ont été modifiées mais qui n'ont pas changé leur numéro de code, ou bien de pièces nouvelles interchangeables avec celles supprimées.
Ces pièces nouvelles ou modifiées peuvent être montées sur toutes les machines produites; les anciennes pièces correspondantes ne sont plus disponibles.

c) CODES PRECEDES DU SIGNE ▲ ET SUIVIS D'UN NUMERO DE BULLETIN

Ce sont des pièces nouvelles qui ne sont pas interchangeables avec les anciennes. Ces pièces, nées avec le Bulletin en question, sont montées sur les machines à partir du numéro de matricule indiqué dans le cadre placé en haut.
Les correspondantes pièces supprimées sont encore fournies pour les machines fabriquées auparavant.
Le code des pièces supprimées est indiqué dans la page suivante, imprimée en rouge.

d) CODES PRECEDES DU SIGNE ◆ ET SUIVIS D'UN NUMERO DE BULLETIN

Ce sont des pièces nouvelles qui ne sont pas interchangeables avec les anciennes. Ces pièces, nées avec le Bulletin en question, sont montées sur les machines à partir du numéro de matricule indiqué dans le cadre placé en haut.
Les correspondantes pièces supprimées ne sont plus fournies comme rechanges.
Si on doit monter une de ces pièces nouvelles sur des machines ayant numéro de matricule inférieur, il faut commander, en plus de la pièce en question, les pièces indiquées sous la ligne du code, qui sont groupées par une accolade.

e) CODES PRECEDES DU SIGNE ● ET SUIVIS D'UN NUMERO DE BULLETIN

Ce sont des pièces nouvelles, nées avec le Bulletin en question. Soit ces pièces ne remplacent aucune pièce précédente, soit elles correspondent à des pièces qui faisaient partie d'un groupe et qui n'étaient pas fournies comme rechanges. Les nouvelles pièces peuvent être montées seulement sur les machines de nouvelle production.

f) CODES GROUPES PAR UNE ACCOLADE

Ce sont des pièces nouvelles qui doivent toujours être accouplées quand elles sont montées sur des machines anciennes.
Sur les machines de nouvelle production, elles peuvent être montées séparément.

g) CODES REPORTES DANS LES PAGES IMPRIMEES EN ROUGE ET SUIVIS D'UN NUMERO DE BULLETIN

Ce sont des pièces supprimées à partir du Bulletin indiqué à côté d'elles; elles ont été montées jusqu'au numéro de matricule encadré. Ces pièces sont encore fournies pour les machines fabriquées auparavant.

Note - Le signe d'interchangeabilité qui précède le code n'a valeur que pour ce code et pour la cinématique à qui il appartient. Ce même code, sans signe, peut aussi apparaître dans les planches représentant d'autres cinématiques.

INTRODUCTION

To avoid mistakes when ordering the spare parts, carefully read the following instructions before using this catalogue.

As a matter of fact, a new method has been adopted in compiling this catalogue, which gives the possibility of obtaining a complete survey of all the parts of the machine available as spares.

a) Parts assembled on the machines of present production; these parts have never been modified and are illustrated in the pages printed in black.

b) Parts assembled on the machines of present production; these parts have already been modified and are illustrated in the pages printed in black.
The code numbers of these parts are preceded by special « interchangeability signs », the meaning of which will be explained later on.
By these codes, it is also indicated the number of the Bulletin which describes the respective modification. Furthermore, this Bulletin number, as well as the Factory Number from which the modification starts, are indicated into the square at the top end side of the sheet.

c) Parts no longer assembled on the machines of present production; these parts are still available as spares for the old machines and are illustrated in the pages printed in red.

Hereafter we list the possible cases which may occur when searching for the code number of a spare. We also explain the meaning of the « interchangeability signs » printed before the code number and the respective instructions.

a) CODE NUMBERS WITH NO SIGN

These parts have never been modified and can therefore be assembled on all the machines.

b) CODE NUMBERS FOLLOWED BY A BULLETIN NUMBER

Modified parts that have not changed their code number, or new parts interchangeable with the suppressed ones. These new or modified parts can be assembled on all the machines. The corresponding old parts are no longer available.

c) CODE NUMBERS PRECEDED BY THE SIGN ▲ AND FOLLOWED BY A BULLETIN NUMBER

New parts, which are not interchangeable with the old ones. These parts, starting with the above mentioned Bulletin, are assembled on the machines starting from the Factory Number indicated into the square at the top end side of the sheet.
The corresponding suppressed old parts are still available for the old machines.
The code number of the suppressed parts is indicated in the next page printed in red.

d) CODE NUMBERS PRECEDED BY THE SIGN ◆ AND FOLLOWED BY A BULLETIN NUMBER

New parts, which are not interchangeable with the old ones. These parts, starting with the above mentioned Bulletin, are assembled on the machines starting from the Factory Number indicated into the square at the top end side of the sheet.
The corresponding suppressed old parts are no longer available as spares.
When you have to assemble one of these parts (new) on machines bearing a Factory Number lower than the indicated, you have to order, besides the part to be changed, also the parts listed under the code number line. These parts are grouped by a bracket.

e) CODE NUMBERS PRECEDED BY THE SIGN ● AND FOLLOWED BY A BULLETIN NUMBER

New parts, which are starting with the above mentioned Bulletin.
They do not replace any old item, or they replace old items making part of a unit and not supplied as spares.
These parts can only be assembled on new machines.

f) CODE NUMBERS GROUPED WITH A BRACKET

New parts, which must always be coupled when they are assembled on old machines.
On machines of present production, these parts can be assembled separately.

g) CODE NUMBERS LISTED IN THE PAGES PRINTED IN RED AND FOLLOWED BY A BULLETIN NUMBER

These parts have been suppressed starting from the Bulletin indicated by them. They have been assembled on the machines up to the Factory Number indicated into the square at the top end side of the sheet.
These parts are still available for the old machines.

Note - The interchangeability sign preceding the code number only refers to this code number and to the linkage to which it belongs.
The same code number, without sign, can also be found in the figures representing other linkages.

EINLEITUNG

Vor Gebrauch dieses neuen Kataloges ist es absolut notwendig, die folgenden Erläuterungen durchzulesen, um eventuelle Fehler in den Bestellungen von Ersatzteilen zu vermeiden.

Dieser Katalog ist auf Grund eines neuen Systems zusammengestellt worden, welches gestattet, ein komplettes Bild über alle Maschinenteile, die als Ersatzteile zur Verfügung stehen, zu erhalten.

Dieses Bild umfasst:

a) Die Teile, die auf den Maschinen der gegenwärtigen Produktion montiert werden und nie eine Aenderung erfahren haben. Sie sind auf den schwarz gedruckten Seiten angegeben.

b) Die Teile, die auf den Maschinen der gegenwärtigen Produktion montiert werden, jedoch Aenderungen erfahren haben. Sie sind auf den schwarz gedruckten Seiten angegeben.
Vor der Kennummern dieser Zeicher befinden sich « Spezialzeichen für die Auswechselmöglichkeit », deren Bedeutung später erklärt wird.
Neben diesen Kennummern ist auch die Nummer des B.M. angegeben, in welchem die Aenderung beschrieben wird.
Weiterhin ist oben in einem speziellen Rechteck die gleiche Nummer des B.M. wiederholt und neben dieser die Seriennummer, ab welcher die Aenderung zur Anwendung gelangt, angegeben.

c) Die Teile, die nicht mehr auf den Maschinen der gegenwärtigen Produktion montiert werden, aber nicht als Ersatzteile für die vorhergehenden Maschinen zur Verfügung stehen, sind auf den rot gedruckten Seiten angegeben.

Nachstehend führen wir die verschiedenen Fälle an, die beim Aufsuchen einer Kennummer eines Ersatzteiles eintretren können. Für jeden Fall werden die Bedeutung der « Zeichen der Auswechselmöglichkeit », die der Kennummer vorausgehen sowie die zu befolgenden Anweisungen angegeben.

a) KENNUMMER OHNE IRGENDWELCHE ANGABEN

Es handelt sich um Teile, die nie eine Aenderung erfahren haben und die daher auf allen hergestellten Maschinen montiert werden können.

b) KENNUMMERN, AUF WELCHE DIE NUMMER EINES B.M. FOLGT

Es handelt sich um Teile, die geändert worden sind, jedoch ihre Kennummer nicht geändert haben, oder um neue Teile, die mit den entsprechenden entfernten Teilen austauschbar sind.
Diese neuen oder geänderten Teile können auf allen hergestellten Maschinen montiert werden. Die entsprechenden vorhergehenden Teile werden nicht mehr geliefert.

c) KENNUMMERN, DENEN DAS ZEICHEN ▲ VORAUSGEHT UND DIE NUMMER EINES B.M. FOLGT

Es handelt sich um neue Teile, die nicht mit den vorhergehenden austauschbar sind, d.h. die mit dem angegebenen B.M. herausgekommen sind und von den in dem oben befindlichen Rechteck enthaltenen Seriennummern ab auf den Maschinen montiert werden.
Die entsprechenden entfernten Teile werden noch für die vorgehenden Maschinen geliefert.
Die Kennummer der entfernten Teile ist auf der nächsten, rot gedruckten Seite zu finden.

d) KENNUMMERN, DENEN DAS ZEICHEN ● VORAUSGEHT UND DIE NUMMER EINES B.M. FOLGT

Es handelt sich um neue Teile, die nicht mit den vorhergehenden austauschbar sind, d.h. die mit dem angegebenen B.M. herausgekommen sind und von den in dem oben befindlichen Rechteck enthaltenen Seriennummern ab auf den Maschinen montiert werden.
Die entsprechenden entfernten Teile werden nicht mehr als Ersatzteile geliefert.
Fälls einer dieser neuen Teile auf Maschinen mit Seriennummern die unter der genannten liegen, montiert werden soll, müssen ausser dem in Frage stehenden Teil auch die unter dem Strich der Kennummer aufgeführten und mit einer Klammer zusammengefassten Teile bestellt werden.

e) KENNUMMERN, DENEN DAS ZEICHEN ◆ VORAUSGEHT UND DIE NUMMER EINES B.M. FOLGT

Es handelt sich um neue, mit dem genannten B.M. herausgekommene Teile, für welche bisher kein entsprechender vorhergehender Teil existierte oder, wenn er schon existierte, Bestandteil einer Gruppe war und nicht als Ersatzteil geliefert wurde.

f) KENNUMMERN, DIE MIT EINER KLAMMER ZUSAMMENGEFASST SIND

Es handelt sich um neue Teile, die auf den vorhergehenden Maschinen stets zusammen montiert werden müssen, auf den neuen Maschinen dagegen einzeln montiert werden können.

g) AUF DEN ROT GEDRUCKTEN SEITEN ANGEGEBENE KENNUMERN, DENEN DIE NUMMER EINES B.M. FOLGT

Es handelt sich um Teile, die mit dem daneben angegebenen B.M. entfernt worden sind und die auf den Maschinen bis zu der in dem Rechteck angegebenen Kennummer montiert wurden.
Diese Teile werden noch für die vorhergehenden Maschinen geliefert.

N.B. - Das « Zeichen der Auswechselmöglichkeit », das der Kennummer vorausgeth, gilt nur für diese Kennummer und die Hebelverbindung, der sie angehört. Die gleiche Kennummer, ohne Zeichen kann auch in anderen Tabellen für andere Hebelverbindungen auftreten.

INTRODUCCIÓN

Antes de utilizar este catálogo, es preciso leer las instrucciones siguientes par evitar errores en los pedidos de piezas de repuesto.

Este catálogo se ha realizado según un nuevo sistema, que facilita un cuadro completo de todas las piezas de la máquina disponibles como repuestos.

Este cuadro comprende:

a) Las piezas que se montan en las máquinas de producción actual y que nunca han experimentado modificaciones. Se ilustran en las páginas impresas en negro.

b) Las piezas que se montan en las máquinas de producción actual y que han experimentado modificaciones. Se ilustran en las páginas impresas en negro.
Los códigos de estas piezas están precedidos por « signos de intercambiabilidad » particulares cuyo sentido se explicará a continuación.
Al lado de estos códigos se indica también el número del B.M. que describe la modificación. Además, en un cuadro colocado en la parte superior de la hoja, se repite el mismo número del B.M. y, a su lado, se indica la matrícula en que inició la aplicación de la modificación.

c) Las piezas que no se montan más en las máquinas de producción actual y que todavía existen como repuestos para las máquinas de producción anterior. Se ilustran en las páginas impresas en encarnado.

A continuación detallamos los varios casos que pueden ocurrir durante la búsqueda del código de una pieza de repuesto. Para cada caso se indica el sentido de los « signos de intercambiabilidad » che preceden el código y las normas que hay que seguir.

a) CODIGOS SIN OTRA INDICACION

Piezas que nunca experimentaron modificaciones y que, por lo tanto, pueden montarse en todas las máquinas.

b) CODIGOS SEGUIDOS POR UN NUMERO DE B.M.

Piezas que han sido modificadas y que no cambian número de código, o piezas nuevas intercambiables por las correspondientes suprimidas.
Estas piezas nuevas o modificadas pueden montarse sobre todas las máquinas. Las correspondientes piezas de producción anterior no se suministran más.

c) CODIGOS PRECEDIDOS POR EL SIGNO ▲ Y SEGUIDOS POR UN NUMERO DE B.M.

Piezas nuevas no intercambiables con las antiguas. Estas piezas, nacidas con el B.M. citado, se montan sobre las máquinas a partir del número de matrícula indicado en el cuadro superior.
Las correspondientes piezas suprimidas se suministran todavía para las máquinas de producción anterior.
El código de las piezas suprimidas se encuentra en la página siguiente, impresa en encarnado.

d) CODIGOS PRECEDIDOS POR EL SIGNO ◆ Y SEGUIDOS POR UN NUMERO DE B.M.

Piezas nuevas no intercambiables con las antiguas. Estas piezas, nacidas con el B.M. citado, se montan sobre las máquinas a partir del número de matrícula indicado en el cuadro superior.
Las correspondientes piezas suprimidas no se suministran más como repuestos.
Si se debe montar una de estas piezas nuevas sobre las máquinas con número de matrícula inferior al mencionado, es preciso pedir, además de la pieza en cuestión, también las piezas indicadas debajo de la línea del código, que están agrupadas por un corchete.

e) CODIGOS PRECEDIDOS POR EL SIGNO ● Y SEGUIDOS POR UN NUMERO DE B.M.

Piezas nuevas, nacidas con el B.M. mencionado. Estas piezas no corresponden a ninguna pieza de producción anterior, o corresponden a piezas que hacían parte de un grupo y no se suministraban como repuestos.
Estas piezas pueden montarse exclusivamente sobre las máquinas nuevas.

f) CODIGOS AGRUPADOS POR MEDIO DE UN CORCHETE

Piezas nuevas que deben estar acoplados cuando se montan sobre máquinas de producción anterior. Sobre las máquinas nuevas, las mismas piezas pueden montarse también singularmente.

g) CODIGOS INDICADOS EN LAS PAGINAS IMPRESAS EN ENCARNADO Y SEGUIDOS POR UN NUMERO DE B.M.

Piezas suprimidas con el B.M. indicado al lado y que se han montado sobre las máquinas hasta el número de matrícula que se indica en el cuadro. Estas piezas se suministran aun para las máquinas de producción anterior.

Nota - El « signo de intercambiabilidad » que precede el código sólo vale para este código y para el cinemático al cual pertenece.
El mismo código sin signo alguno puede también ser representado en otros cinemáticos.

INTRODUÇÃO

Antes de usar êste novo catálogo, é absolutamente indispensável ler o que se segue para evitar possíveis êrros nos pedidos das peças sobressalentes.

Este catálogo foi realizado seguindo um novo sistema que permite fornecer um quadro completo de tôdas as peças da máquina que se encontram disponíveis como sobressalentes.

Tal quadro compreende:

a) As peças que são montadas nas máquinas de produção atual e que nunca sofreram modificações. São apresentadas nas páginas impressas em prêto.

b) As peças que são montadas nas máquinas de produção attual mas que sofreram modificações. São apresentadas nas páginas impressas em prêto. Os códigos destas peças são precedidos de « sinais especiais de intercambiabilidade » cujo significado é explicado adiante.
Ao lado dêstes códigos é também indicado o número do B.M. que descreve a modificação. Num quadrado situado na parte superior, está também indicado o mesmo número do B.M. tendo ao lado a indicação da matrícula a partir da qual teve início a aplicação da modificação.

c) As peças que deixaram de ser montadas nas máquinas de produção atual mas que se encontram ainda disponíveis como sobressalentes para as máquinas precedentes. São apresentadas nas páginas impressas em vermelho.

Indicamos a seguir os vários casos que se podem apresentar durante a busca de um código de uma peça sobressalente. Em cada caso são indicados o significado dos « sinais de intercambiabilidade » que precedem o código e as normas a seguir.

a) CODIGOS SEM QUALQUER INDICAÇÃO

Trata-se de peças que nunca sofreram qualques modificação e que, portanto, podem ser montadas em tôdas as máquinas produzidas.

b) CODIGOS SEGUIDOS DE UM NUMERO DE B.M.

Trata-se de peças que foram modificadas mas que não mudaram de código, ou de peças novas intercambiáveis com as correspondentes suprimidas.
Estas peças novas ou modificadas podem ser montadas em tôdas as máquinas produzidas. As correspondentes peças precedentes deixaram de ser fornecidas.

c) CODIGOS PRECEDIDOS DO SINAL ▲ E SEGUIDOS DE UM NUMERO DE B.M.

Trata-se de peças novas, não intercambiáveis com as precedentes, nascidas com o B.M. citado, e montadas nas máquinas a partir da matrícula indicada no quadrado situado na parte superior.
As correspondentes peças suprimidas são ainda fornecidas para as máquinas precedentes.
O código das peças suprimidas poderá encontrar-se na página seguinte, impressa en vermelho.

d) CODIGOS PRECEDIDOS DO SINAL ◆ E SEGUIDOS DE UM NUMERO DE B.M.

Trata-se de peças novas, não intercambiáveis com as precedentes, nascidas com o B.M. citado, e montadas nas máquinas a partir da matrícula indicada no quadrado situado na parte superior.
As correspondente peças suprimidas deixaram de ser fornecidas como sobressalentes.
Devendo montar-se uma destas novas peças em máquinas com matrícula inferior á citada, será necessario solicitar não só a peça em questão mas também as peças referidas abaixo da linha do código e agrupadas mediante uma chave-parêntese.

e) CODIGOS PRECEDIDOS DO SINAL ● E SEGUIDOS DE UM NUMERO DE B.M.

Trata-se de peças novas, nascidas com o B.M. citado e das quais não existia a correspondente peça precedente, ou, se já existia, fazia parte de um grupo e não era fornecida como sobressalente.
Estas peças só se podem montar nas máquinas novas.

f) CODIGOS AGRUPADOS MEDIANTE UMA CHAVE-PARENTESE

Trata-se de peças novas que devem ser sempre usadas em conjunto quando montadas em máquinas precedentes. Nas máquinas novas as mesmas peças podem, ao contrário, ser montadas separadamente.

g) CODIGOS INDICADOS NAS PÁGINAS IMPRESSAS EN VERMELHO, E SEGUIDOS DE UM NUMERO DE B.M.

Trata-se da peças suprimidas com o B.M. indicado ao lado e que foram montadas nas máquinas até à matrícula designada no quadrado.
Estas peças são ainda fornecidas para as máquinas precedentes.

Nota - O « sinal de intercambiabilidade » que precede o código tem apenas valor para êsse código e para o cinemático a que pertence. O mesmo código, sem sinal, poderá aparecer também em mapas de outros cinemáticos.

SUMMA PRIMA 20

Copertura - Lamiera di fondo - Portarotolo
Carrosserie - Tôle de fond - Porte-rouleau de papier
Casing - Bottom plate - Paper-tape carrying
Schutzkappe - Untersatzplatte - Papierrollenträger
Tapa - Chapa de fondo - Portarollo
Cobertura - Lâmina de fundo - Porta-rôlo

*	
43 1 021 A	olivetti
44 1 400 A	olivetti · underwood
46 1 044 X	أوليڤتي - ايطاليا

* *	
46 1 045 Y	summa PRIMA 20 olivetti MADE IN ITALY - ASSEMBLED IN SOUTH AFRICA
46 1 330 E	summa PRIMA 20 olivetti Made in Italy - Fabriqué en Italie

BM 201= 588100
BM 204= 627700
BM 211 = 775800
BM 216= 880000
BM 220= 984000
BM 222= 910400-4319867 (20 P/Simp)

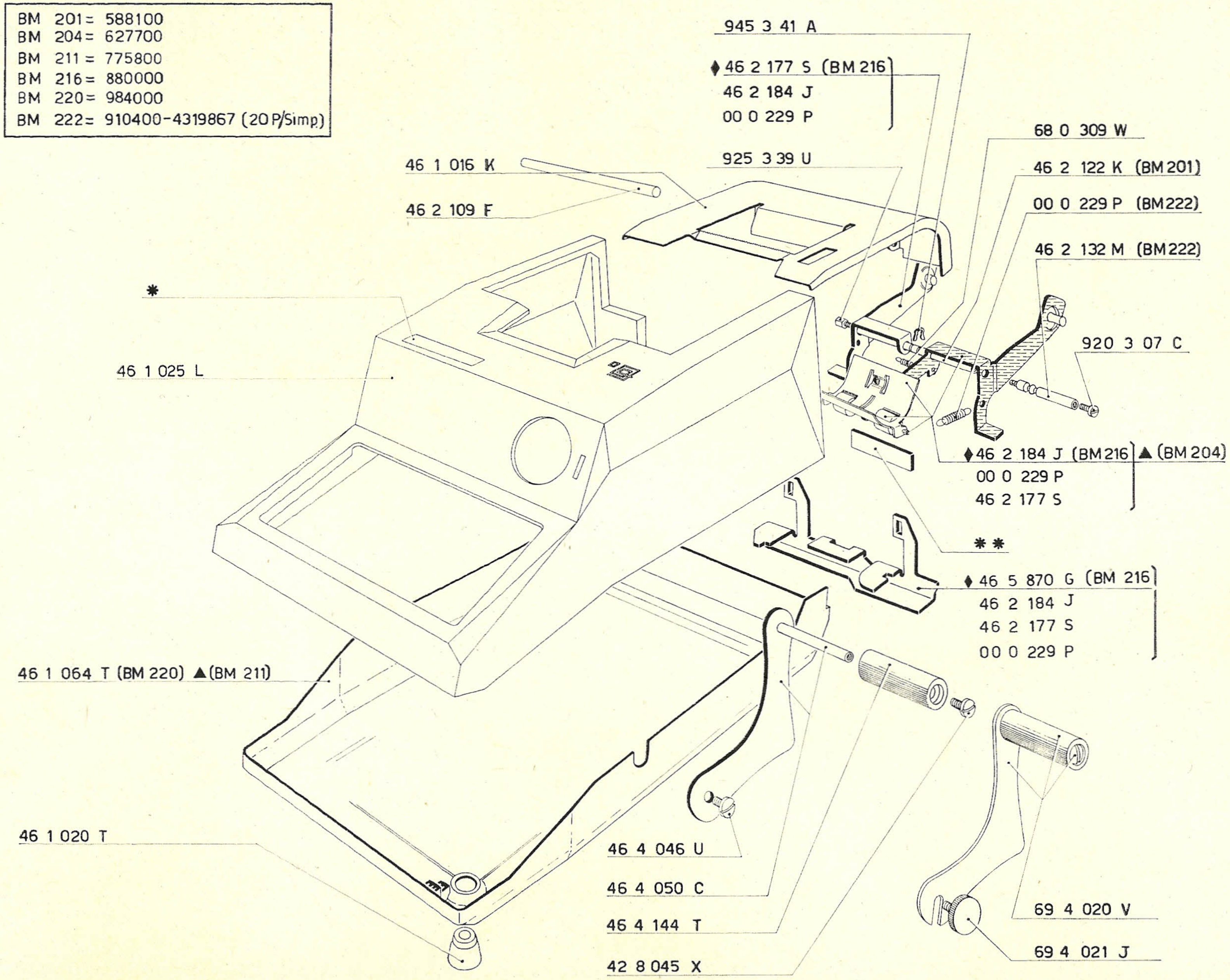
945 3 41 A
♦46 2 177 S (BM 216)
46 2 184 J
00 0 229 P
68 0 309 W
925 3 39 U
46 2 122 K (BM201)
00 0 229 P (BM222)
46 2 132 M (BM222)
46 1 016 K
46 2 109 F
*
46 1 025 L
920 3 07 C
♦46 2 184 J (BM216) ▲(BM204)
00 0 229 P
46 2 177 S
**
♦46 5 870 G (BM 216)
46 2 184 J
46 2 177 S
00 0 229 P
46 1 064 T (BM 220) ▲(BM 211)
46 1 020 T
46 4 046 U
46 4 050 C
46 4 144 T
42 8 045 X
69 4 020 V
69 4 021 J

BM 204 = 627700
BM 211 = 775800

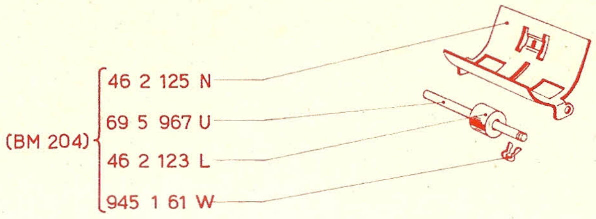
(BM 204)
46 2 125 N
69 5 967 U
46 2 123 L
945 1 61 W

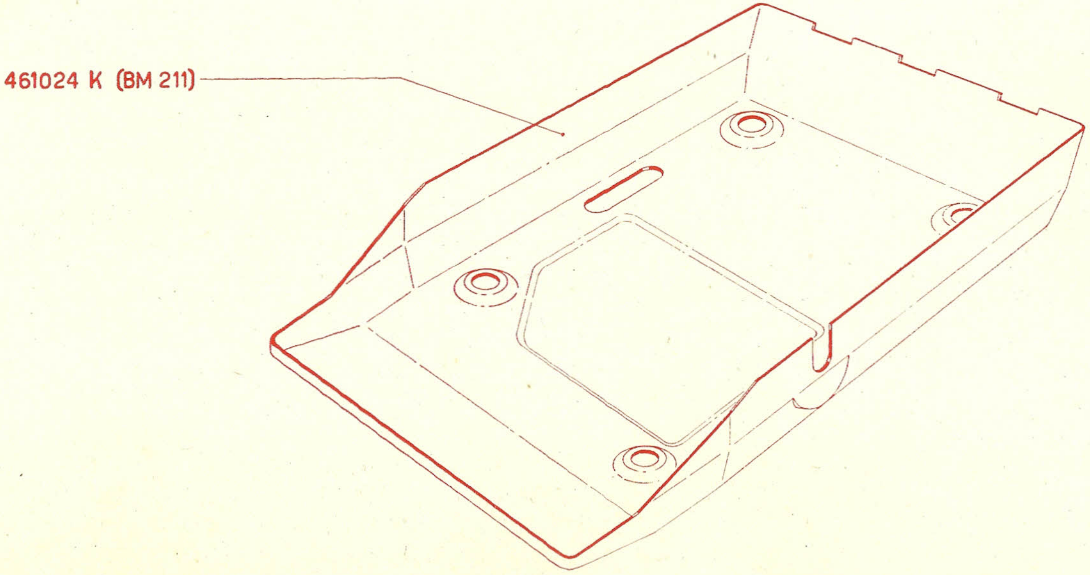
461024 K (BM 211)

Basamento - Fianchi
Socle - Flancs
Base - Side-plates
Grundplatte - Seitenteile
Base - Lados
Base - Flancos

BM 200= 580000

BM 211 = 775800

BM 222 = {965000
4320346 (20 P/Simp.)

BM 222✱= {1010800
65450 (U 200)
4320427 (20 P/Simp.)

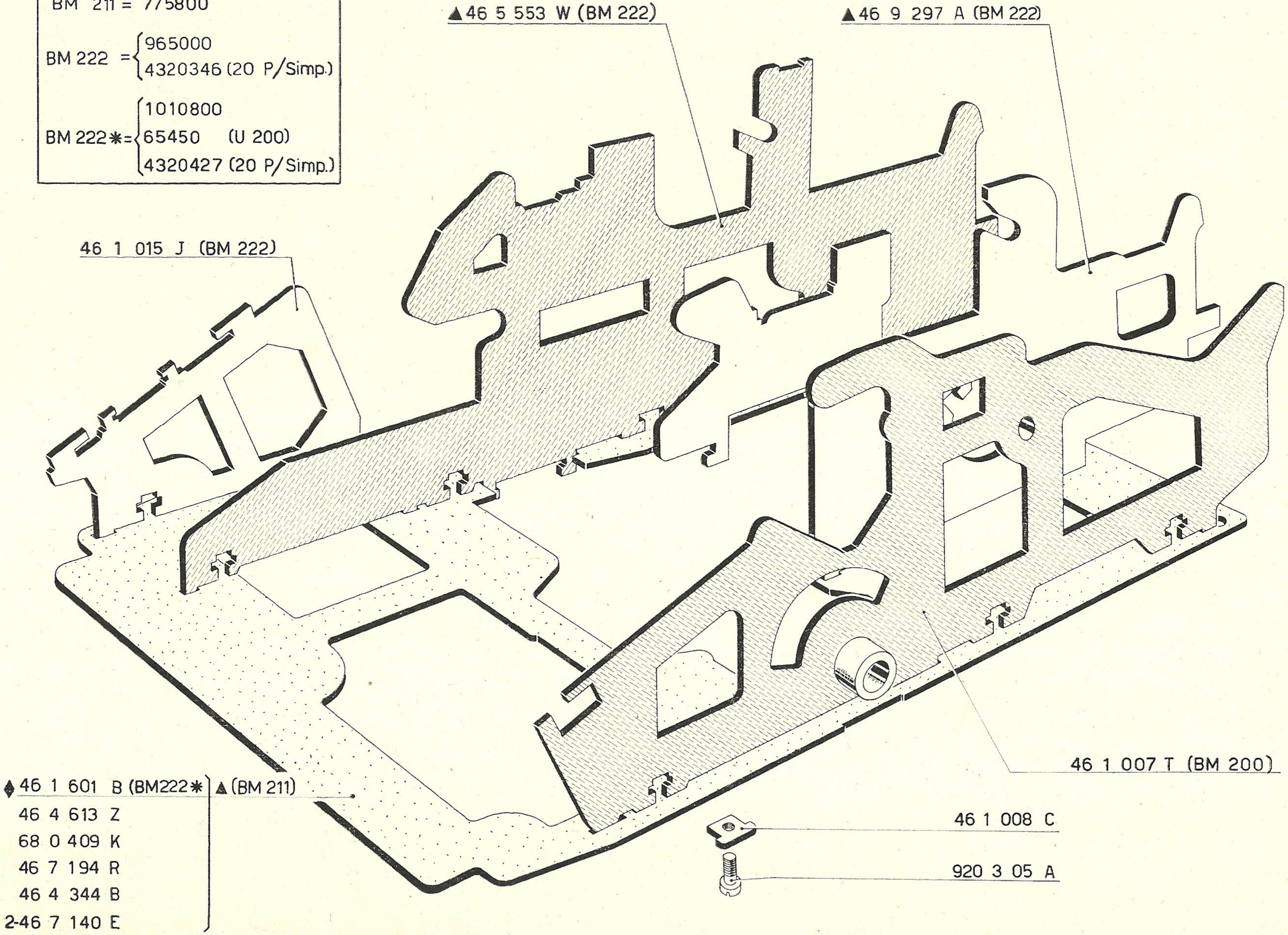
▲46 5 553 W (BM 222)
▲46 9 297 A (BM 222)
46 1 015 J (BM 222)
46 1 007 T (BM 200)
♦46 1 601 B (BM222✱) ▲(BM 211)
46 4 613 Z
68 0 409 K
46 7 194 R
46 4 344 B
2-46 7 140 E
46 1 008 C
920 3 05 A

BM 211= 775800

BM 222= {965000
4320346 (20 P/Simp.)

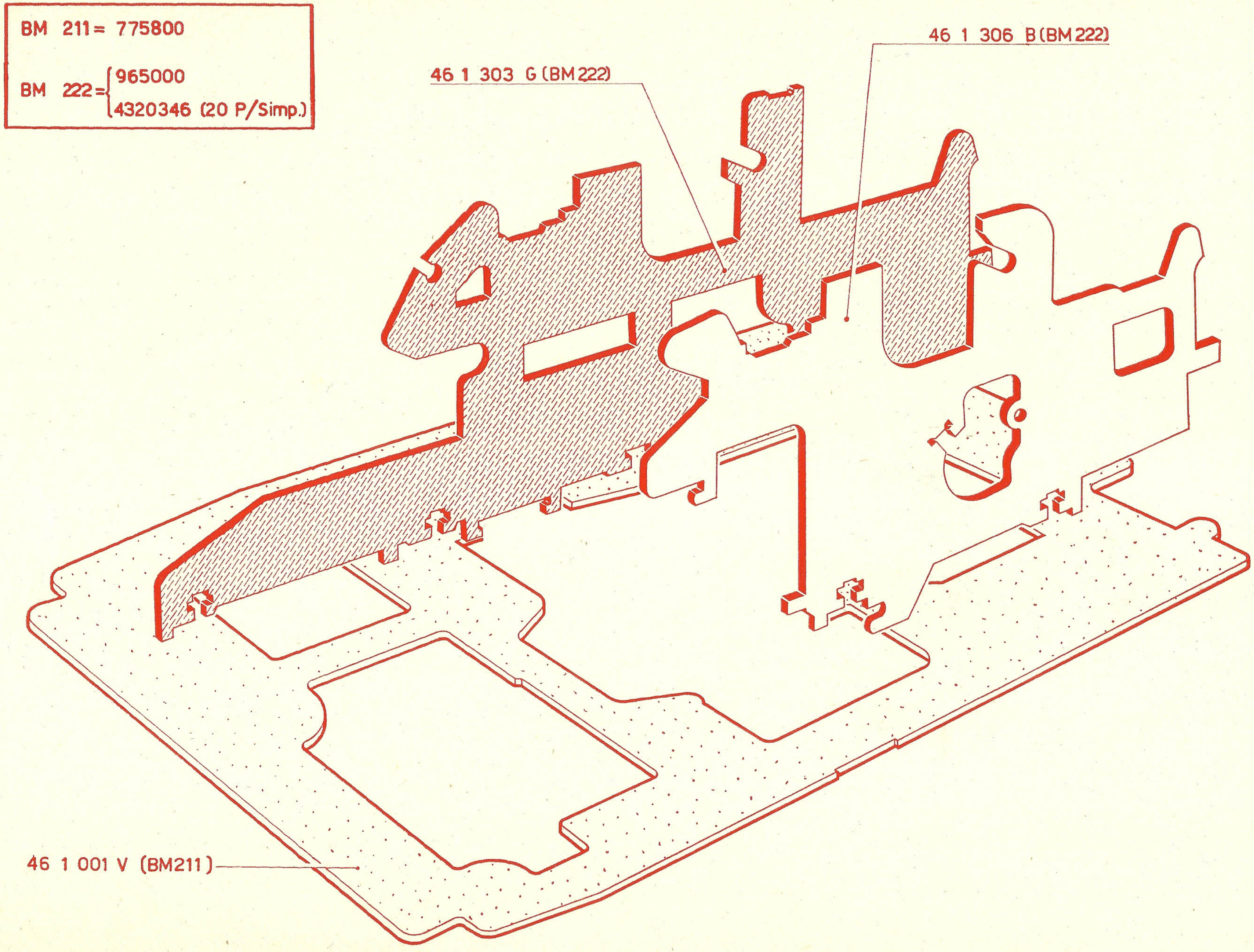
46 1 306 B (BM 222)
46 1 303 G (BM 222)
46 1 001 V (BM211)

Gruppo della tastiera e bloccaggi
Groupe du clavier et blocages
Keyboard unit and lockings
Gruppe des Tastenfeldes und Sperrungen
Grupo del teclado y bloqueos
Grupo do teclado e blocagens

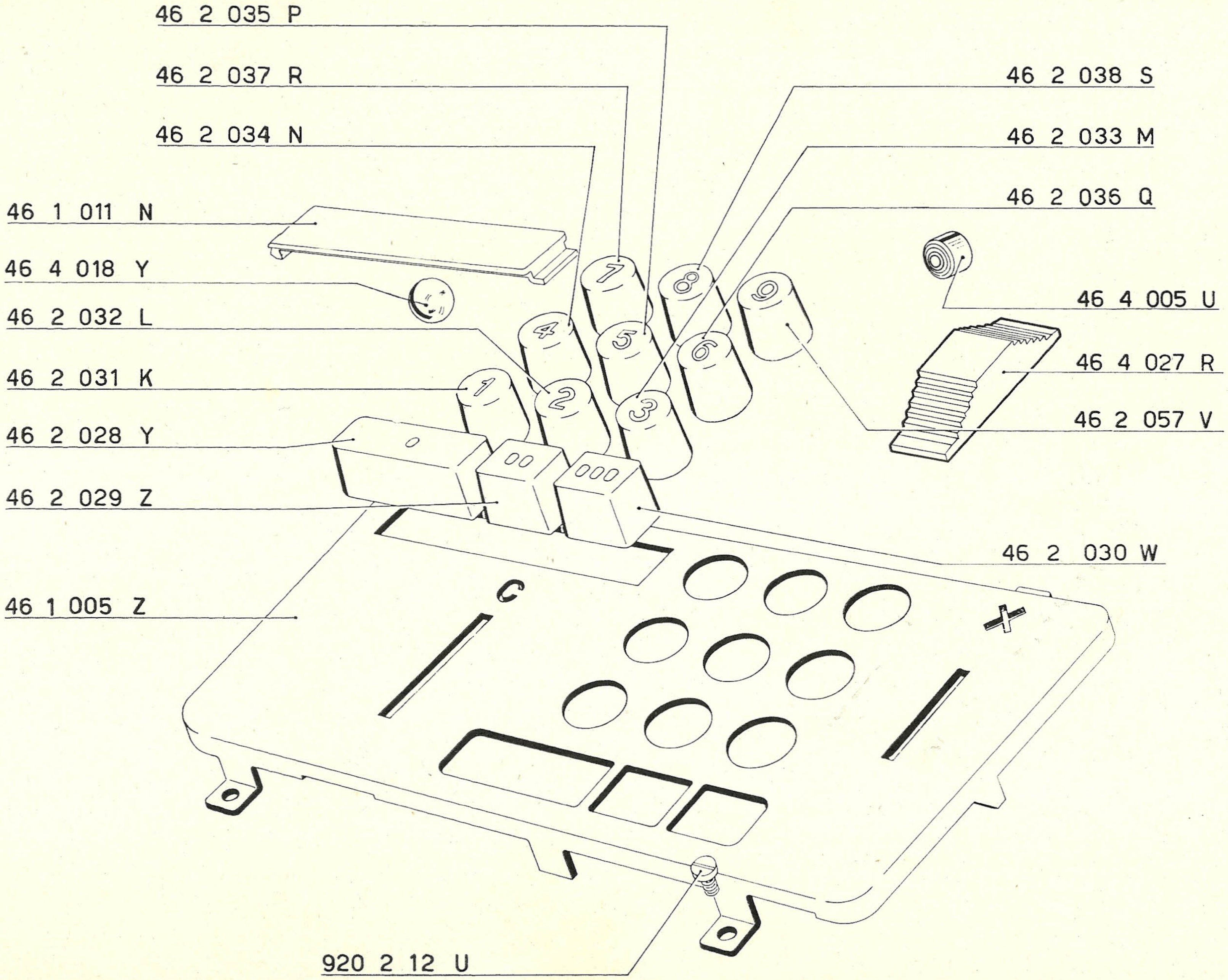
46 2 035 P
46 2 037 R
46 2 034 N
46 1 011 N
46 4 018 Y
46 2 032 L
46 2 031 K
46 2 028 Y
46 2 029 Z
46 1 005 Z
920 2 12 U
46 2 038 S
46 2 033 M
46 2 036 Q
46 4 005 U
46 4 027 R
46 2 057 V
46 2 030 W
7
8
9
4
5
6
1
2
3
0
00
000
C
+
×

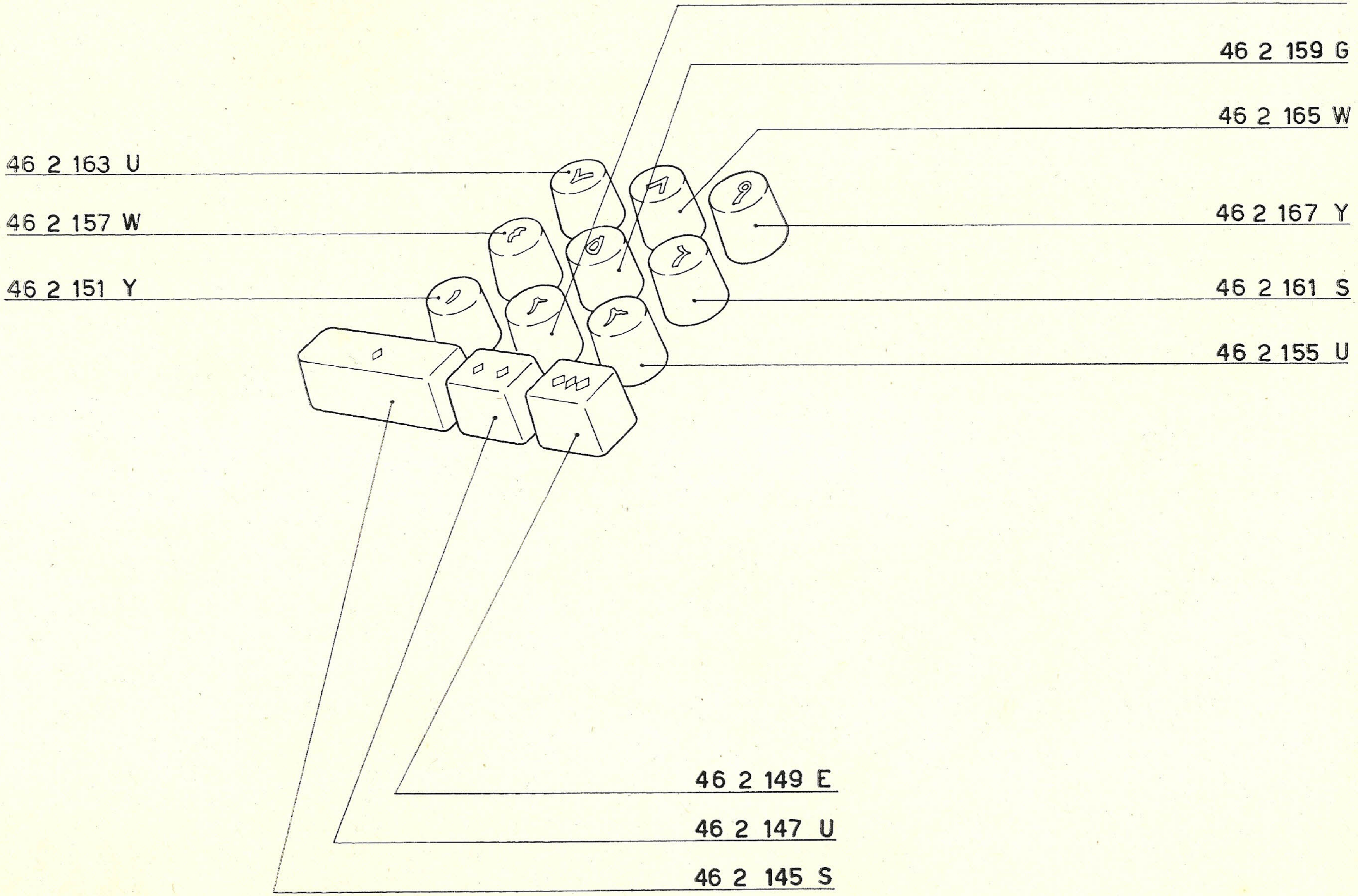
46 2 153 S
46 2 159 G
46 2 165 W
46 2 163 U
46 2 157 W
46 2 167 Y
46 2 151 Y
46 2 161 S
46 2 155 U
46 2 149 E
46 2 147 U
46 2 145 S

BM 206 = 667200
BM 206✱= 636750
BM 211 = 775800
BM 216 = 879000 / 54700 (U 200) / 4319867 (20 P/Simp.)
BM 222 = 938500 / 59450 (U 200) / 4320090 (20 P/Simp.)

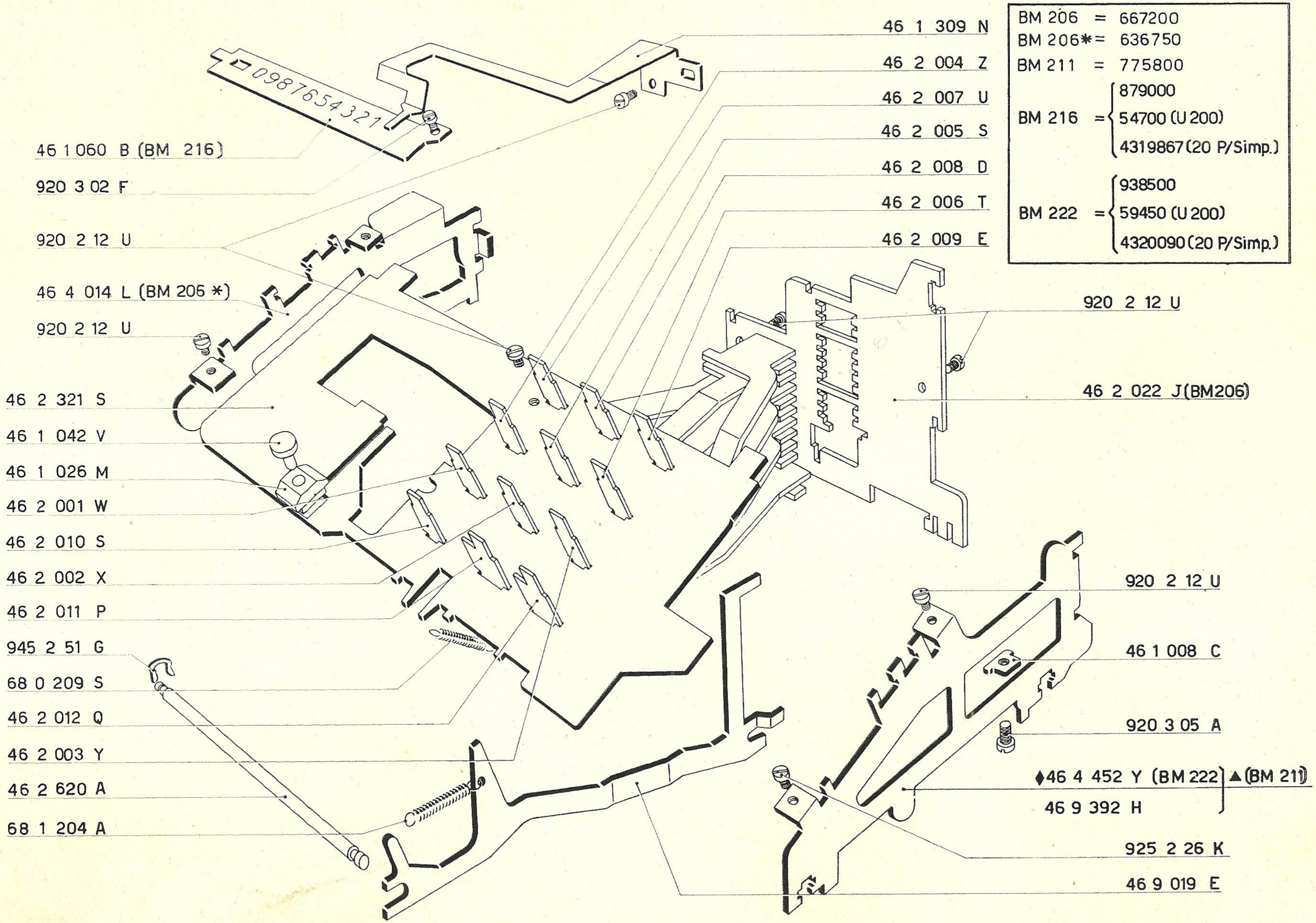
46 1 060 B (BM 216)
920 3 02 F
920 2 12 U
46 4 014 L (BM 206 ✱)
920 2 12 U
46 2 321 S
46 1 042 V
46 1 026 M
46 2 001 W
46 2 010 S
46 2 002 X
46 2 011 P
945 2 51 G
68 0 209 S
46 2 012 Q
46 2 003 Y
46 2 620 A
68 1 204 A
0987654321
46 1 309 N
46 2 004 Z
46 2 007 U
46 2 005 S
46 2 008 D
46 2 006 T
46 2 009 E
920 2 12 U
46 2 022 J (BM206)
920 2 12 U
46 1 008 C
920 3 05 A
♦46 4 452 Y (BM 222) ▲(BM 211)
46 9 392 H
925 2 26 K
46 9 019 E

BM 211 = 775800

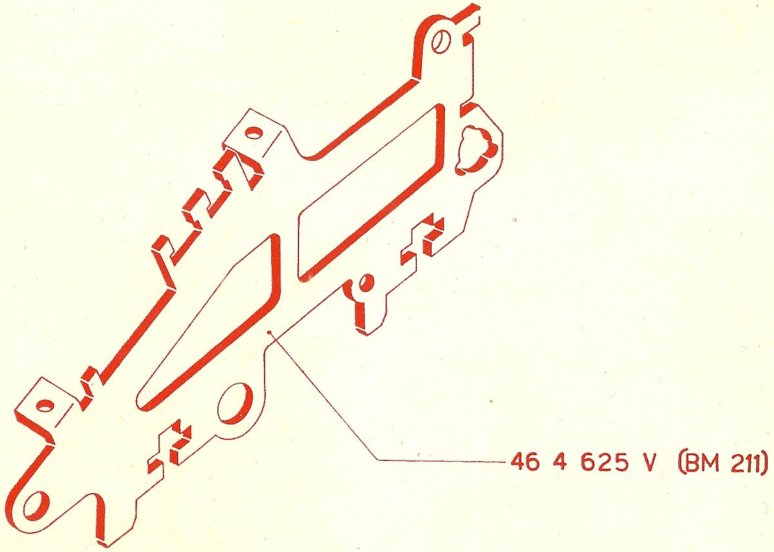
46 4 625 V (BM 211)

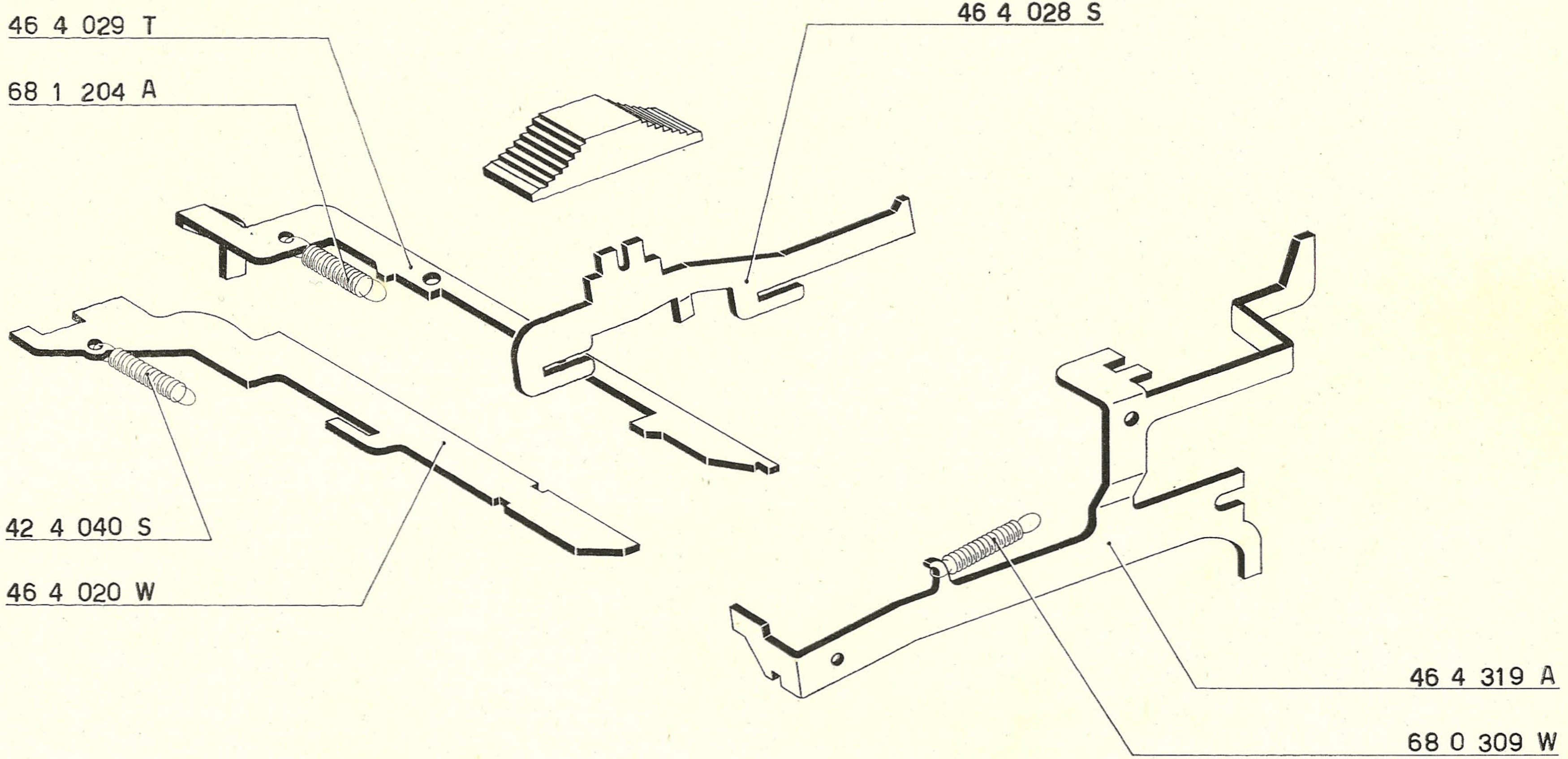
46 4 029 T
68 1 204 A
46 4 028 S
42 4 040 S
46 4 020 W
46 4 319 A
68 0 309 W

Dentiere principali - Trasmissione decine
Crémaillères principales - Transmission des dizaines
Main racks - Transfer of the tens
Hauptzahnstangen - Uebertragung der Zehner
Cremalleras principales - Transmissión decenas
Dentaduras principais - Transmissão dezenas

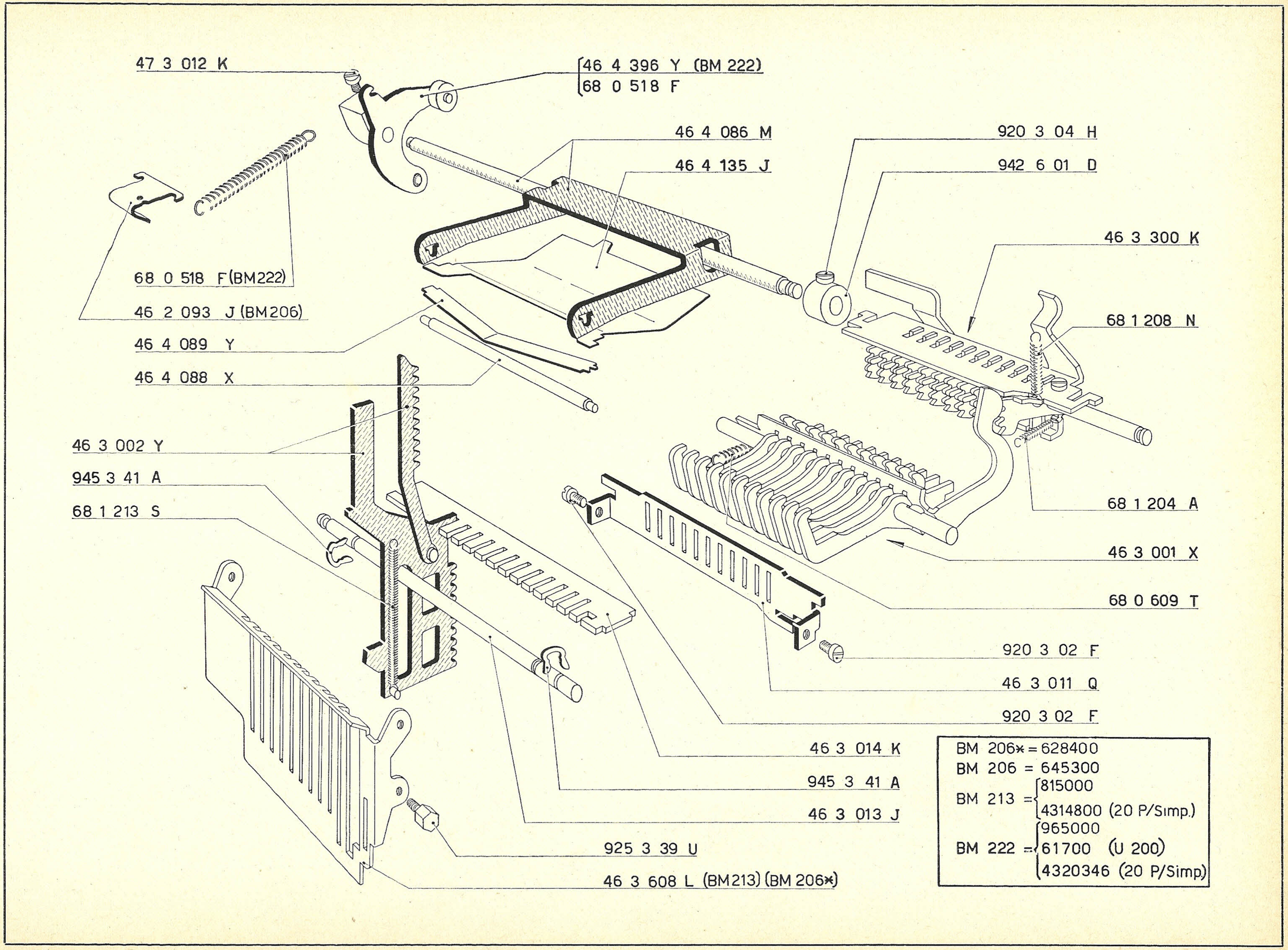
47 3 012 K
46 4 396 Y (BM 222)
68 0 518 F
46 4 086 M
46 4 135 J
920 3 04 H
942 6 01 D
46 3 300 K
68 1 208 N
68 0 518 F(BM222)
46 2 093 J (BM206)
46 4 089 Y
46 4 088 X
46 3 002 Y
945 3 41 A
68 1 213 S
68 1 204 A
46 3 001 X
68 0 609 T
920 3 02 F
46 3 011 Q
920 3 02 F
46 3 014 K
945 3 41 A
46 3 013 J
925 3 39 U
46 3 608 L (BM213) (BM 206*)

BM 206* = 628400
BM 206 = 645300
BM 213 = {815000
4314800 (20 P/Simp.)
BM 222 = {965000
61700 (U 200)
4320346 (20 P/Simp.)

Totalizzatore - Saldo negativo
Totalisateur - Solde négatif
Register - Credit balance
Zählwerke - Negativer Saldo
Totalizador - Saldo negativo

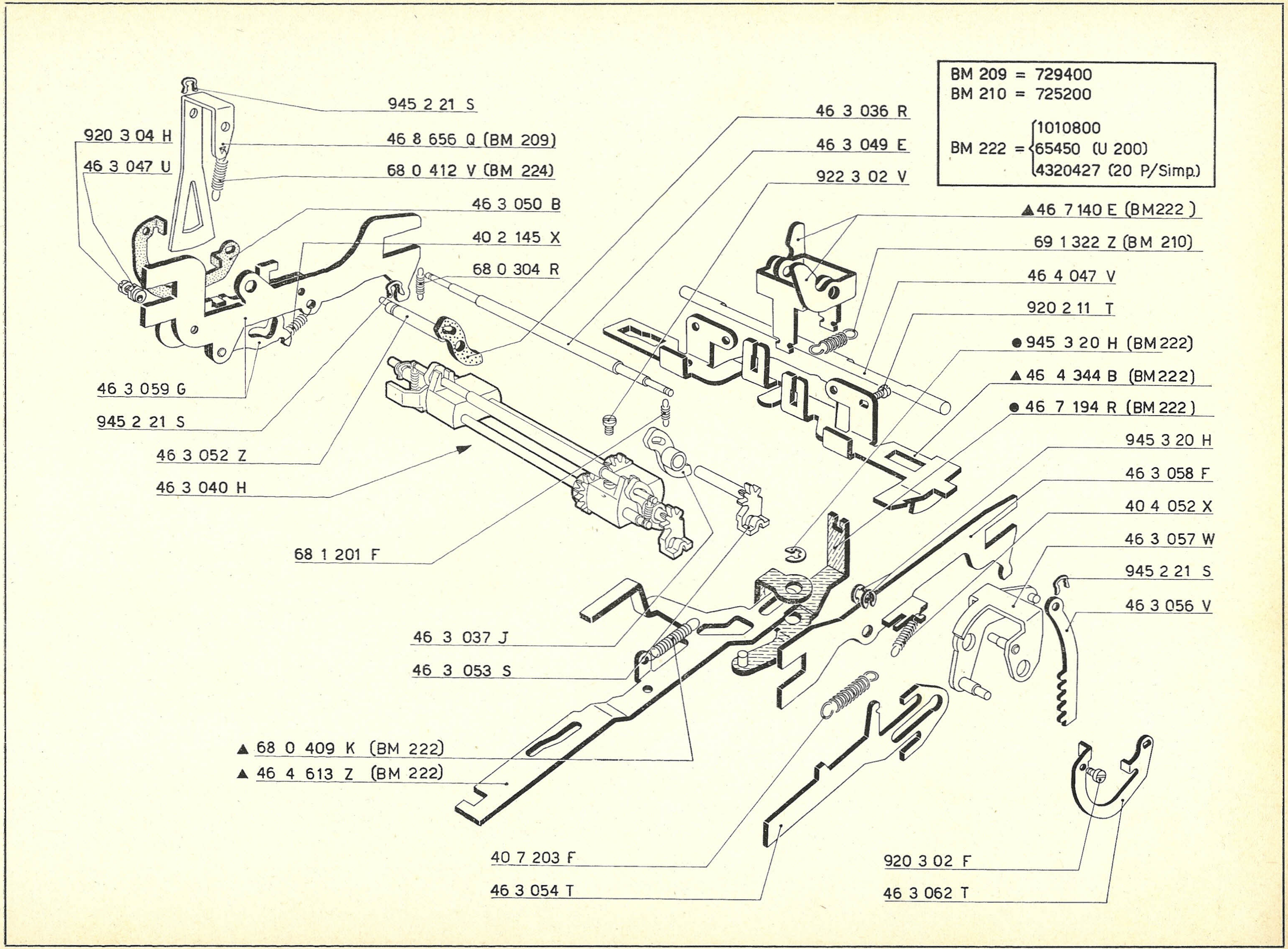
945 2 21 S
920 3 04 H
46 8 656 Q (BM 209)
46 3 047 U
68 0 412 V (BM 224)
46 3 050 B
40 2 145 X
68 0 304 R
46 3 059 G
945 2 21 S
46 3 052 Z
46 3 040 H
68 1 201 F
46 3 037 J
46 3 053 S
▲ 68 0 409 K (BM 222)
▲ 46 4 613 Z (BM 222)
40 7 203 F
46 3 054 T
46 3 036 R
46 3 049 E
922 3 02 V
▲46 7 140 E (BM222)
69 1 322 Z (BM 210)
46 4 047 V
920 2 11 T
● 945 3 20 H (BM222)
▲ 46 4 344 B (BM222)
● 46 7 194 R (BM222)
945 3 20 H
46 3 058 F
40 4 052 X
46 3 057 W
945 2 21 S
46 3 056 V
920 3 02 F
46 3 062 T

BM 209 = 729400
BM 210 = 725200
BM 222 = {1010800, 65450 (U 200), 4320427 (20 P/Simp.)

BM 222 = {1010800
65450 (U 200)
4320427 (20 P/Simp.)

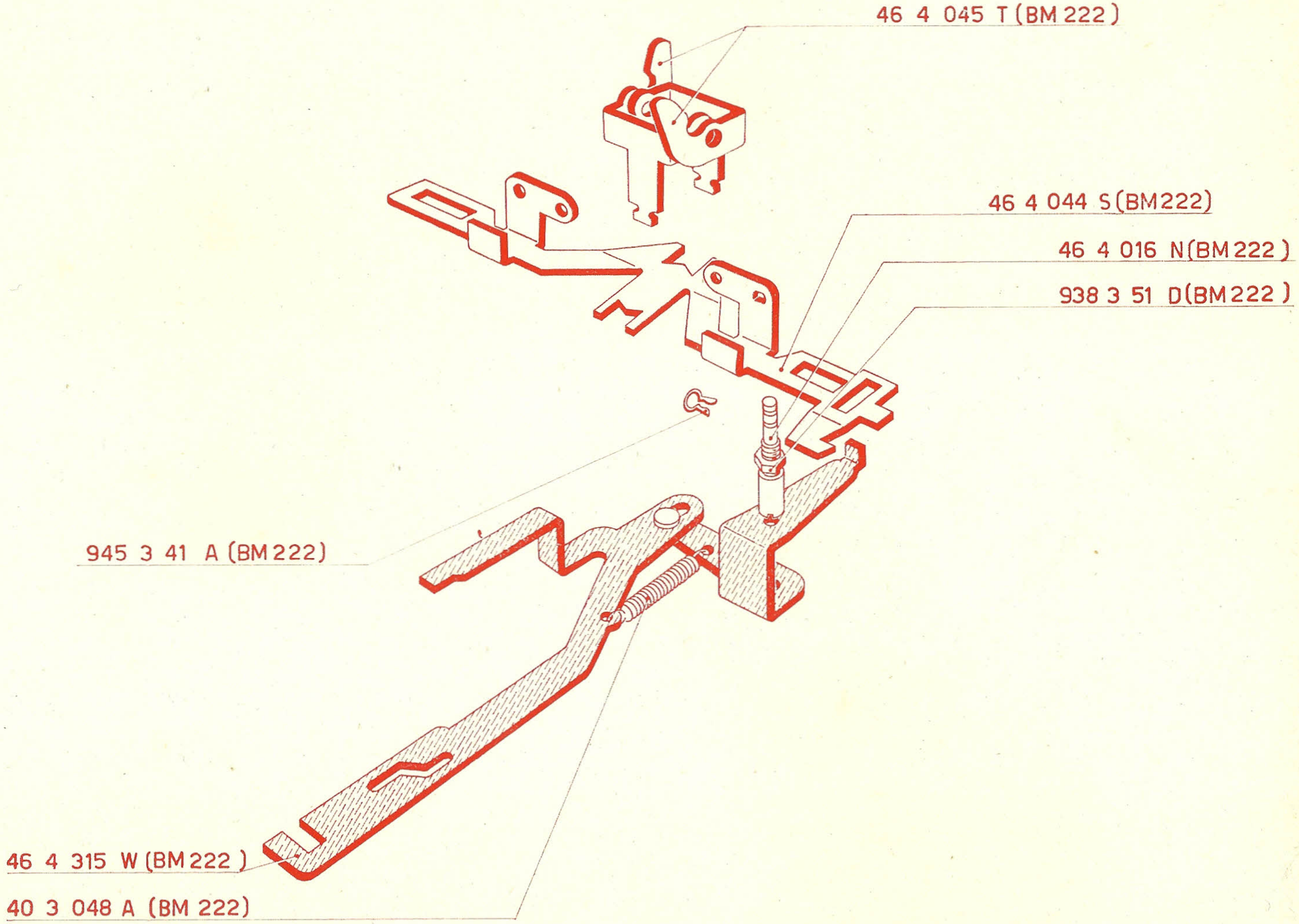
46 4 045 T (BM 222)
46 4 044 S (BM222)
46 4 016 N (BM 222)
938 3 51 D (BM 222)
945 3 41 A (BM 222)
46 4 315 W (BM 222)
40 3 048 A (BM 222)

BM 206 = 690500
BM 208 = 706000
BM 222 = 965000

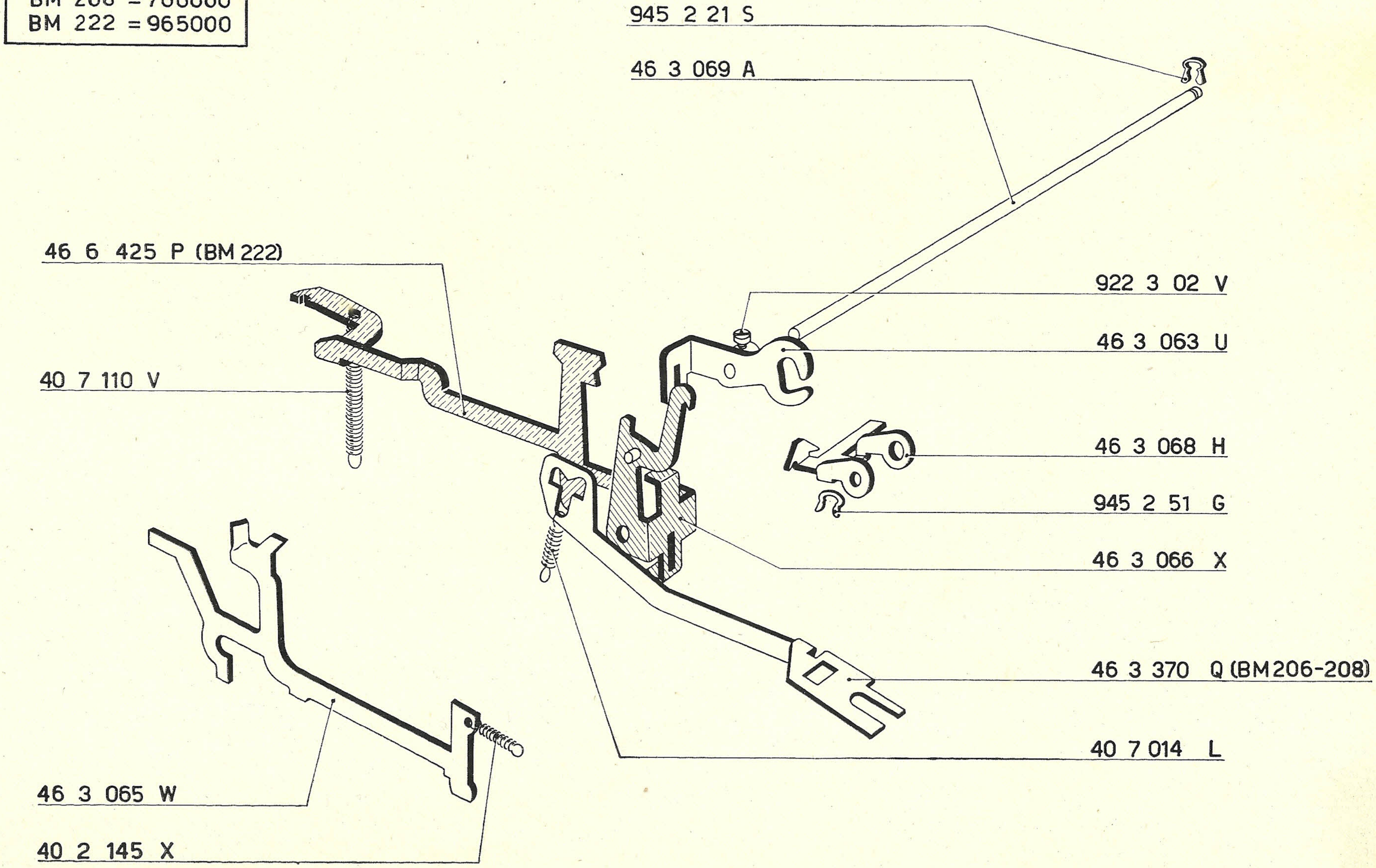
945 2 21 S
46 3 069 A
46 6 425 P (BM 222)
922 3 02 V
46 3 063 U
40 7 110 V
46 3 068 H
945 2 51 G
46 3 066 X
46 3 370 Q (BM 206-208)
40 7 014 L
46 3 065 W
40 2 145 X

Slitta - Scappamento - Ricupero slitta
Groupe du traîneau - Echappement - Retour du traîneau
Slide unit - Escapement - Slide return
Gruppe des Schlittens - Schlittenschaltung - Rückschaltung des Schlittens
Patín - Escape - Recuperación patín
Deslizante - Escapamento - Recuperação deslizante

BM 200= 580000
BM 210= 754500
BM 222= {1010800, 65450 (U 200), 4320427 (20 P/Simp.)}

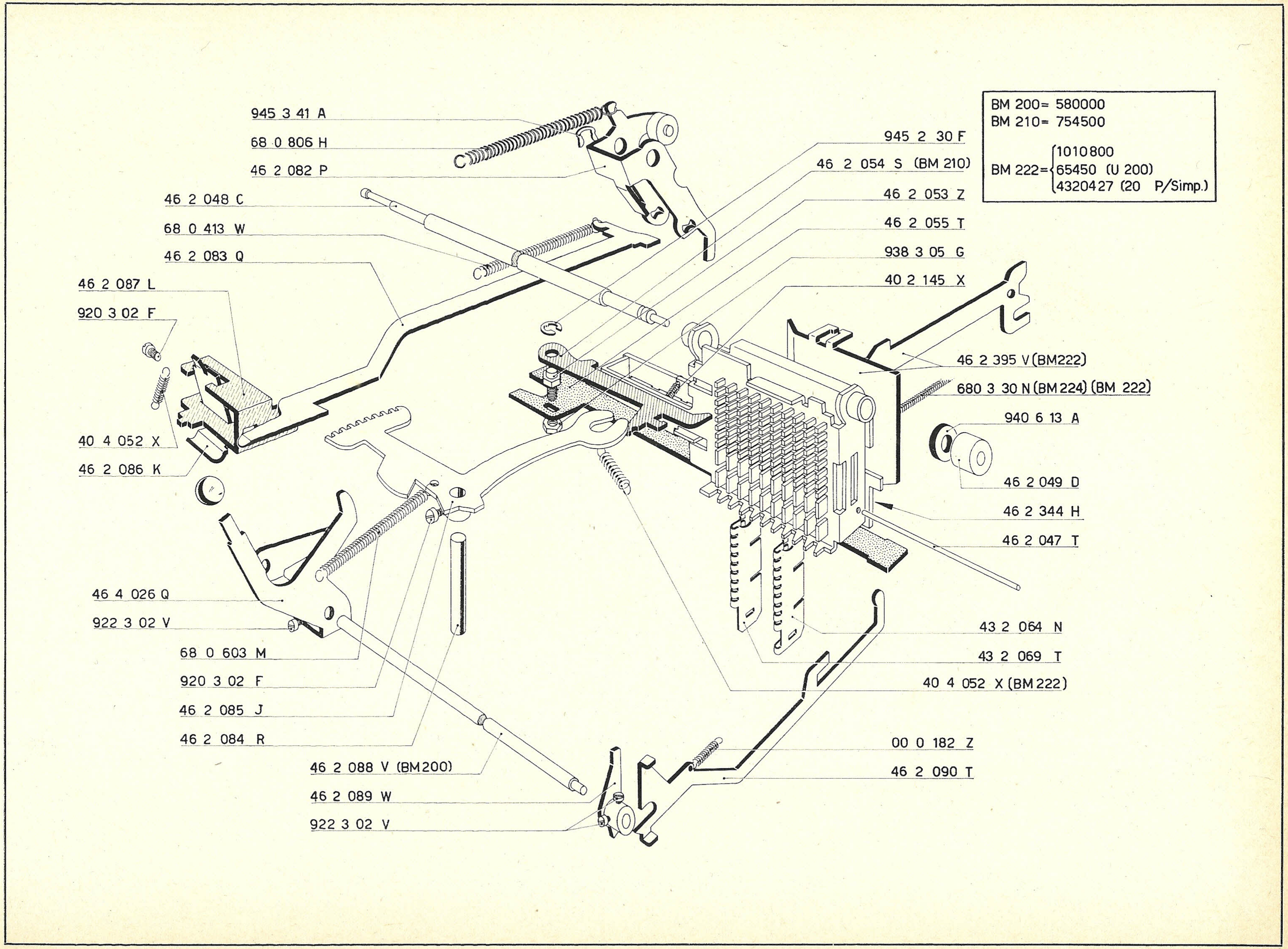
945 3 41 A
68 0 806 H
46 2 082 P
46 2 048 C
68 0 413 W
46 2 083 Q
46 2 087 L
920 3 02 F
40 4 052 X
46 2 086 K
46 4 026 Q
922 3 02 V
68 0 603 M
920 3 02 F
46 2 085 J
46 2 084 R
46 2 088 V (BM200)
46 2 089 W
922 3 02 V
945 2 30 F
46 2 054 S (BM 210)
46 2 053 Z
46 2 055 T
938 3 05 G
40 2 145 X
46 2 395 V (BM222)
680 3 30 N (BM224) (BM 222)
940 6 13 A
46 2 049 D
46 2 344 H
46 2 047 T
43 2 064 N
43 2 069 T
40 4 052 X (BM222)
00 0 182 Z
46 2 090 T

Comandi
Commandes
Controls
Steuerungen
Mandos
Comandos

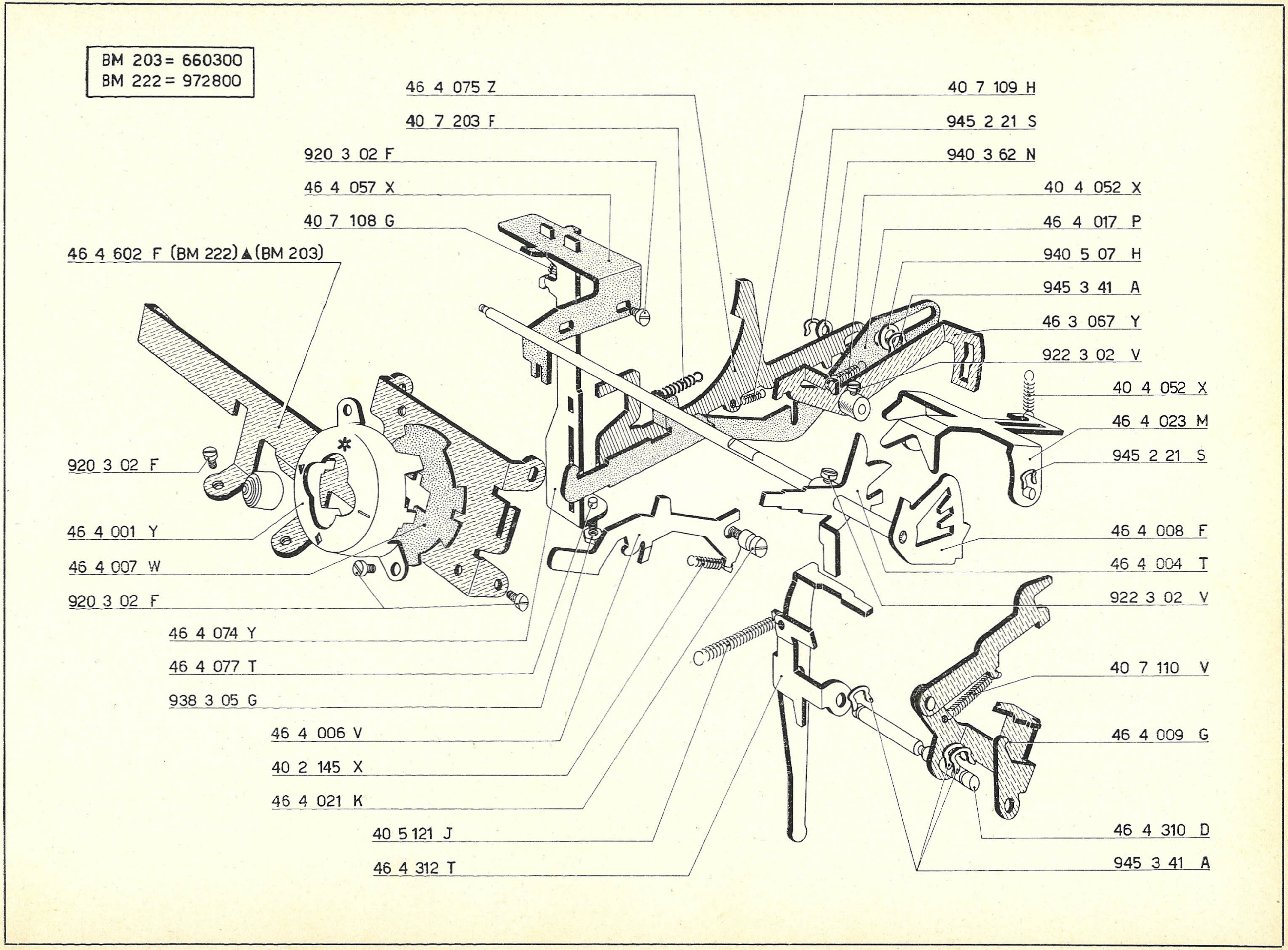
BM 203 = 660300
BM 222 = 972800

46 4 075 Z
40 7 203 F
920 3 02 F
46 4 057 X
40 7 108 G
46 4 602 F (BM 222)▲(BM 203)
920 3 02 F
46 4 001 Y
46 4 007 W
920 3 02 F
46 4 074 Y
46 4 077 T
938 3 05 G
46 4 006 V
40 2 145 X
46 4 021 K
40 5 121 J
46 4 312 T
40 7 109 H
945 2 21 S
940 3 62 N
40 4 052 X
46 4 017 P
940 5 07 H
945 3 41 A
46 3 067 Y
922 3 02 V
40 4 052 X
46 4 023 M
945 2 21 S
46 4 008 F
46 4 004 T
922 3 02 V
40 7 110 V
46 4 009 G
46 4 310 D
945 3 41 A

BM 203 = 660300

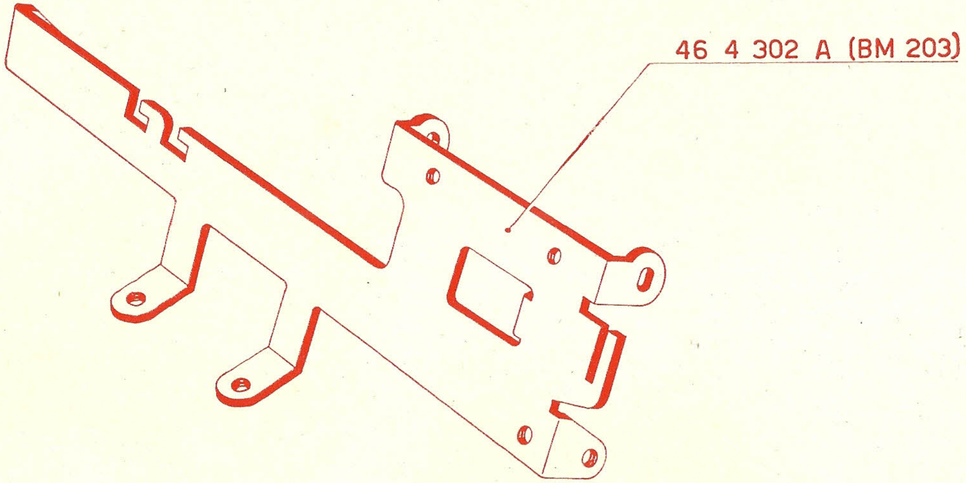
46 4 302 A (BM 203)

Manovella - Albero principale - Freno
Manivelle - Arbre principal - Frein
Crank - Main shaft - Brake
Kurbel - Hauptachse - Bremse
Manivela - Eje principal - Freno
Manivela - Arvore principal - Freio

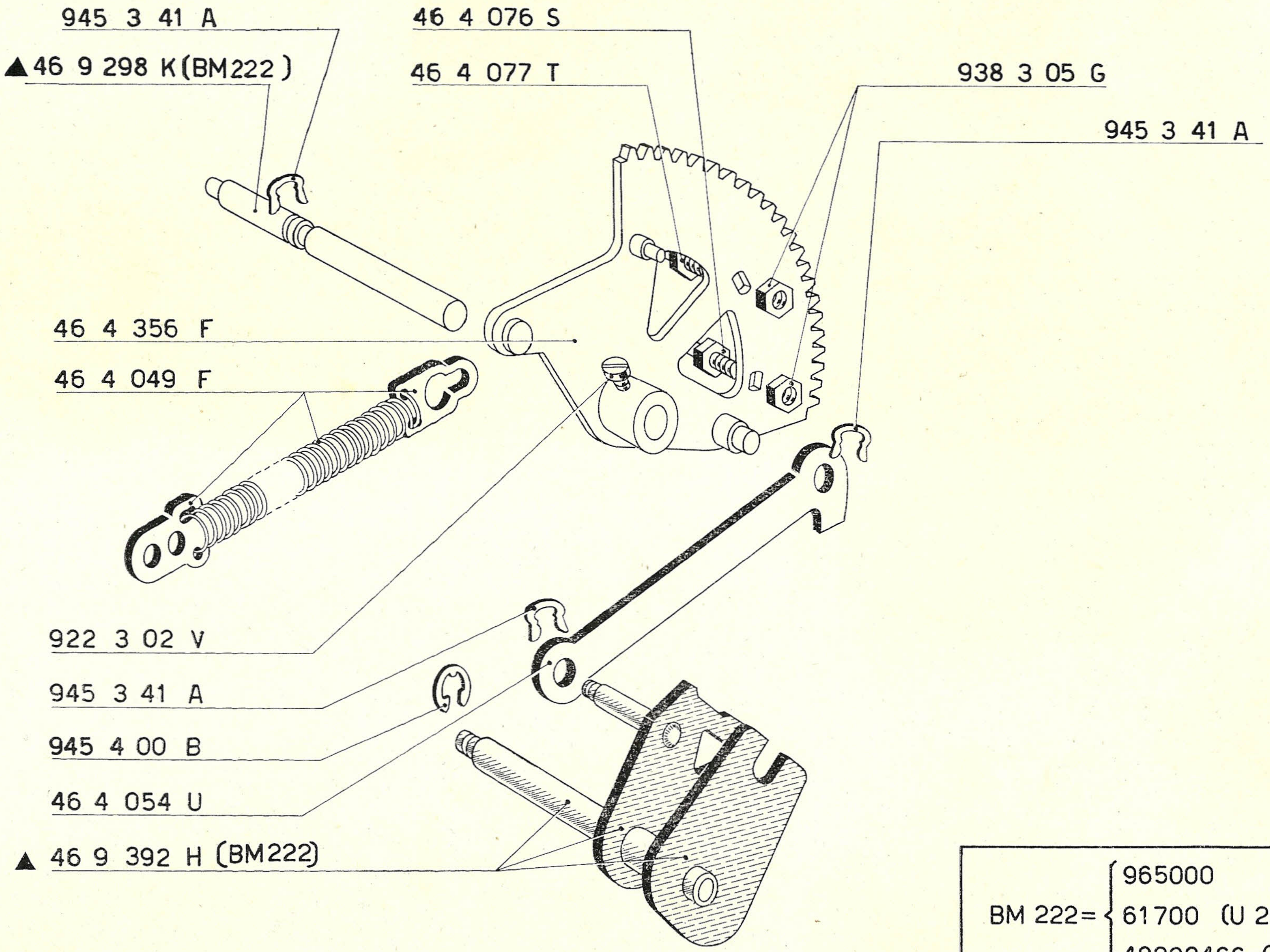
945 3 41 A
▲46 9 298 K (BM222)
46 4 076 S
46 4 077 T
938 3 05 G
945 3 41 A
46 4 356 F
46 4 049 F
922 3 02 V
945 3 41 A
945 4 00 B
46 4 054 U
▲ 46 9 392 H (BM222)

BM 222 = {
965000
61700 (U 200)
43203466 (20 P/Simp.)

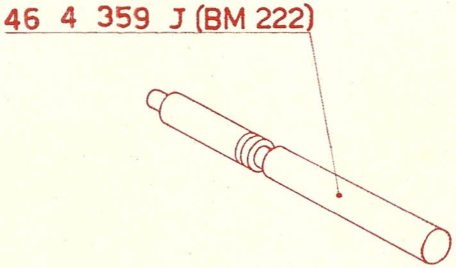
46 4 359 J (BM 222)

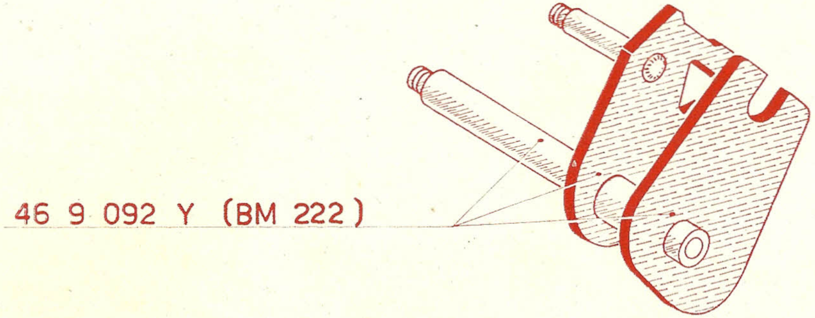
46 9 092 Y (BM 222)

BM 222 = {965000
61700 (U 200)
43203466 (20 P/Simp.)}

BM 206 = 645300
BM 207 = 703250
BM 209 = 729400

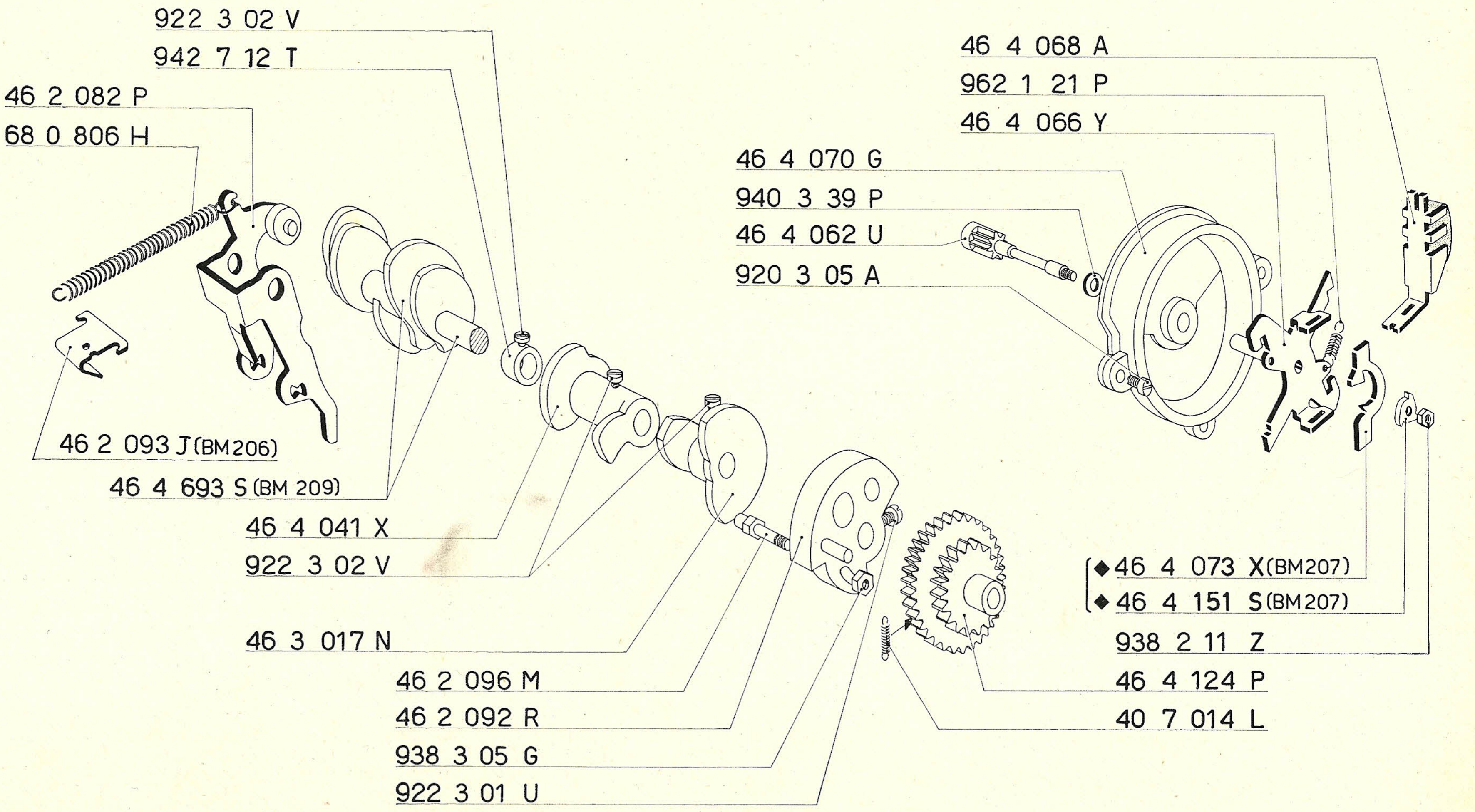
922 3 02 V
942 7 12 T
46 2 082 P
68 0 806 H
46 2 093 J (BM206)
46 4 693 S (BM 209)
46 4 041 X
922 3 02 V
46 3 017 N
46 2 096 M
46 2 092 R
938 3 05 G
922 3 01 U
46 4 068 A
962 1 21 P
46 4 066 Y
46 4 070 G
940 3 39 P
46 4 062 U
920 3 05 A
◆ 46 4 073 X (BM207)
◆ 46 4 151 S (BM207)
938 2 11 Z
46 4 124 P
40 7 014 L

Scrittura - Segni speciali
Ecriture - Signes spéciaux
Printing - Special signs
Schrift - Besondere Zeichen
Escritura - Signos especiales
Escrita - Sinais especiais

❋	
▲ 46 6 424 N (BM 222)	0
▲ 46 6 435 R (BM 222)	0.
▲ 46 6 434 Q (BM 222)	0,
▲ 46 6 249 N (BM 222)	◆
▲ 46 6 250 K (BM 222)	◆●

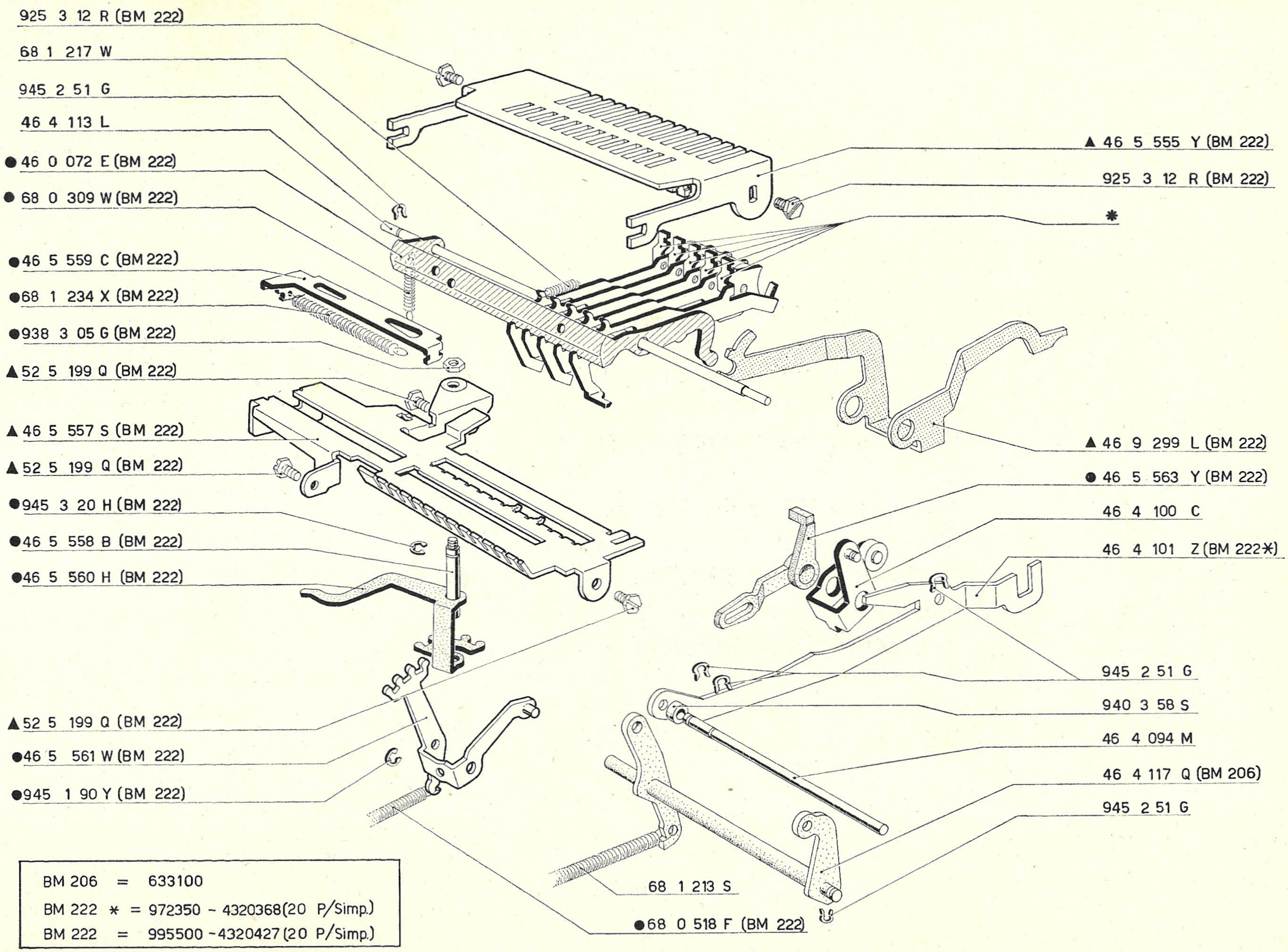
925 3 12 R (BM 222)
68 1 217 W
945 2 51 G
46 4 113 L
● 46 0 072 E (BM 222)
● 68 0 309 W (BM 222)
●46 5 559 C (BM 222)
●68 1 234 X (BM 222)
●938 3 05 G (BM 222)
▲52 5 199 Q (BM 222)
▲46 5 557 S (BM 222)
▲52 5 199 Q (BM 222)
●945 3 20 H (BM 222)
●46 5 558 B (BM 222)
●46 5 560 H (BM 222)
▲52 5 199 Q (BM 222)
●46 5 561 W (BM 222)
●945 1 90 Y (BM 222)
▲ 46 5 555 Y (BM 222)
925 3 12 R (BM 222)
*
▲ 46 9 299 L (BM 222)
● 46 5 563 Y (BM 222)
46 4 100 C
46 4 101 Z (BM 222*)
945 2 51 G
940 3 58 S
46 4 094 M
46 4 117 Q (BM 206)
945 2 51 G
68 1 213 S
●68 0 518 F (BM 222)

BM 206 = 633100

BM 222 * = 972350 - 4320368 (20 P/Simp.)

BM 222 = 995500 - 4320427 (20 P/Simp.)

✱	
46 4 155 W (BM 212-222)	0
46 4 153 U (BM 212-222)	0.
46 4 154 V (BM 212-222)	0,
46 4 132 P (BM 222)	◆
46 4 131 N (BM 222)	◆•

BM 210 = 748900
BM 212 = 766300
BM 216 = 880000
BM 222 = {995000
{4320427 (20 P/Simp)

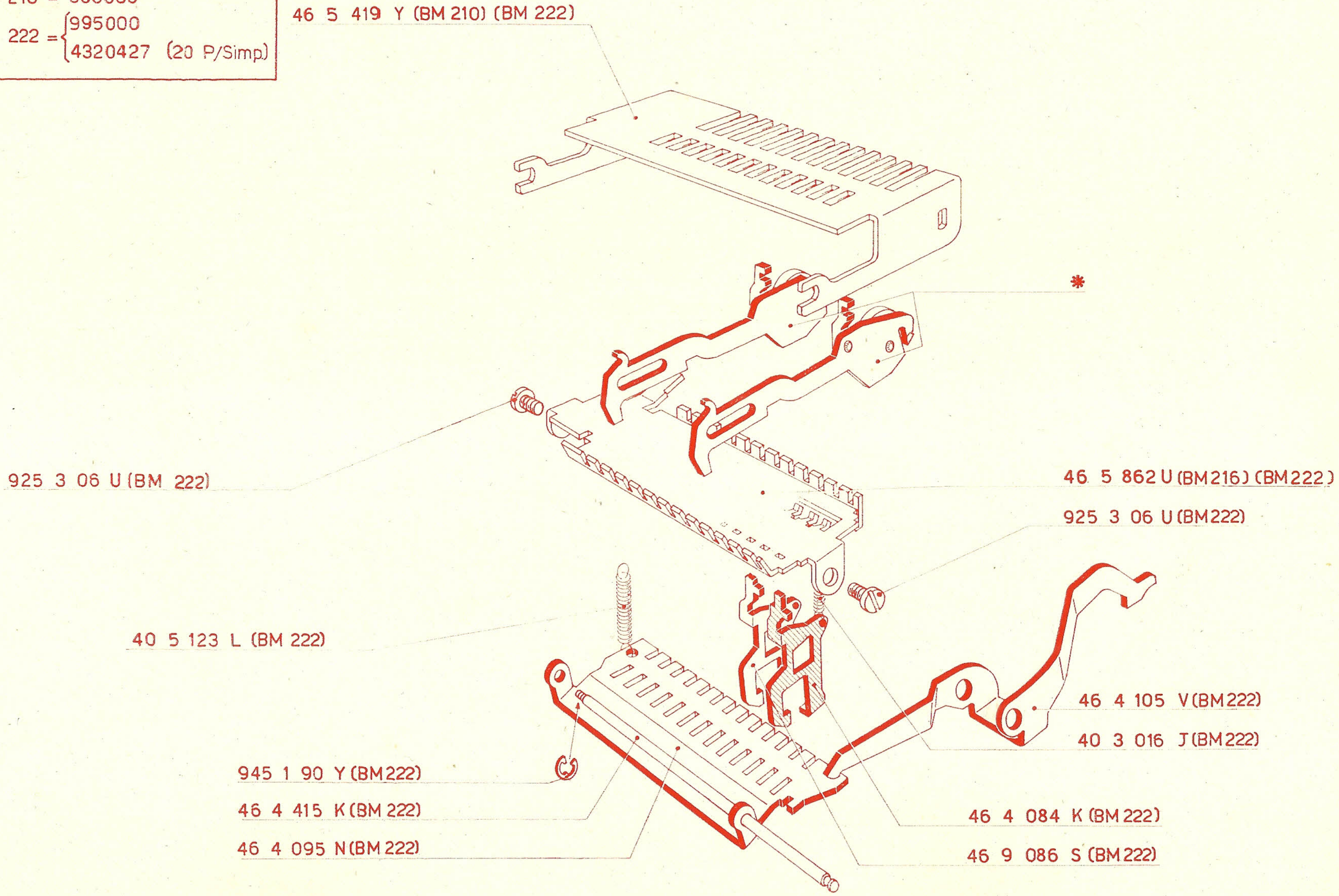
46 5 419 Y (BM 210) (BM 222)
*
925 3 06 U (BM 222)
46 5 862 U (BM216) (BM222)
925 3 06 U (BM222)
40 5 123 L (BM 222)
46 4 105 V (BM222)
40 3 016 J (BM222)
945 1 90 Y (BM222)
46 4 415 K (BM 222)
46 4 095 N (BM 222)
46 4 084 K (BM 222)
46 9 086 S (BM 222)

BM 222 =965000

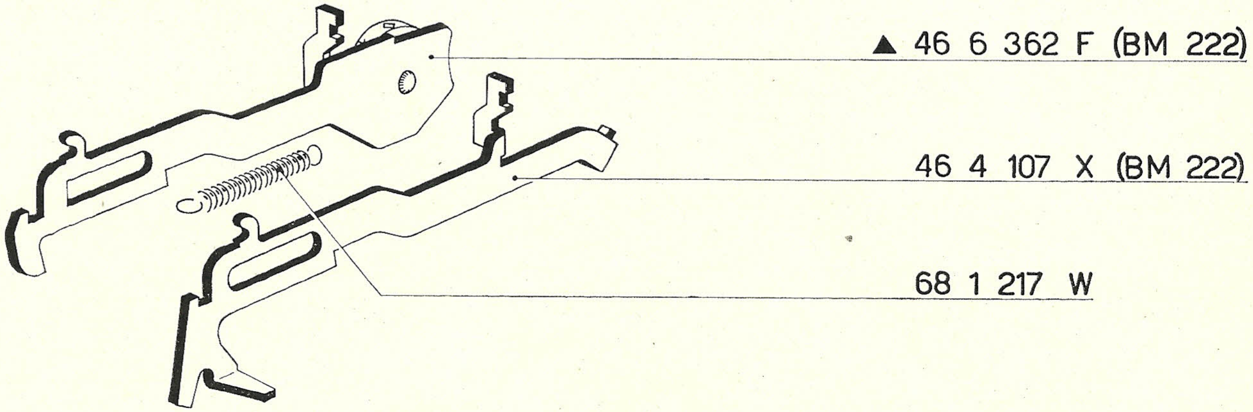
▲ 46 6 362 F (BM 222)
46 4 107 X (BM 222)
68 1 217 W

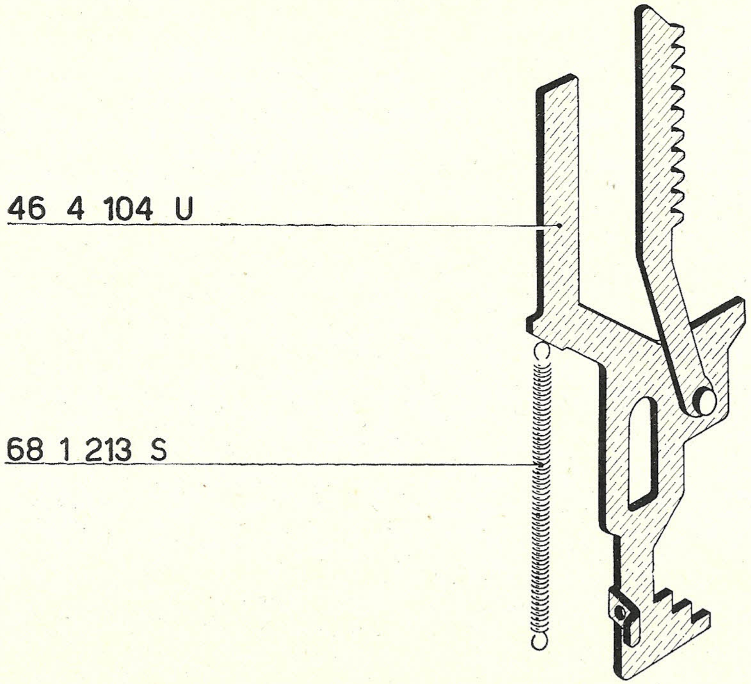
46 4 104 U
68 1 213 S

BM 206 = 666150
BM 222 = 965000

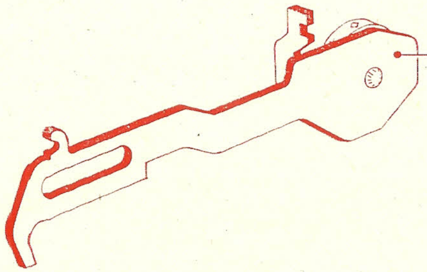

46 4 112 K (BM 206) (BM 222)

Avanzamento e inversione nastro
Avancement et inversion du ruban
Ribbon advance and reverse
Vorschub des Farbbandes und dessen Umschaltung
Avance e inversión de la cinta
Avançamento e inversão da fita

BM 209= 729400
BM 222= 995500
BM 222*=964500

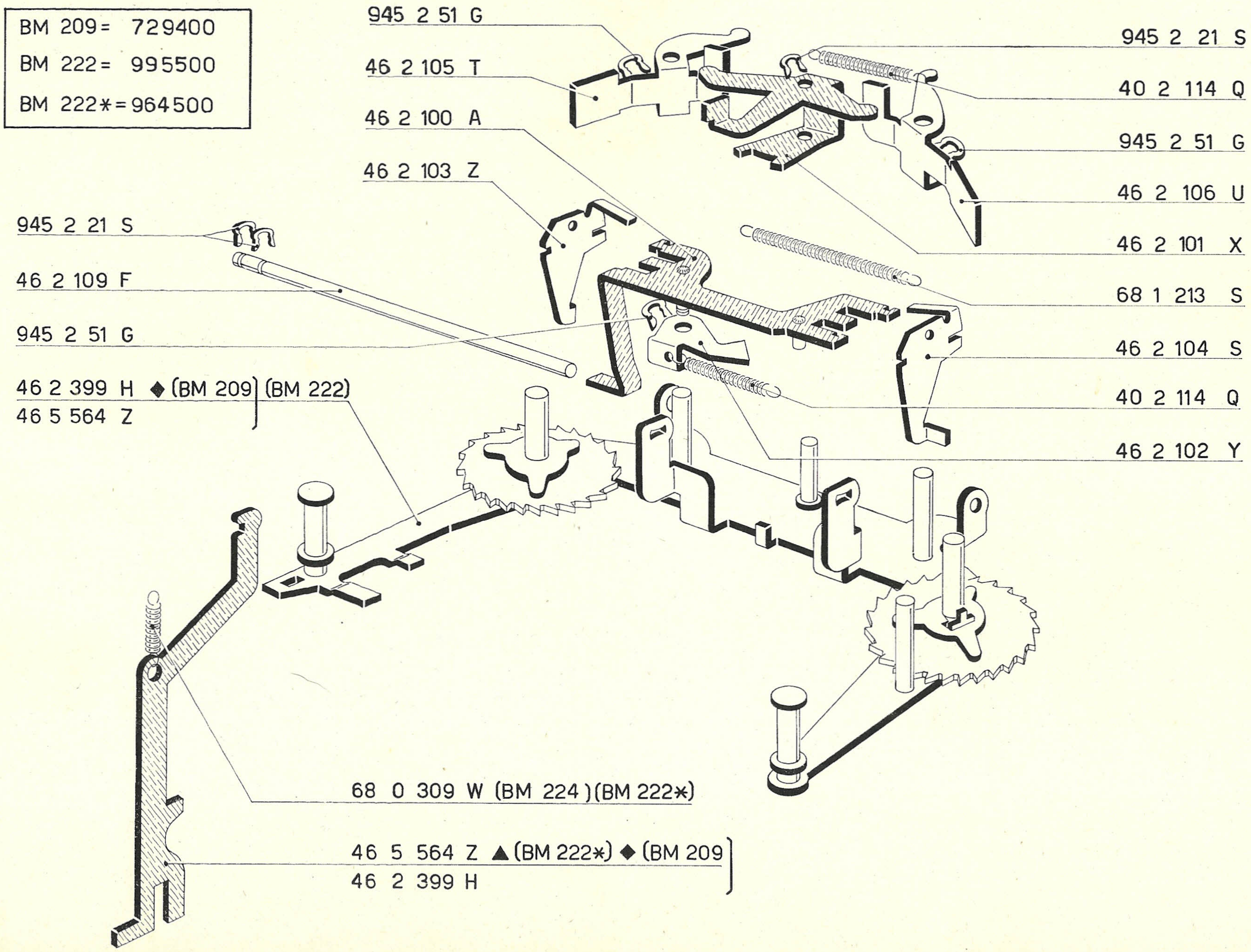
945 2 51 G
46 2 105 T
46 2 100 A
46 2 103 Z
945 2 21 S
46 2 109 F
945 2 51 G
46 2 399 H ◆ (BM 209) (BM 222)
46 5 564 Z
945 2 21 S
40 2 114 Q
945 2 51 G
46 2 106 U
46 2 101 X
68 1 213 S
46 2 104 S
40 2 114 Q
46 2 102 Y
68 0 309 W (BM 224)(BM 222*)
46 5 564 Z ▲(BM 222*) ◆ (BM 209)
46 2 399 H

BM 209= 729400
BM 222*=964500

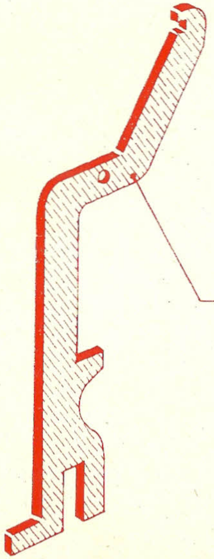
46 2 415 R (BM 209-222*)

Rullo
Cylindre
Platen
Walze
Rodillo
Rôlo

BM 222= 964500
4320346 (20 P/Simq)

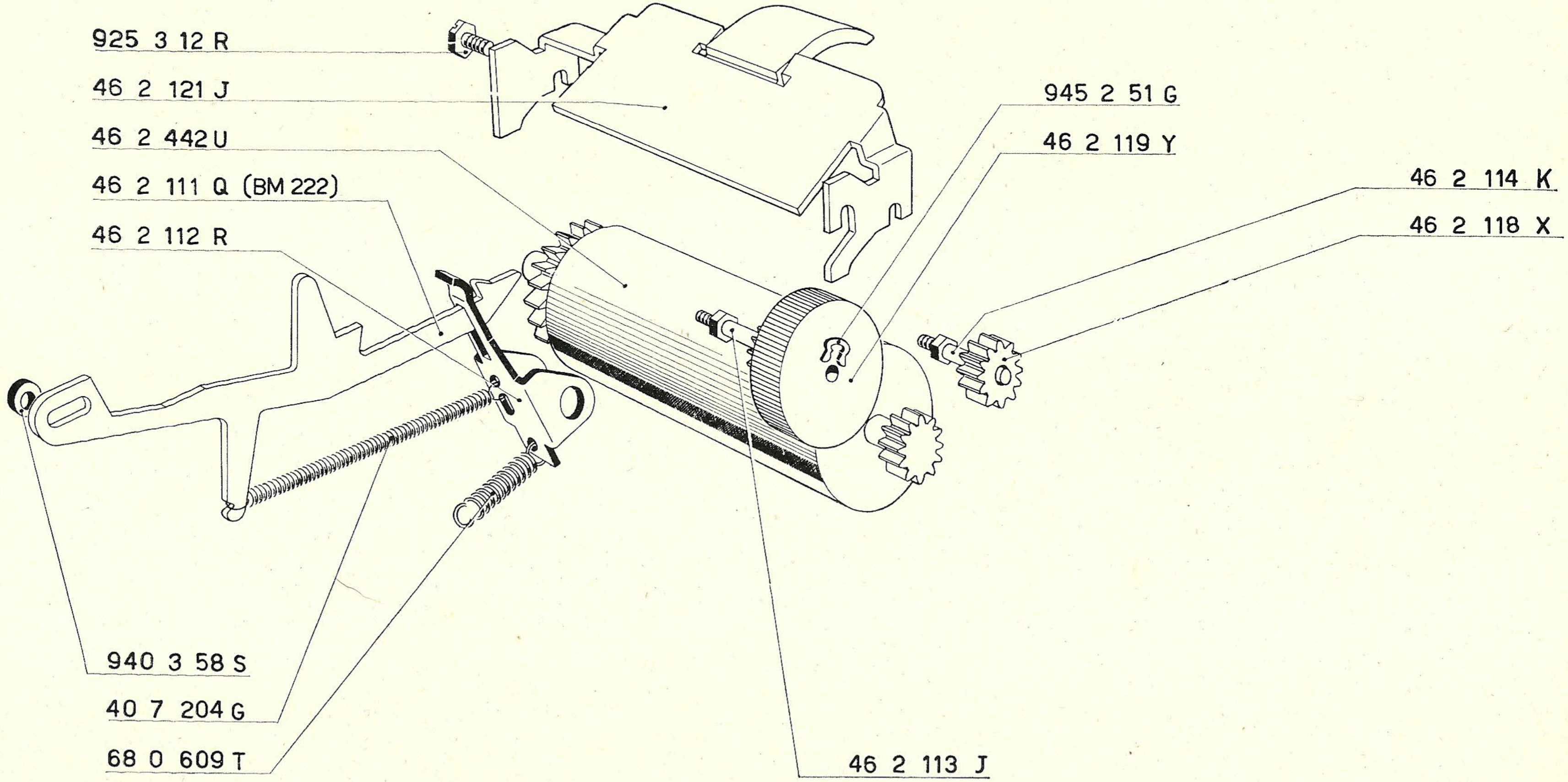
925 3 12 R
46 2 121 J
46 2 442 U
46 2 111 Q (BM 222)
46 2 112 R
945 2 51 G
46 2 119 Y
46 2 114 K
46 2 118 X
940 3 58 S
40 7 204 G
68 0 609 T
46 2 113 J

SUMMA PRIMA 20
SIMPLEX

Parti aggiunte o sostituite rispetto alla Summa Prima 20
Pièces adjointes ou remplacées par rapport à la Summa Prima 20
Added or replaced parts in relation to Summa Prima 20
Hinzugefügte oder ersetze Teile in Bezug auf Summa Prima 20
Piezas añadidas o substituidas respecto a la Summa Prima 20
Peças adjuntas o sostituidas respeito a Summa Prima 20

BM 211 = 4303800
BM 216 = 4319900
BM 222 = 4319867

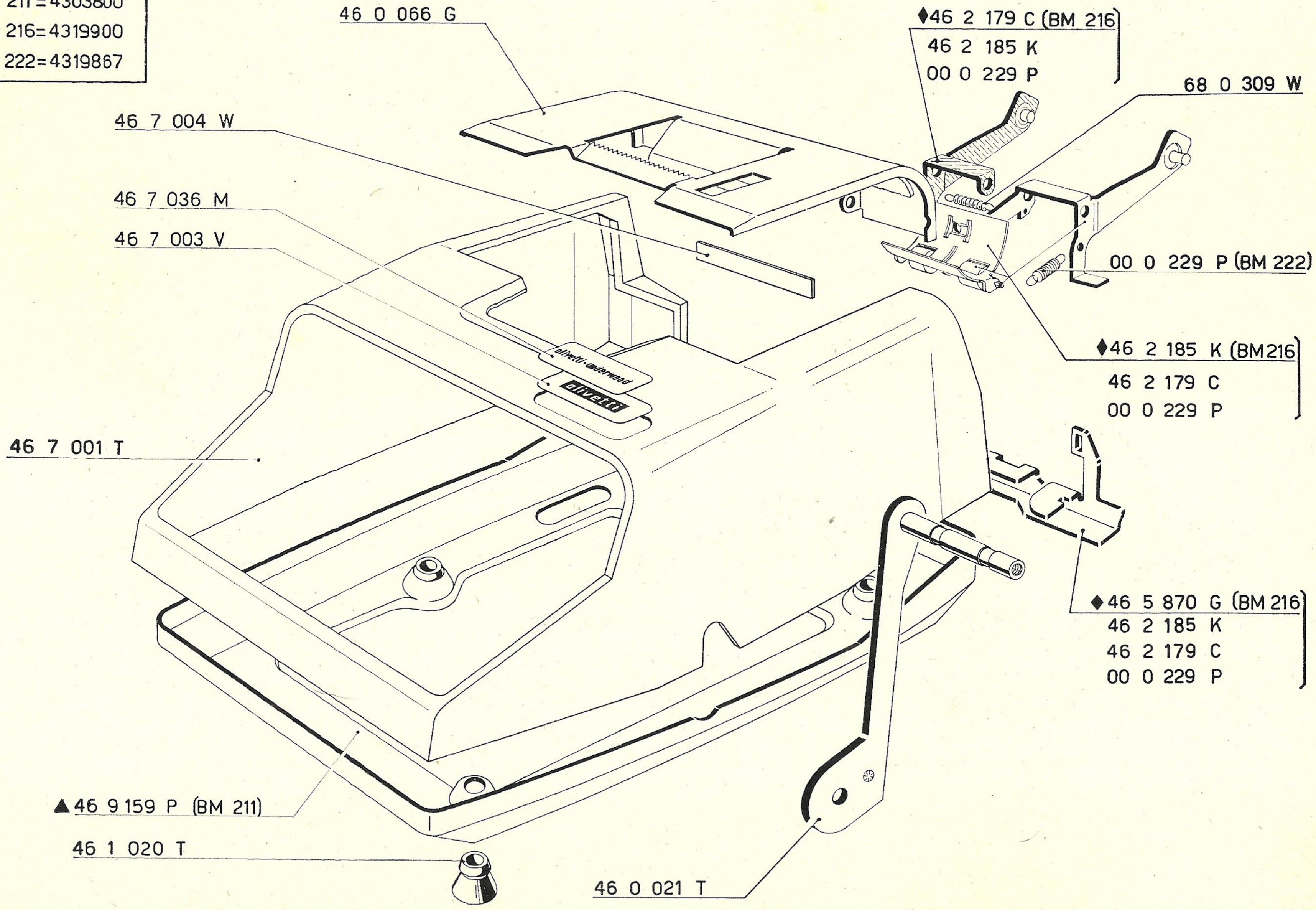
46 0 066 G
♦46 2 179 C (BM 216)
46 2 185 K
00 0 229 P
68 0 309 W
46 7 004 W
46 7 036 M
46 7 003 V
00 0 229 P (BM 222)
olivetti · underwood
olivetti
♦46 2 185 K (BM216)
46 2 179 C
00 0 229 P
46 7 001 T
♦46 5 870 G (BM 216)
46 2 185 K
46 2 179 C
00 0 229 P
▲46 9 159 P (BM 211)
46 1 020 T
46 0 021 T

BM 211 = 4303800

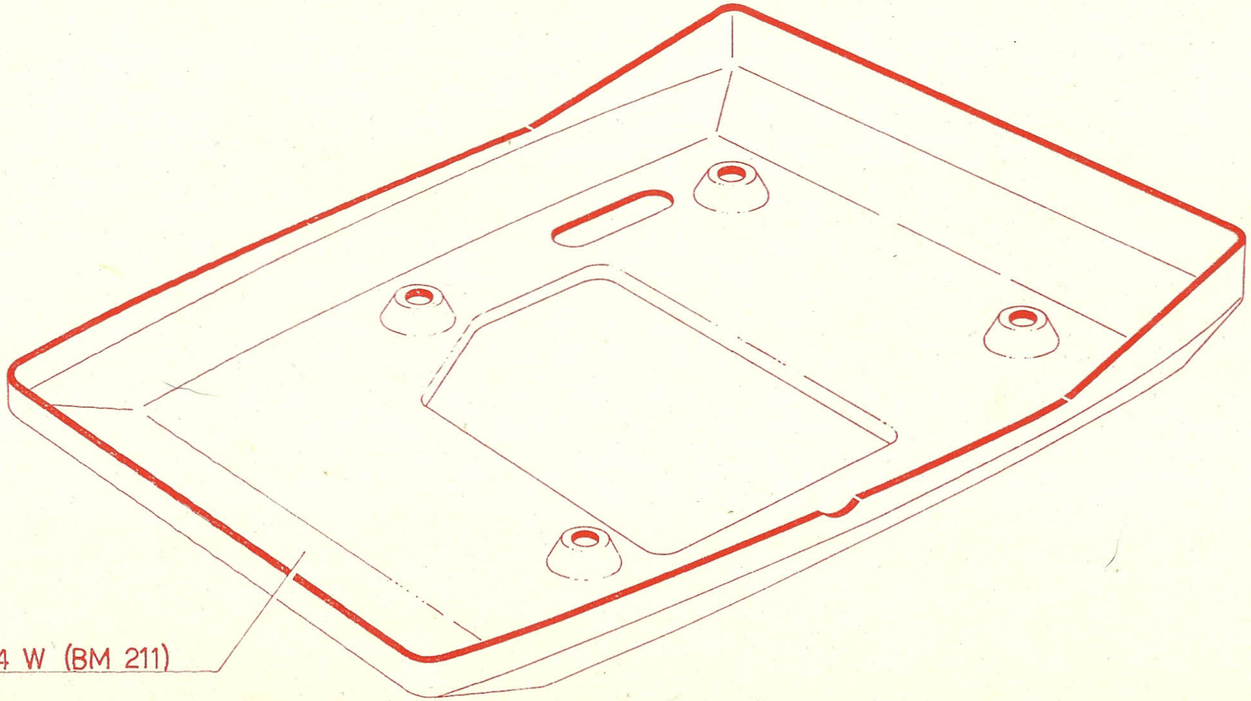
46 0 024 W (BM 211)

BM 216 = 4319867
BM 222 = 4320080

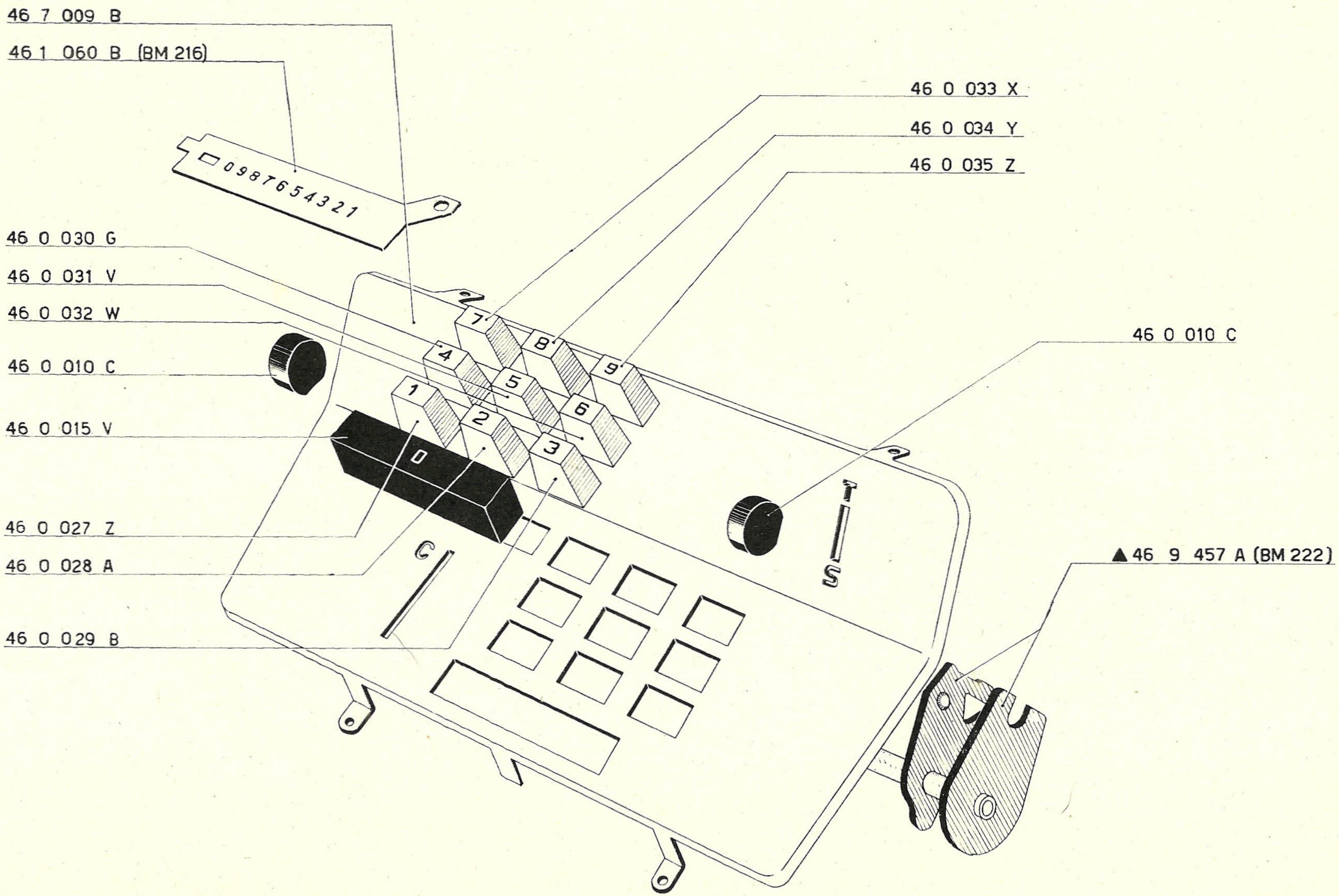
46 7 009 B
46 1 060 B (BM 216)
0 9 8 7 6 5 4 3 2 1
46 0 033 X
46 0 034 Y
46 0 035 Z
46 0 030 G
46 0 031 V
46 0 032 W
46 0 010 C
46 0 015 V
7
8
9
4
5
6
1
2
3
D
46 0 010 C
T
S
C
46 0 027 Z
46 0 028 A
▲46 9 457 A (BM 222)
46 0 029 B

BM 222 = 4320080

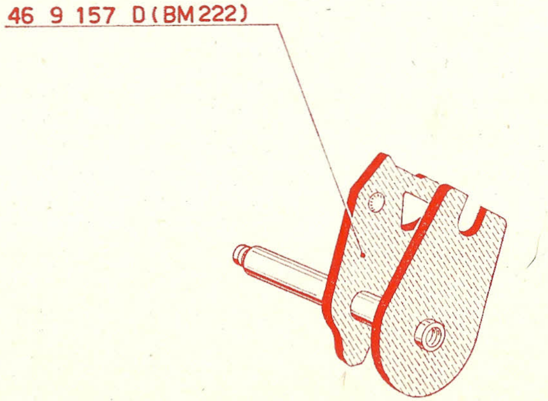
46 9 157 D (BM222)

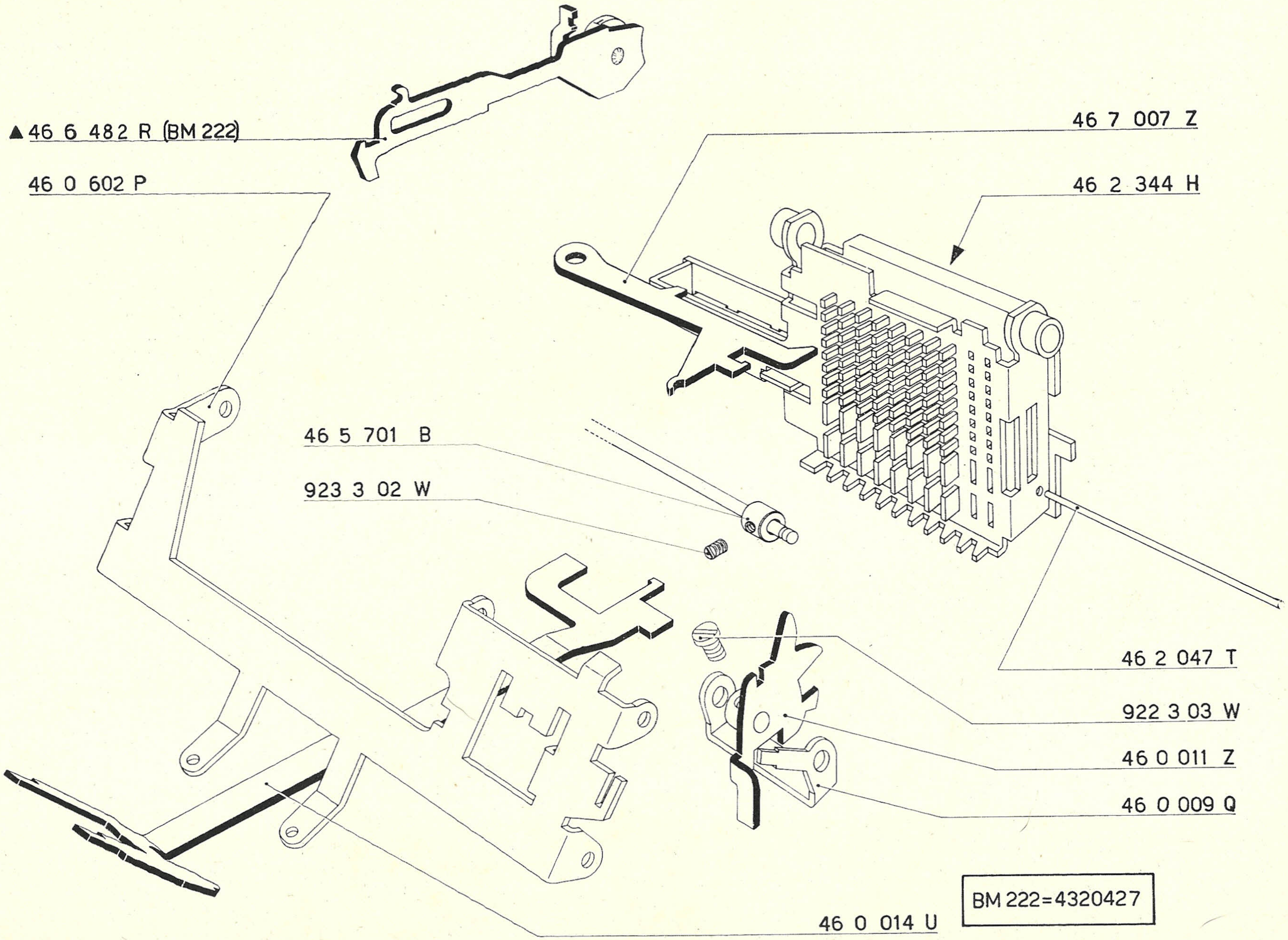
▲46 6 482 R (BM 222)
46 0 602 P
46 7 007 Z
46 2 344 H
46 5 701 B
923 3 02 W
46 2 047 T
922 3 03 W
46 0 011 Z
46 0 009 Q
46 0 014 U

BM 222=4320427

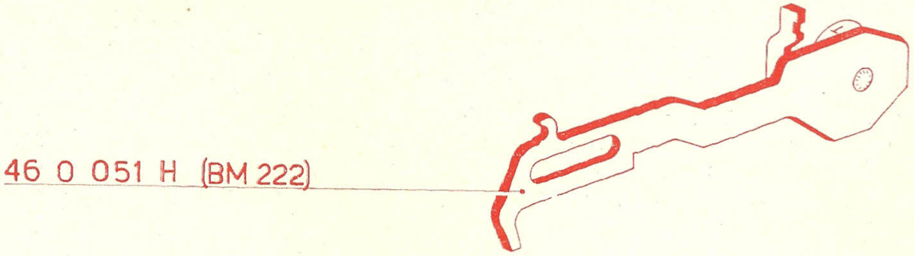
46 0 051 H (BM 222)

BM 222=4320427

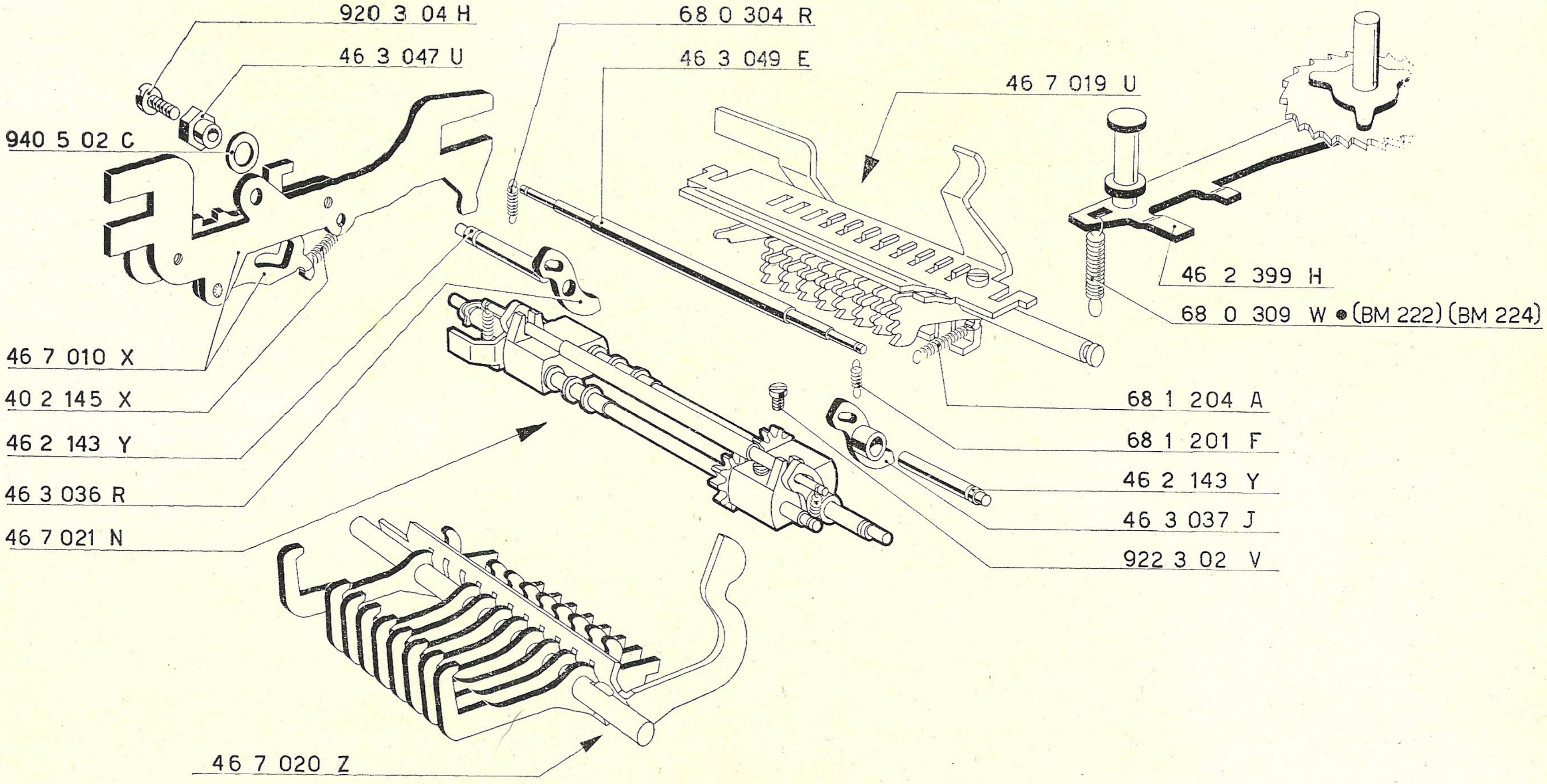
920 3 04 H
46 3 047 U
940 5 02 C
68 0 304 R
46 3 049 E
46 7 019 U
46 2 399 H
68 0 309 W ● (BM 222) (BM 224)
68 1 204 A
68 1 201 F
46 2 143 Y
46 3 037 J
922 3 02 V
46 7 010 X
40 2 145 X
46 2 143 Y
46 3 036 R
46 7 021 N
46 7 020 Z

BM 222 = 4320427

SUMMA PRIMA 20
STERLINA Mod. 71

Copertura - Lamiera di fondo - Portarotolo
Carrosserie - Tôle de fond - Porte-rouleau de papier
Casing - Bottom plate - Paper-tape carrying
Schutzkappe - Untersatzplatte - Papierrollenträger
Tapa - Chapa de fondo - Portarollo
Cobertura - Lâmina de fundo - Porta-rôlo

BM 204 = 55700
BM 216 = 130000
BM 220 = 5420500
BM 222 = 5400001
BM 222* = 5412450

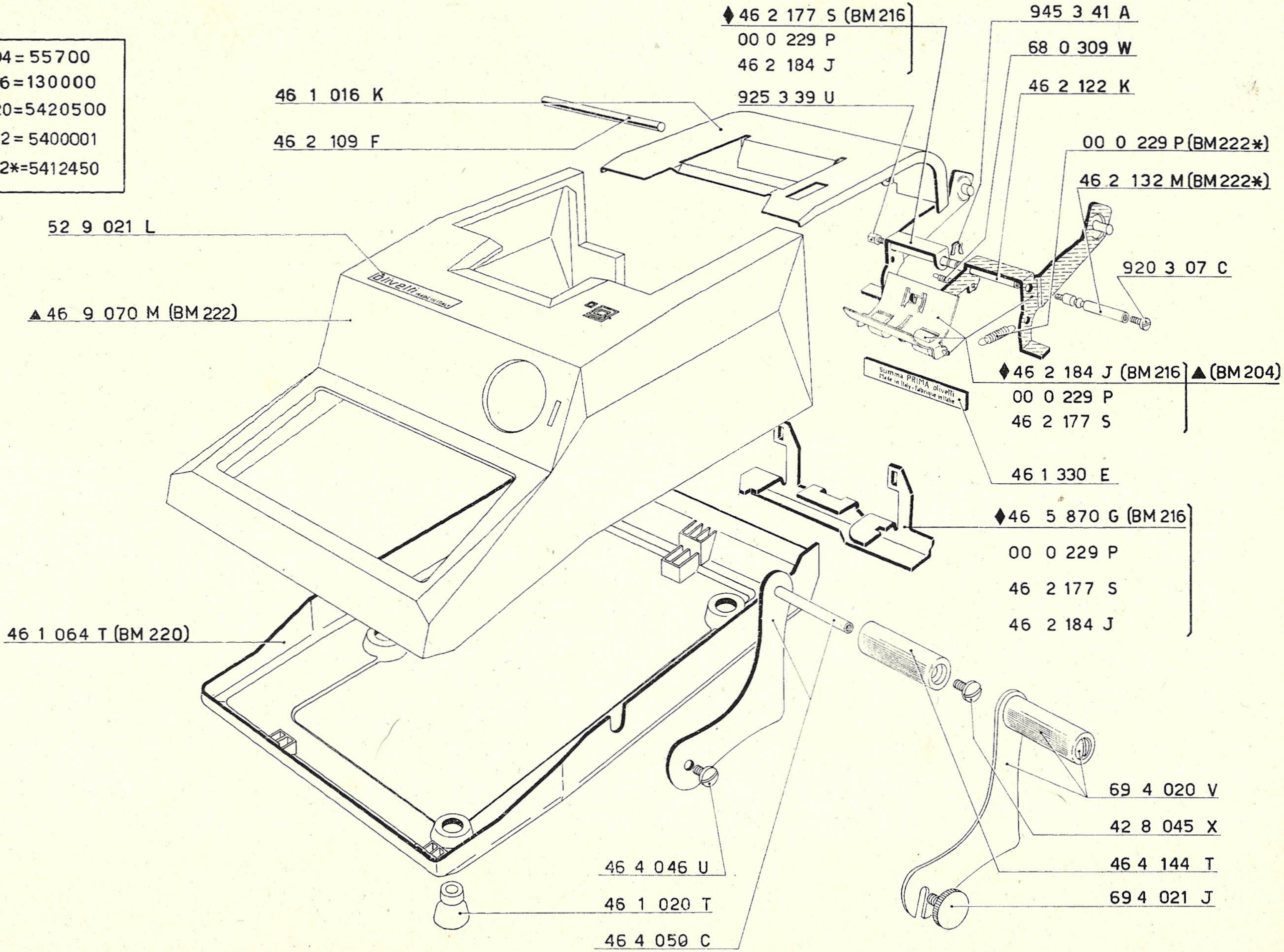
♦46 2 177 S (BM216)
00 0 229 P
46 2 184 J
945 3 41 A
68 0 309 W
46 2 122 K
46 1 016 K
925 3 39 U
46 2 109 F
00 0 229 P (BM222*)
46 2 132 M (BM222*)
52 9 021 L
olivetti MADE IN ITALY
920 3 07 C
▲46 9 070 M (BM 222)
♦46 2 184 J (BM 216) ▲(BM 204)
00 0 229 P
46 2 177 S
summa PRIMA olivetti
Made in Italy - Fabriqué en Italie
46 1 330 E
♦46 5 870 G (BM 216)
00 0 229 P
46 2 177 S
46 2 184 J
46 1 064 T (BM 220)
69 4 020 V
42 8 045 X
46 4 144 T
69 4 021 J
46 4 046 U
46 1 020 T
46 4 050 C

BM 204=55700
BM 222=5400001

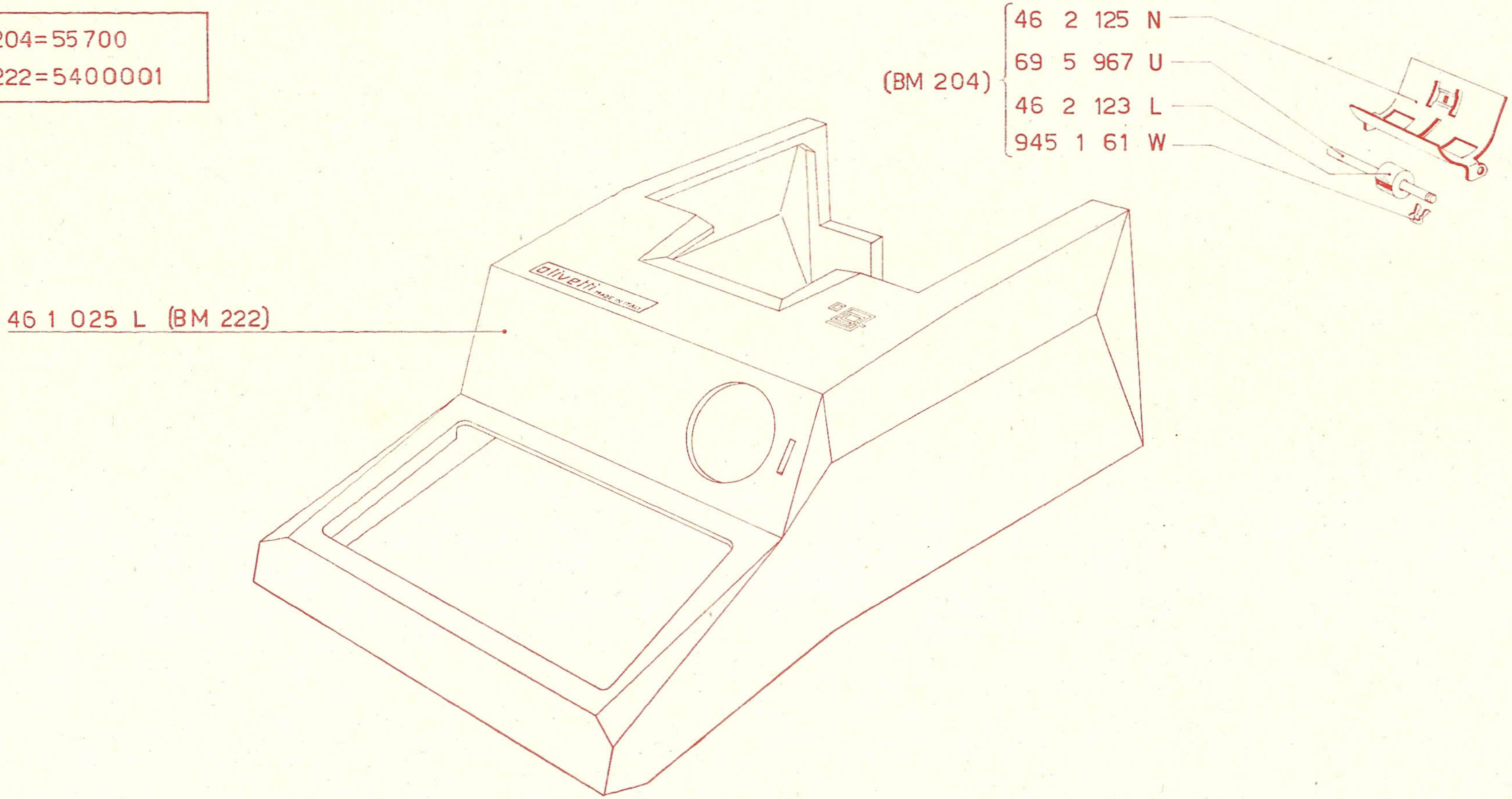
46 2 125 N
69 5 967 U
(BM 204)
46 2 123 L
945 1 61 W
46 1 025 L (BM 222)
olivetti MADE IN ITALY

Basamento - Fianchi
Socle - Flancs
Base - Side-plates
Grundplatte - Seitenteile
Base - Lados
Base - Flancos

BM 222 = {5432000 (20 P/Y)
4003644 (20 P/Y Simp.)

BM 222 ∗ = {5441700 (20 P/Y)
420105 (U 200 Y)
4003644 (20 P/Y Simp.)

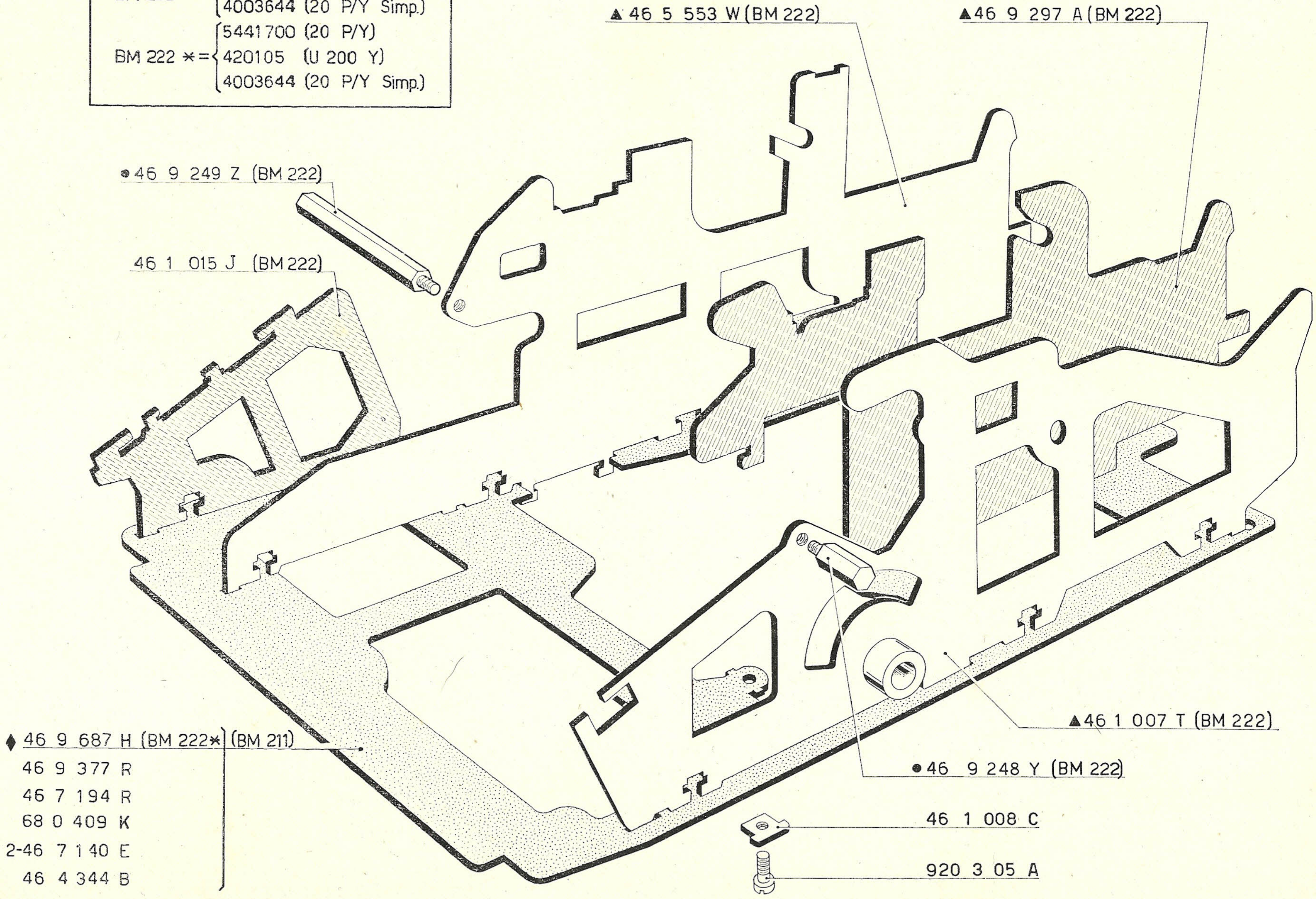
▲ 46 5 553 W (BM 222)
▲ 46 9 297 A (BM 222)
● 46 9 249 Z (BM 222)
46 1 015 J (BM 222)
♦ 46 9 687 H (BM 222∗) (BM 211)
46 9 377 R
46 7 194 R
68 0 409 K
2-46 7 140 E
46 4 344 B
▲ 46 1 007 T (BM 222)
● 46 9 248 Y (BM 222)
46 1 008 C
920 3 05 A

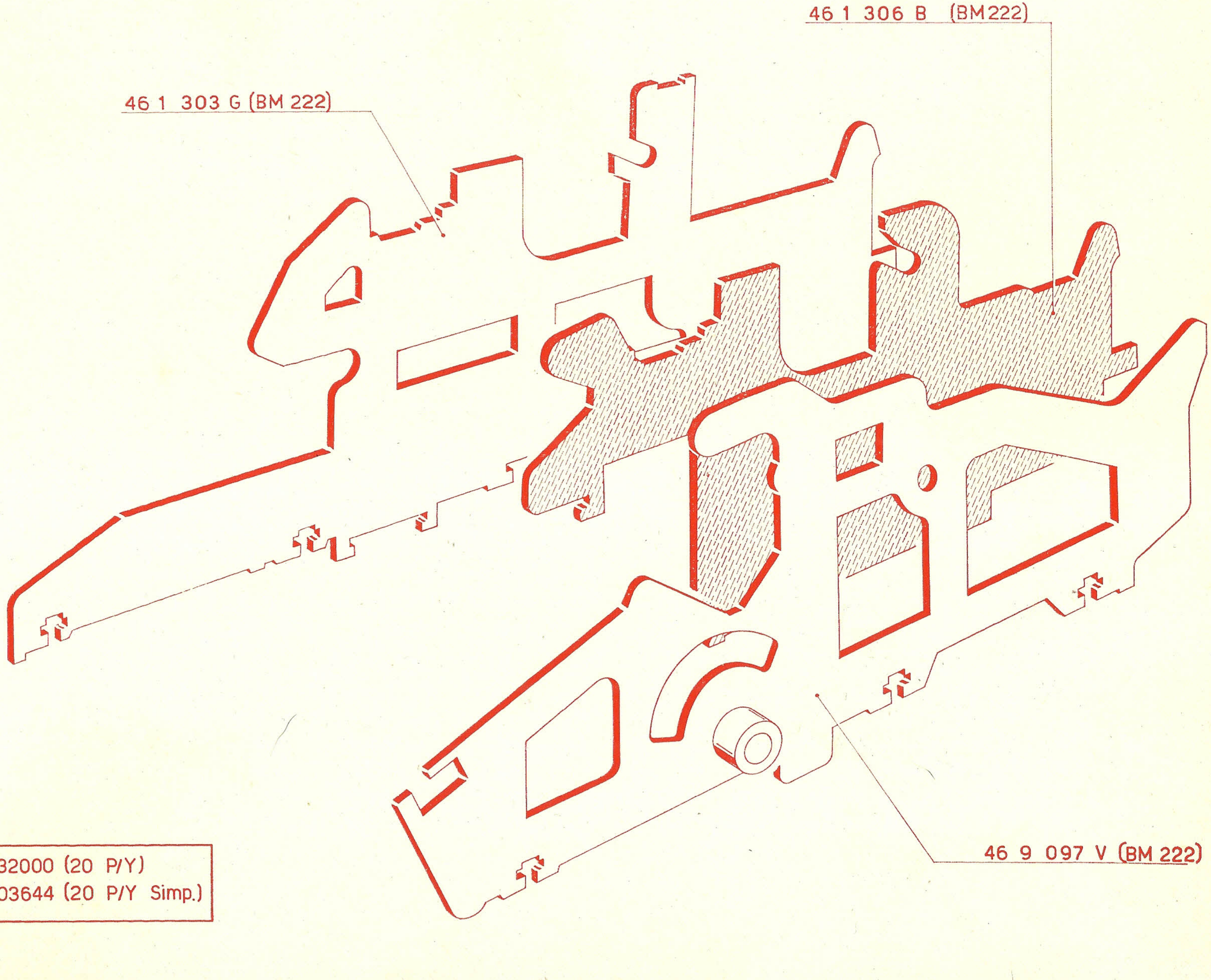
46 1 306 B (BM222)
46 1 303 G (BM 222)
46 9 097 V (BM 222)

BM 222 = (5432000 (20 P/Y)
4003644 (20 P/Y Simp.)

Gruppo della tastiera e bloccaggi
Groupe du clavier et blocages
Keyboard unit and lockings
Gruppe des Tastenfeldes und Sperrungen
Grupo del teclado y bloqueos
Grupo do teclado e blocagens

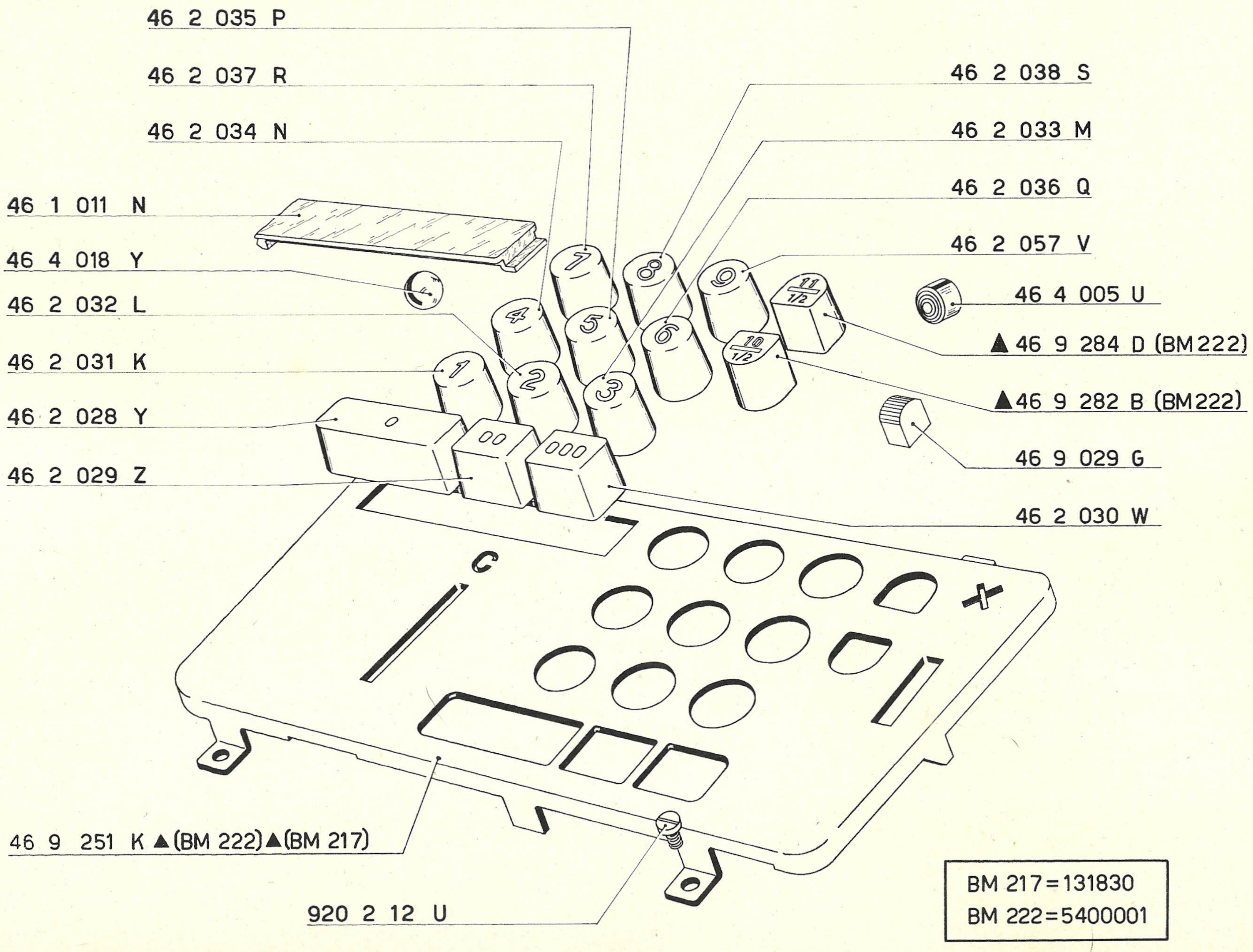
46 2 035 P
46 2 037 R
46 2 034 N
46 1 011 N
46 4 018 Y
46 2 032 L
46 2 031 K
46 2 028 Y
46 2 029 Z
46 2 038 S
46 2 033 M
46 2 036 Q
46 2 057 V
46 4 005 U
▲46 9 284 D (BM222)
▲46 9 282 B (BM222)
46 9 029 G
46 2 030 W
46 9 251 K ▲(BM 222)▲(BM 217)
920 2 12 U
7
8
9
11/1/2
4
5
6
10/1/2
1
2
3
0
00
000
C
+

BM 217=131830
BM 222=5400001

BM 217 = 131830
BM 222 = 5400001

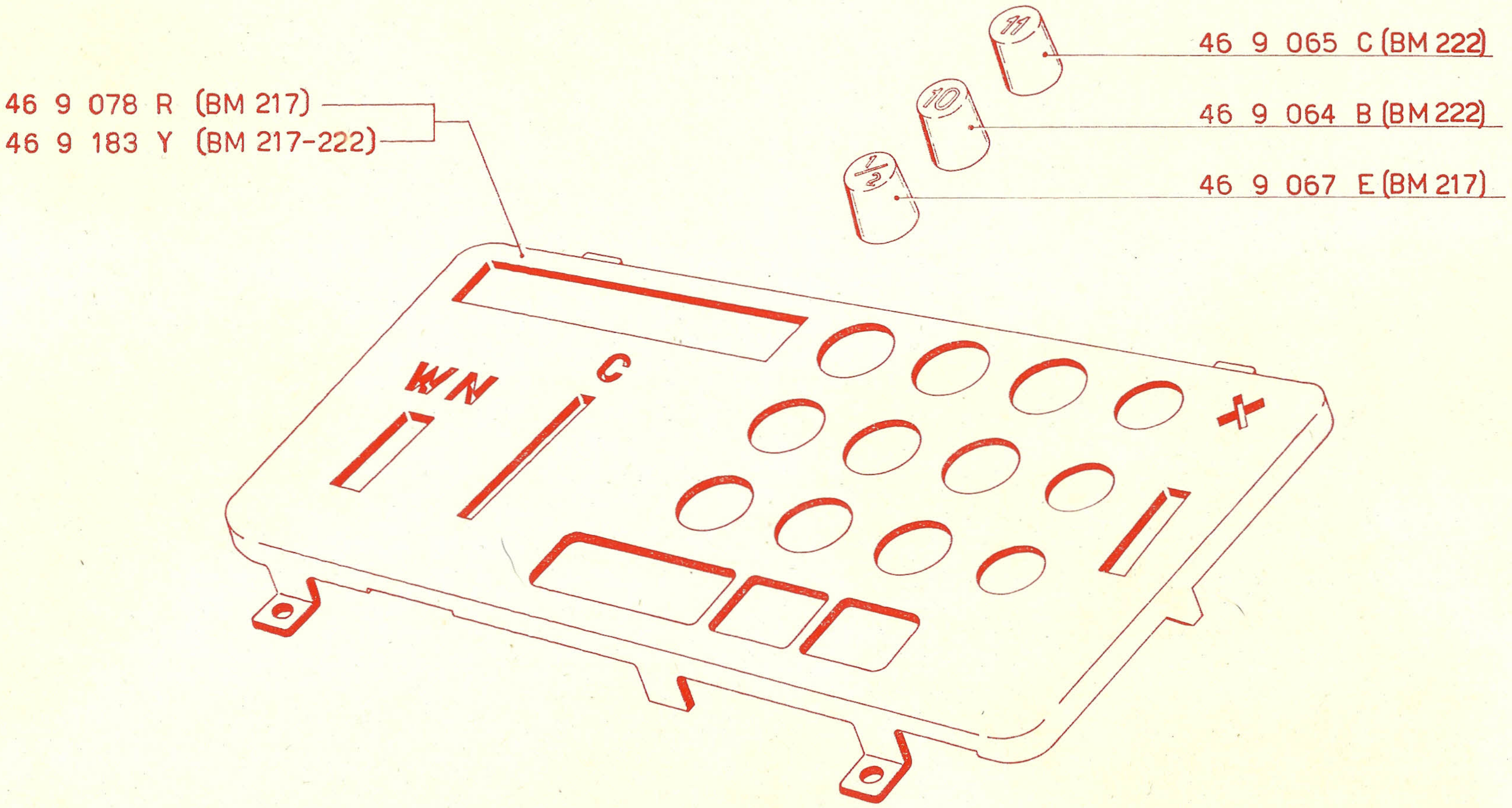
46 9 078 R (BM 217)
46 9 183 Y (BM 217-222)
46 9 065 C (BM 222)
46 9 064 B (BM 222)
46 9 067 E (BM 217)
11
10
1/2
WN
C

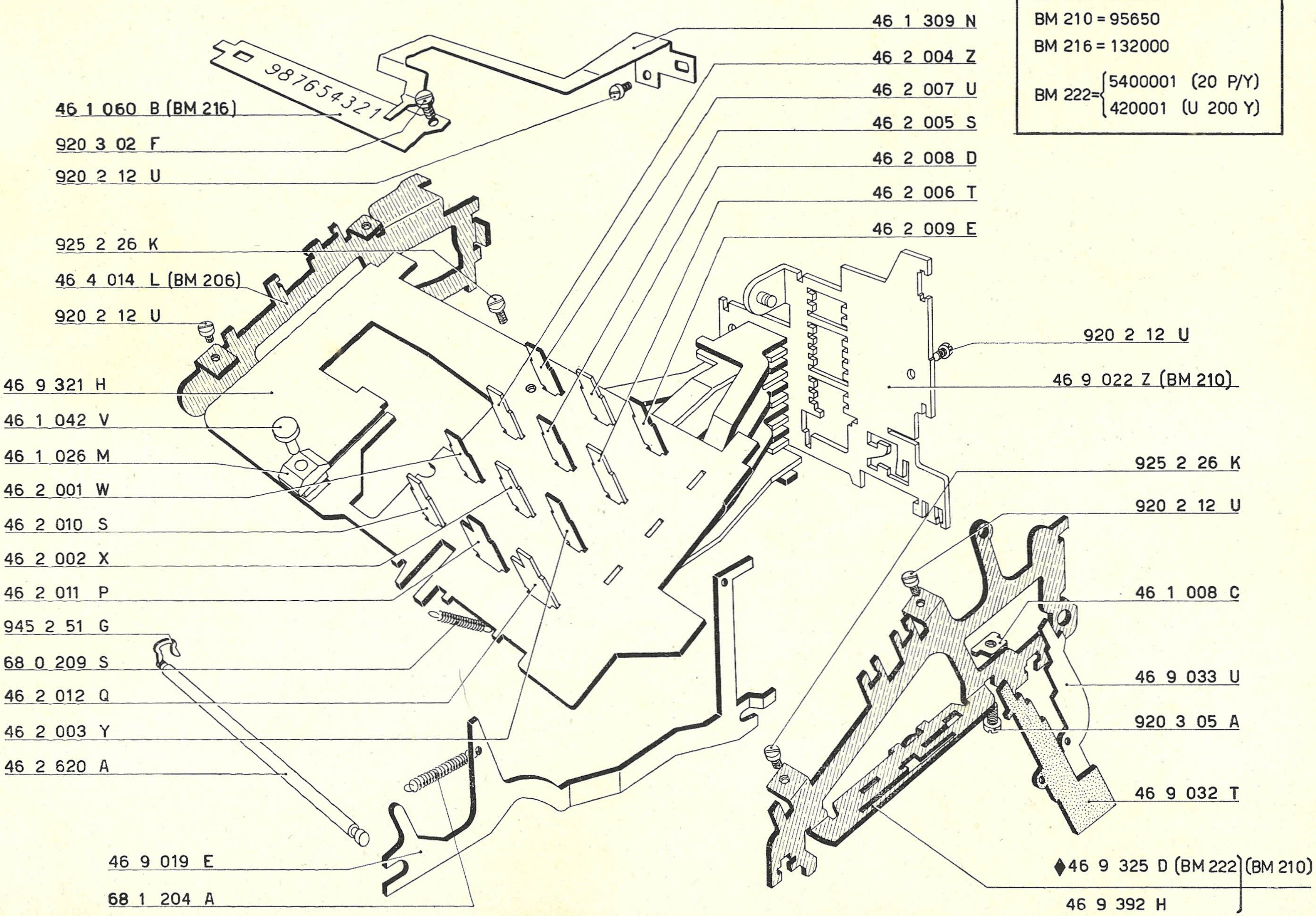
46 1 060 B (BM 216)
920 3 02 F
920 2 12 U
925 2 26 K
46 4 014 L (BM 206)
920 2 12 U
46 9 321 H
46 1 042 V
46 1 026 M
46 2 001 W
46 2 010 S
46 2 002 X
46 2 011 P
945 2 51 G
68 0 209 S
46 2 012 Q
46 2 003 Y
46 2 620 A
46 9 019 E
68 1 204 A
987654321
46 1 309 N
46 2 004 Z
46 2 007 U
46 2 005 S
46 2 008 D
46 2 006 T
46 2 009 E
920 2 12 U
46 9 022 Z (BM 210)
925 2 26 K
920 2 12 U
46 1 008 C
46 9 033 U
920 3 05 A
46 9 032 T
♦46 9 325 D (BM 222) (BM 210)
46 9 392 H

BM 206 = 56830
BM 210 = 95650
BM 216 = 132000
BM 222 = 5400001 (20 P/Y)
BM 222 = 420001 (U 200 Y)

BM 222= 5400001 (20 P/Y)
420001 (U 200 Y)

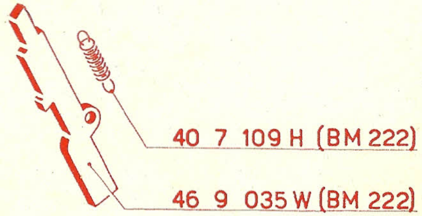
40 7 109 H (BM 222)
46 9 035 W (BM 222)

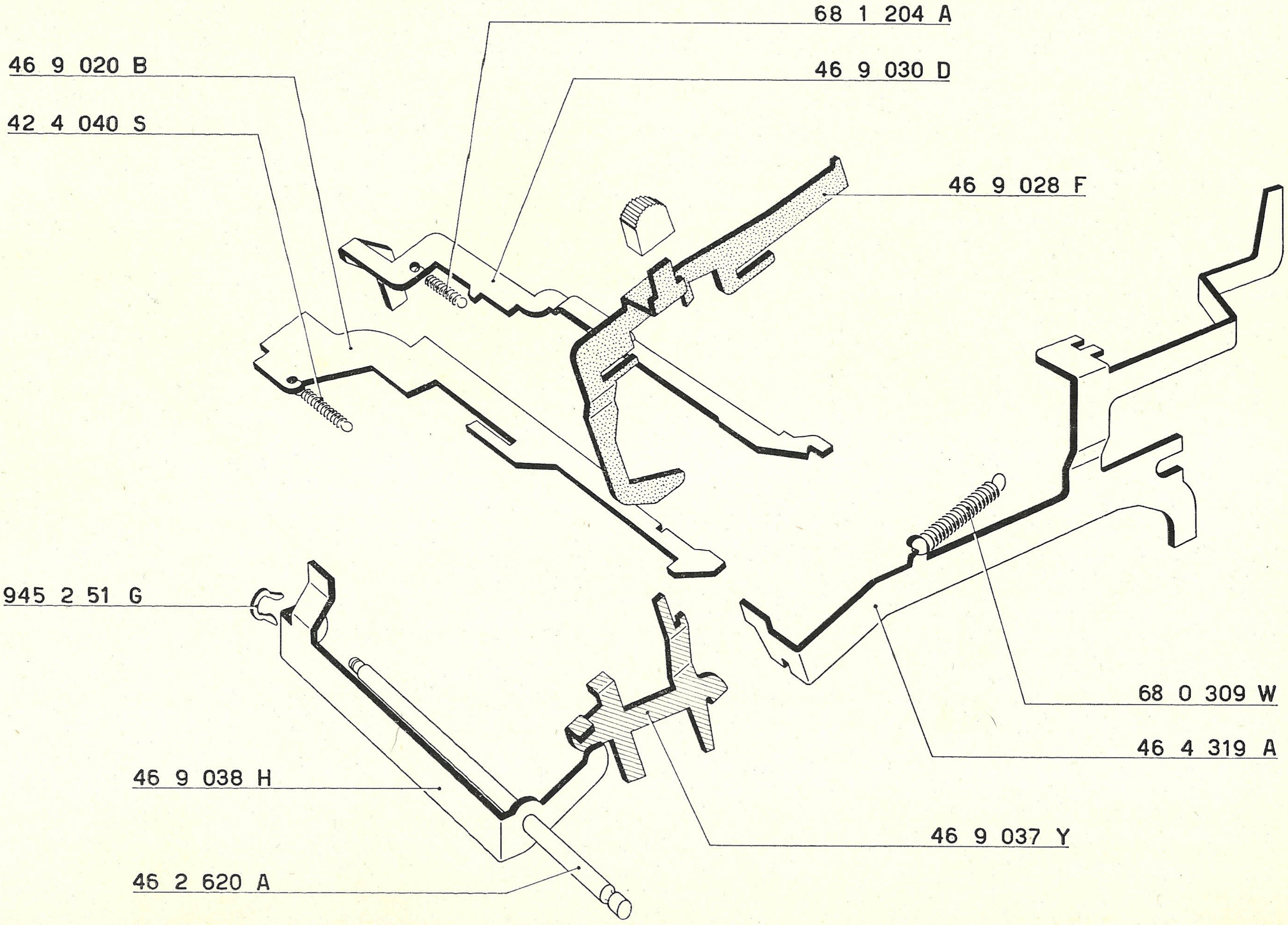
68 1 204 A
46 9 020 B
46 9 030 D
42 4 040 S
46 9 028 F
945 2 51 G
68 0 309 W
46 4 319 A
46 9 038 H
46 9 037 Y
46 2 620 A

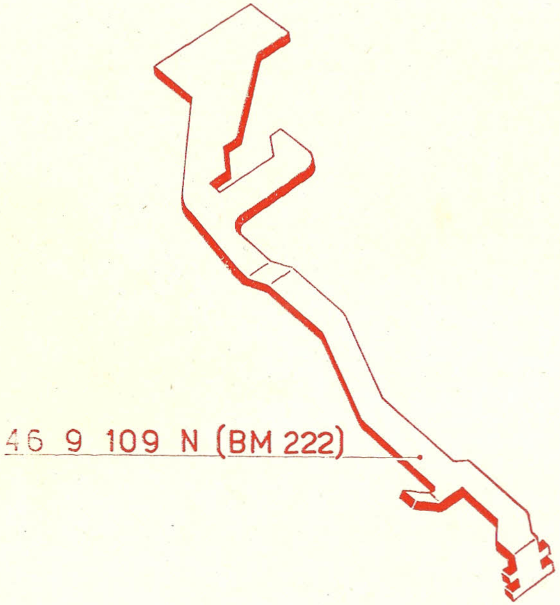
46 9 109 N (BM 222)

BM 222 = { 5400001 (20 P/Y)
420001 (U 200 Y)

Dentiere principali - Trasmissione decine
Crémaillères principales - Transmission des dizaines
Main racks - Transfer of the tens
Hauptzahnstangen - Uebertragung der Zehner
Cremalleras principales - Transmisión decenas
Dentaduras principais - Transmissão dezenas

BM 206 = 58240
BM 222 = 5400001
BM 222* = 5412750
BM 222** = { 5437600 (20 P/Y)
420001 (U 200/Y)
4003644 (20 P/Y Simp.) }

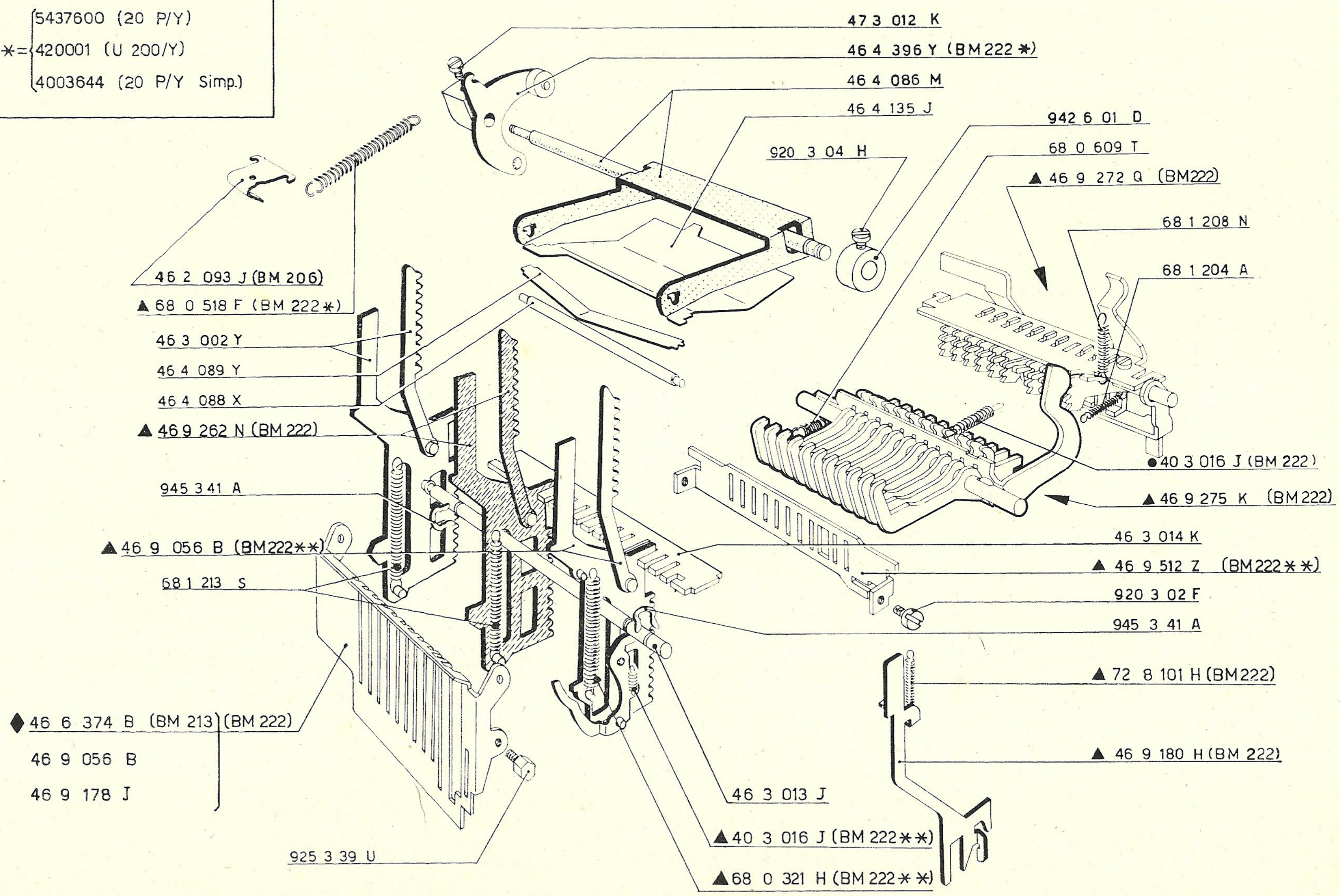
47 3 012 K
46 4 396 Y (BM222 *)
46 4 086 M
46 4 135 J
942 6 01 D
68 0 609 T
920 3 04 H
▲ 46 9 272 Q (BM222)
68 1 208 N
68 1 204 A
46 2 093 J (BM 206)
▲ 68 0 518 F (BM 222 *)
46 3 002 Y
46 4 089 Y
46 4 088 X
▲ 46 9 262 N (BM 222)
945 3 41 A
●40 3 016 J (BM 222)
▲ 46 9 275 K (BM222)
46 3 014 K
▲ 46 9 056 B (BM222**)
▲ 46 9 512 Z (BM222**)
68 1 213 S
920 3 02 F
945 3 41 A
▲ 72 8 101 H (BM222)
▲ 46 9 180 H (BM 222)
◆ 46 6 374 B (BM 213) (BM 222)
46 9 056 B
46 9 178 J
46 3 013 J
▲ 40 3 016 J (BM 222**)
925 3 39 U
▲ 68 0 321 H (BM 222**)

BM 213 =	119000 4003300 (20 P/St. Simp.)
BM 217 =	131830
BM 222 =	5400001
BM 222 * =	5412750
BM 222 * * =	5437500 (20 P/Y.) 420001 (U 200/Y) 4003644 (20 P/Y Simp.)

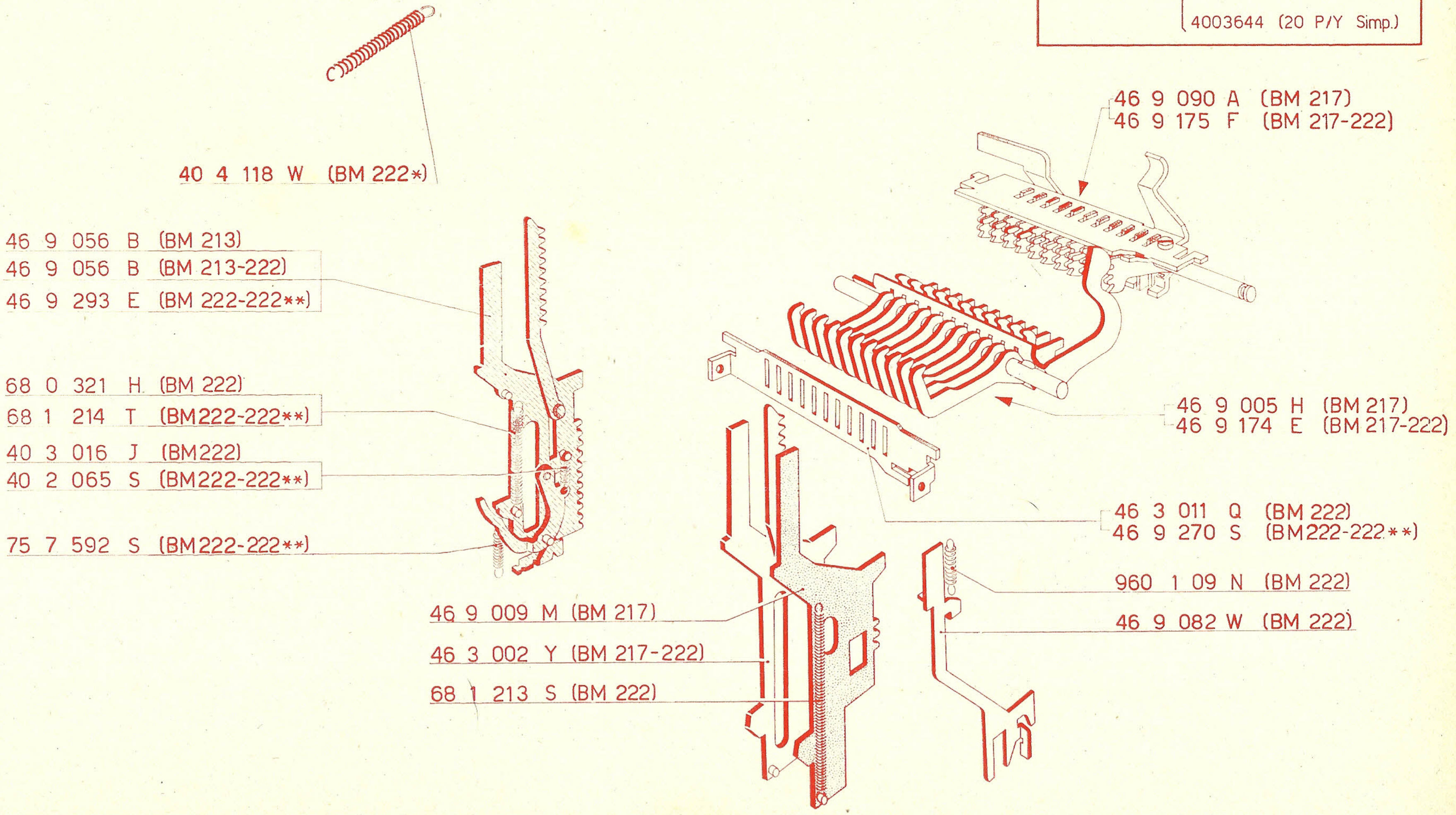
40 4 118 W (BM 222*)
46 9 056 B (BM 213)
46 9 056 B (BM 213-222)
46 9 293 E (BM 222-222**)
68 0 321 H (BM 222)
68 1 214 T (BM222-222**)
40 3 016 J (BM222)
40 2 065 S (BM222-222**)
75 7 592 S (BM222-222**)
46 9 009 M (BM 217)
46 3 002 Y (BM 217-222)
68 1 213 S (BM 222)
46 9 090 A (BM 217)
46 9 175 F (BM 217-222)
46 9 005 H (BM 217)
46 9 174 E (BM 217-222)
46 3 011 Q (BM 222)
46 9 270 S (BM222-222**)
960 1 09 N (BM 222)
46 9 082 W (BM 222)

Totalizzatore - Saldo negativo
Totalisateur - Solde négatif
Register - Credit balance
Zählwerke - Negativer Saldo
Totalizador - Saldo negativo

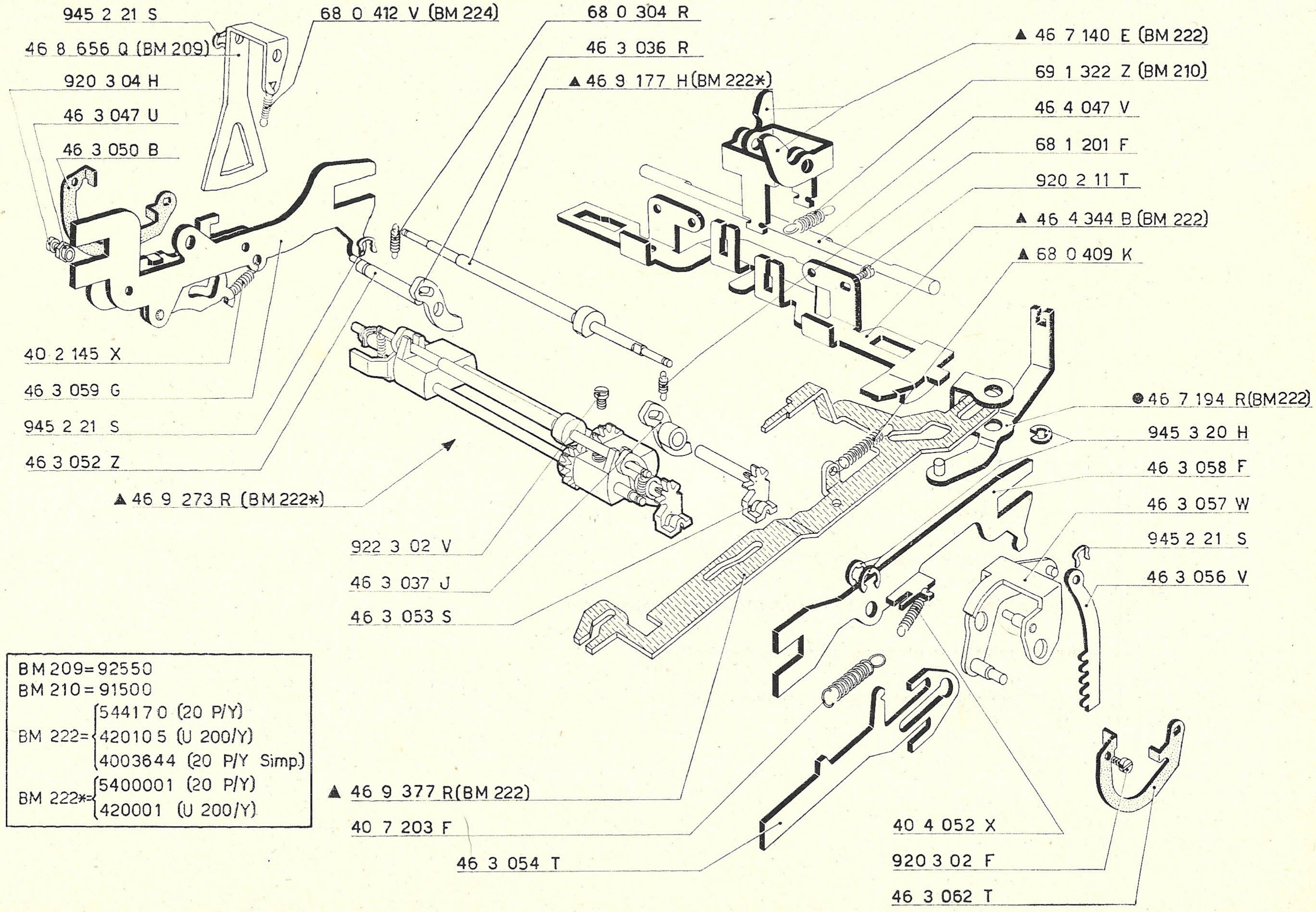
945 2 21 S
46 8 656 Q (BM 209)
920 3 04 H
46 3 047 U
46 3 050 B
68 0 412 V (BM 224)
68 0 304 R
46 3 036 R
▲ 46 9 177 H (BM 222*)
▲ 46 7 140 E (BM 222)
69 1 322 Z (BM 210)
46 4 047 V
68 1 201 F
920 2 11 T
▲ 46 4 344 B (BM 222)
▲ 68 0 409 K
● 46 7 194 R (BM 222)
945 3 20 H
46 3 058 F
46 3 057 W
945 2 21 S
46 3 056 V
40 2 145 X
46 3 059 G
945 2 21 S
46 3 052 Z
▲ 46 9 273 R (BM 222*)
922 3 02 V
46 3 037 J
46 3 053 S
▲ 46 9 377 R (BM 222)
40 7 203 F
46 3 054 T
40 4 052 X
920 3 02 F
46 3 062 T

BM 209 = 92550
BM 210 = 91500
BM 222 = { 544170 (20 P/Y)
420105 (U 200/Y)
4003644 (20 P/Y Simp.) }
BM 222* = { 5400001 (20 P/Y)
420001 (U 200/Y) }

✲

Per le macchine predisposte alla decimalizzazione

Pour les machines prédisposées à la décimalisation

For the machines prepared to decimalization

Für Maschinen, die für die Dezimalisierung vorgesehen sind

Para las máquinas predispuestas a la decimalización

Para as máquinas predispostas a decimalização

BM 217 = 131830
BM 222 = 544170 (20 P/Y)
420105 (U 200/Y)
4003644 (20 P/Y Simp.)
BM 222* = 5400001 (20 P/Y)
420001 (U 200/Y)

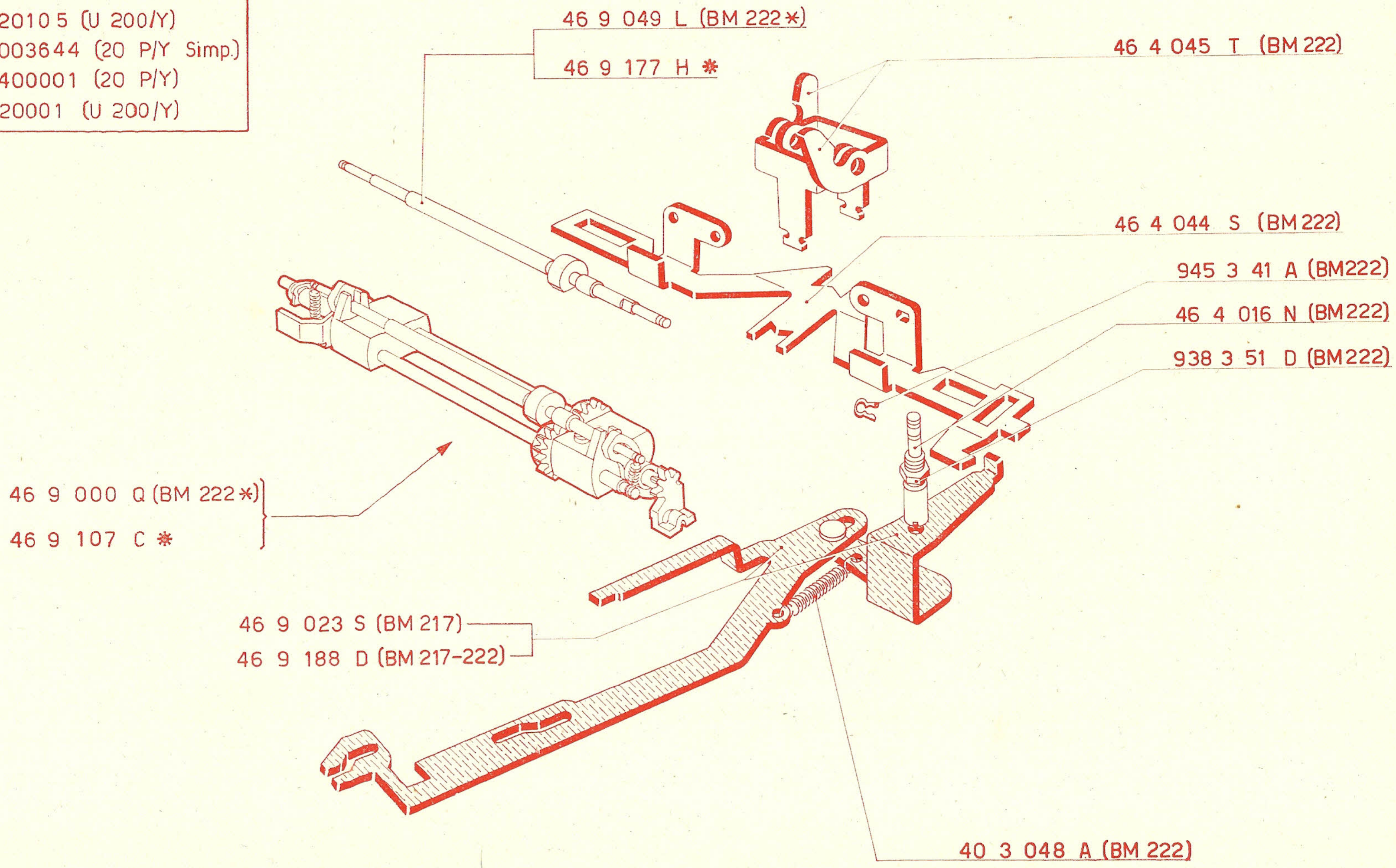
46 9 049 L (BM 222*)
46 9 177 H *
46 4 045 T (BM 222)
46 4 044 S (BM 222)
945 3 41 A (BM222)
46 4 016 N (BM222)
938 3 51 D (BM222)
46 9 000 Q (BM 222*)
46 9 107 C *
46 9 023 S (BM 217)
46 9 188 D (BM 217-222)
40 3 048 A (BM 222)

BM 206 = 72250
BM 208 = 84000
BM 222 = {5400001
420001 (U 200/Y)

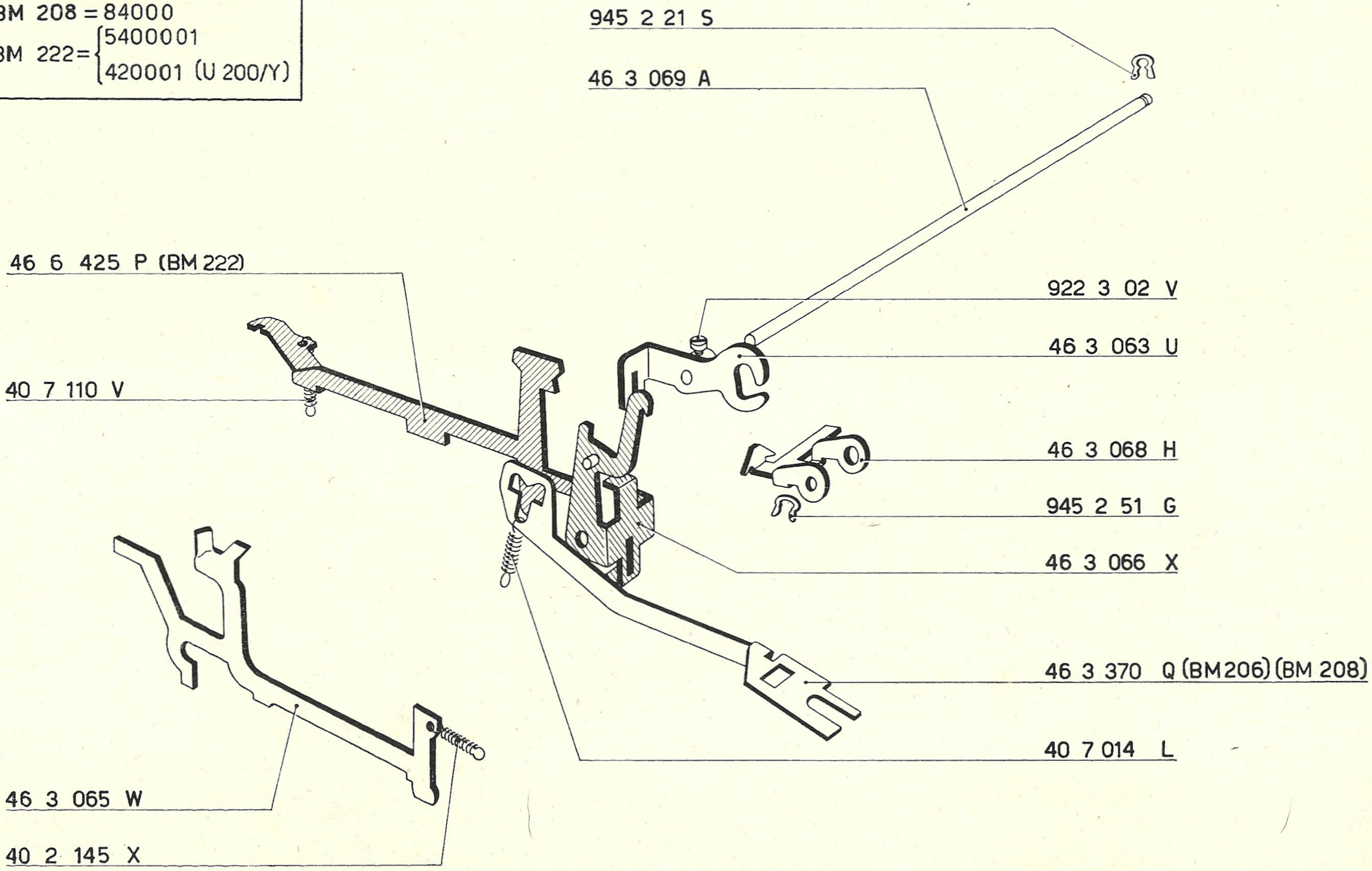
945 2 21 S
46 3 069 A
46 6 425 P (BM 222)
922 3 02 V
46 3 063 U
40 7 110 V
46 3 068 H
945 2 51 G
46 3 066 X
46 3 370 Q (BM206) (BM 208)
40 7 014 L
46 3 065 W
40 2 145 X

Slitta - Scappamento - Ricupero slitta
Groupe du traîneau - Echappement - Retour du traîneau
Slide unit - Escapement - Slide return
Gruppe des Schlittens - Schlittenschaltung - Rückschaltung des Schlittens
Patín - Escape - Recuperación patín
Deslizante - Escapamento - Recuperação deslizante

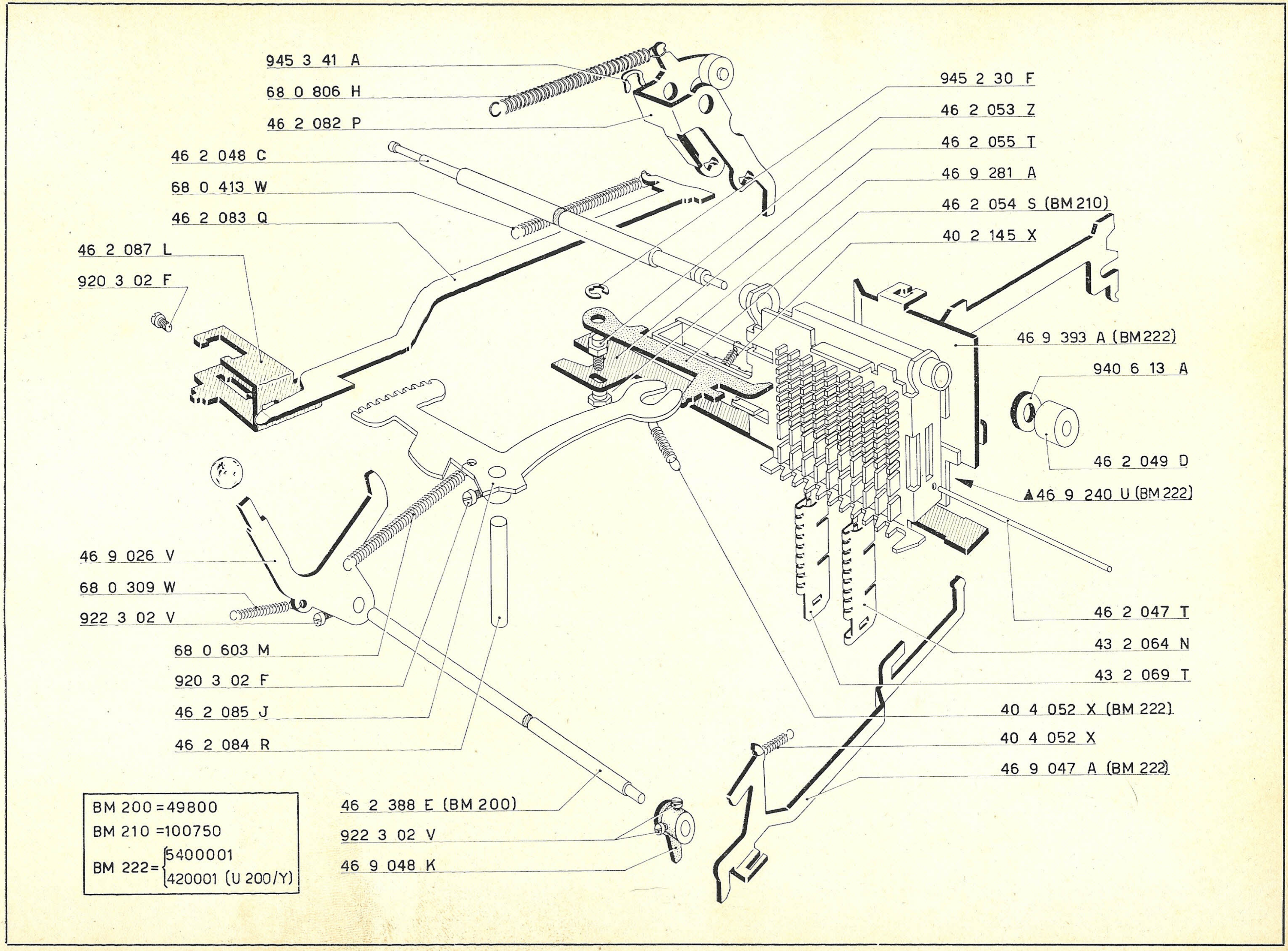
945 3 41 A
68 0 806 H
46 2 082 P
46 2 048 C
68 0 413 W
46 2 083 Q
46 2 087 L
920 3 02 F
46 9 026 V
68 0 309 W
922 3 02 V
68 0 603 M
920 3 02 F
46 2 085 J
46 2 084 R
46 2 388 E (BM 200)
922 3 02 V
46 9 048 K
945 2 30 F
46 2 053 Z
46 2 055 T
46 9 281 A
46 2 054 S (BM 210)
40 2 145 X
46 9 393 A (BM 222)
940 6 13 A
46 2 049 D
▲46 9 240 U (BM 222)
46 2 047 T
43 2 064 N
43 2 069 T
40 4 052 X (BM 222)
40 4 052 X
46 9 047 A (BM 222)

BM 200 = 49800
BM 210 = 100750
BM 222 = { 5400001 / 420001 (U 200/Y)

BM 222 = {5400001
{420001 U 200/Y

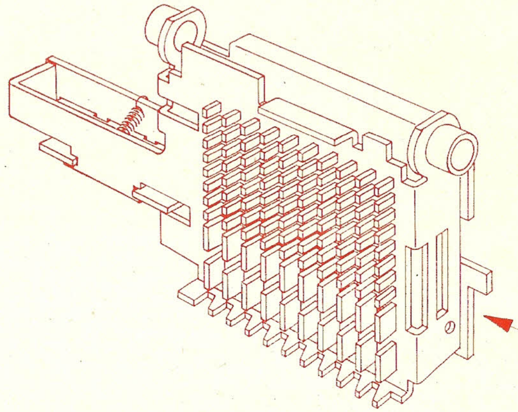

46 2 344 H (BM 222)

Comandi
Commandes
Controls
Steuerungen
Mandos
Comandos

BM 203 = 62250
BM 222 = {5400001
420001 U200/Y

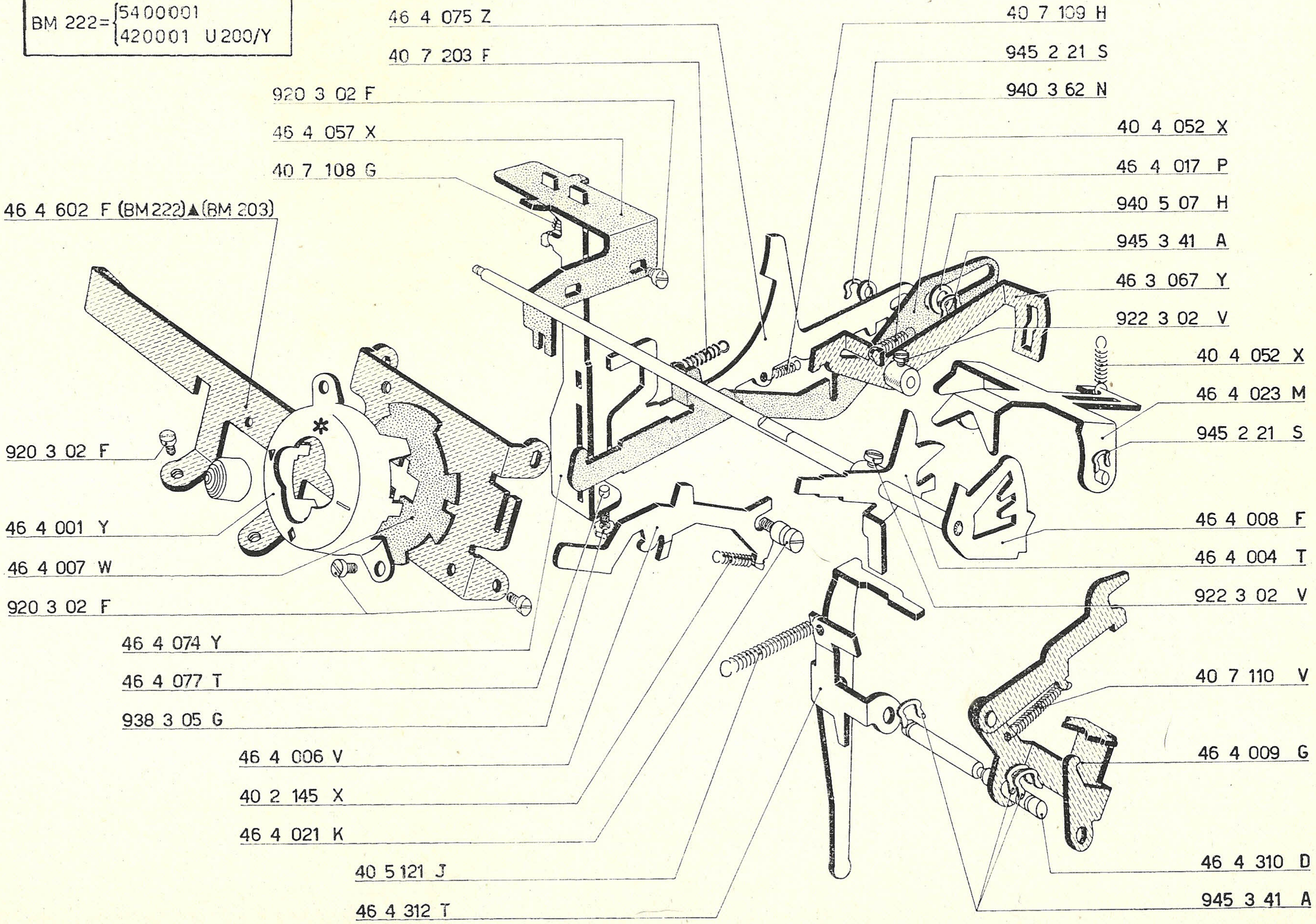
46 4 075 Z
40 7 203 F
920 3 02 F
46 4 057 X
40 7 108 G
46 4 602 F (BM 222)▲(BM 203)
920 3 02 F
46 4 001 Y
46 4 007 W
920 3 02 F
46 4 074 Y
46 4 077 T
938 3 05 G
46 4 006 V
40 2 145 X
46 4 021 K
40 5 121 J
46 4 312 T
40 7 109 H
945 2 21 S
940 3 62 N
40 4 052 X
46 4 017 P
940 5 07 H
945 3 41 A
46 3 067 Y
922 3 02 V
40 4 052 X
46 4 023 M
945 2 21 S
46 4 008 F
46 4 004 T
922 3 02 V
40 7 110 V
46 4 009 G
46 4 310 D
945 3 41 A

BM 203 = 62250

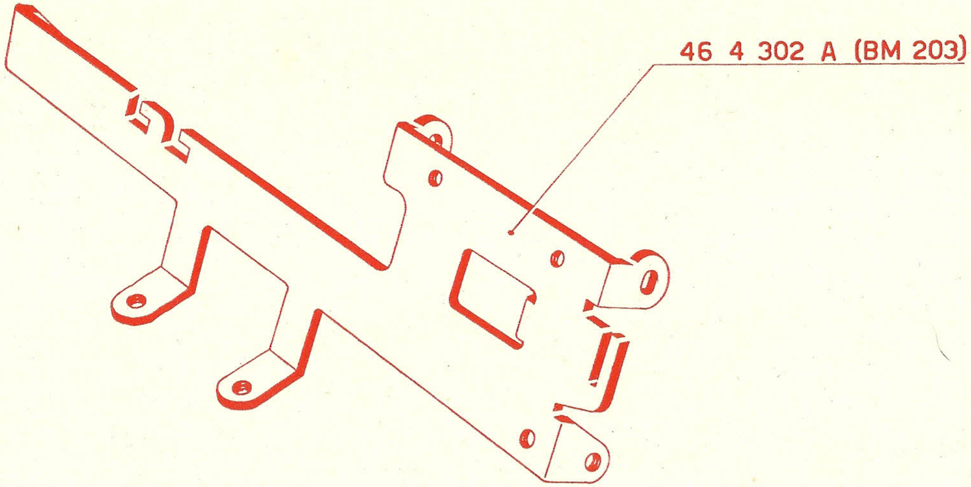
46 4 302 A (BM 203)

Manovella - Albero principale - Freno
Manivelle - Arbre principal - Frein
Crank - Main shaft - Brake
Kurbel - Hauptachse - Bremse
Manivela - Eje principal - Freno
Manivela - Arvore principal - Freio

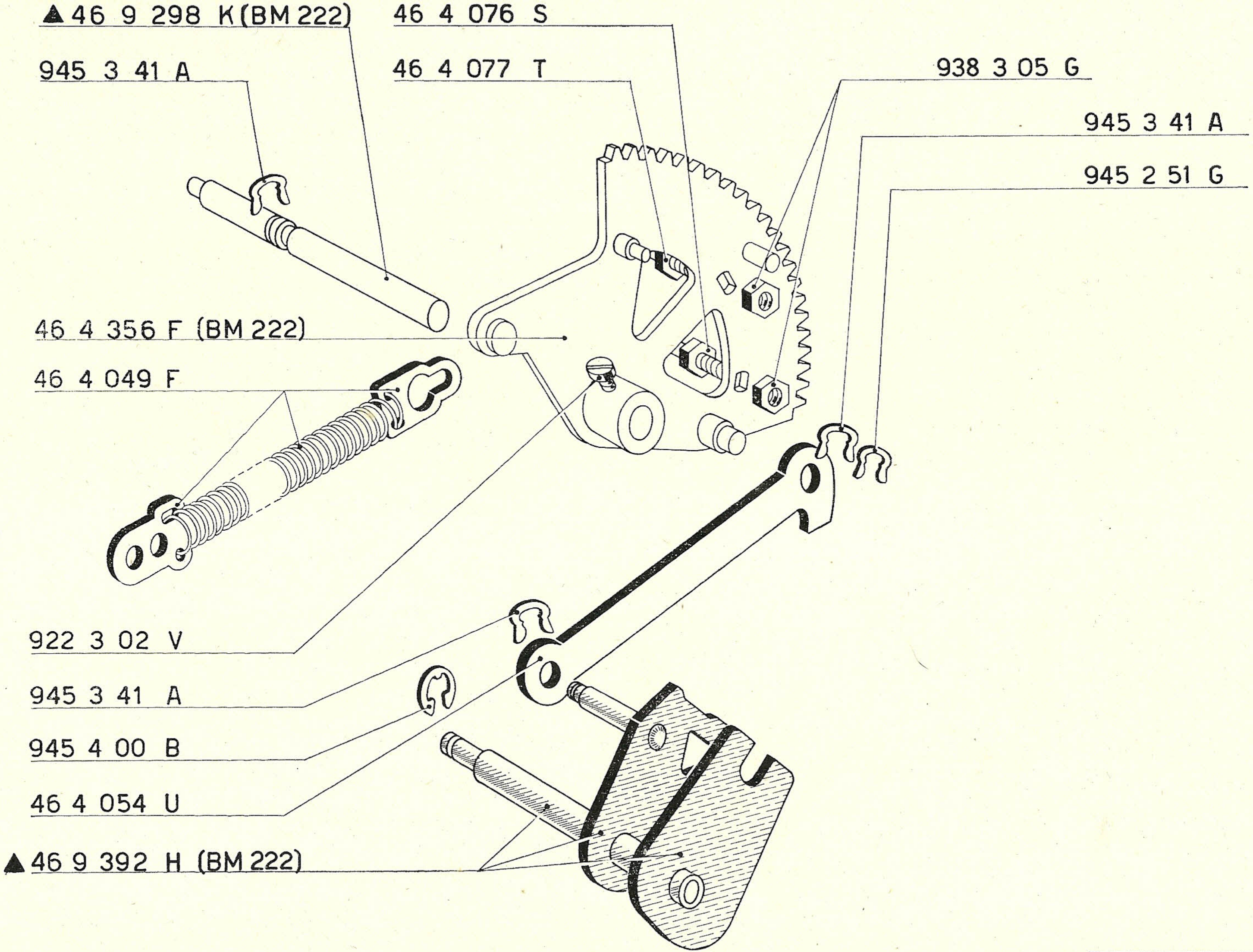
▲46 9 298 K (BM 222)
46 4 076 S
945 3 41 A
46 4 077 T
938 3 05 G
945 3 41 A
945 2 51 G
46 4 356 F (BM 222)
46 4 049 F
922 3 02 V
945 3 41 A
945 4 00 B
46 4 054 U
▲46 9 392 H (BM 222)

BM 222 = {5400001
420001 (U 200/Y)

BM 222 = {5400001
420001 (U 200/Y)

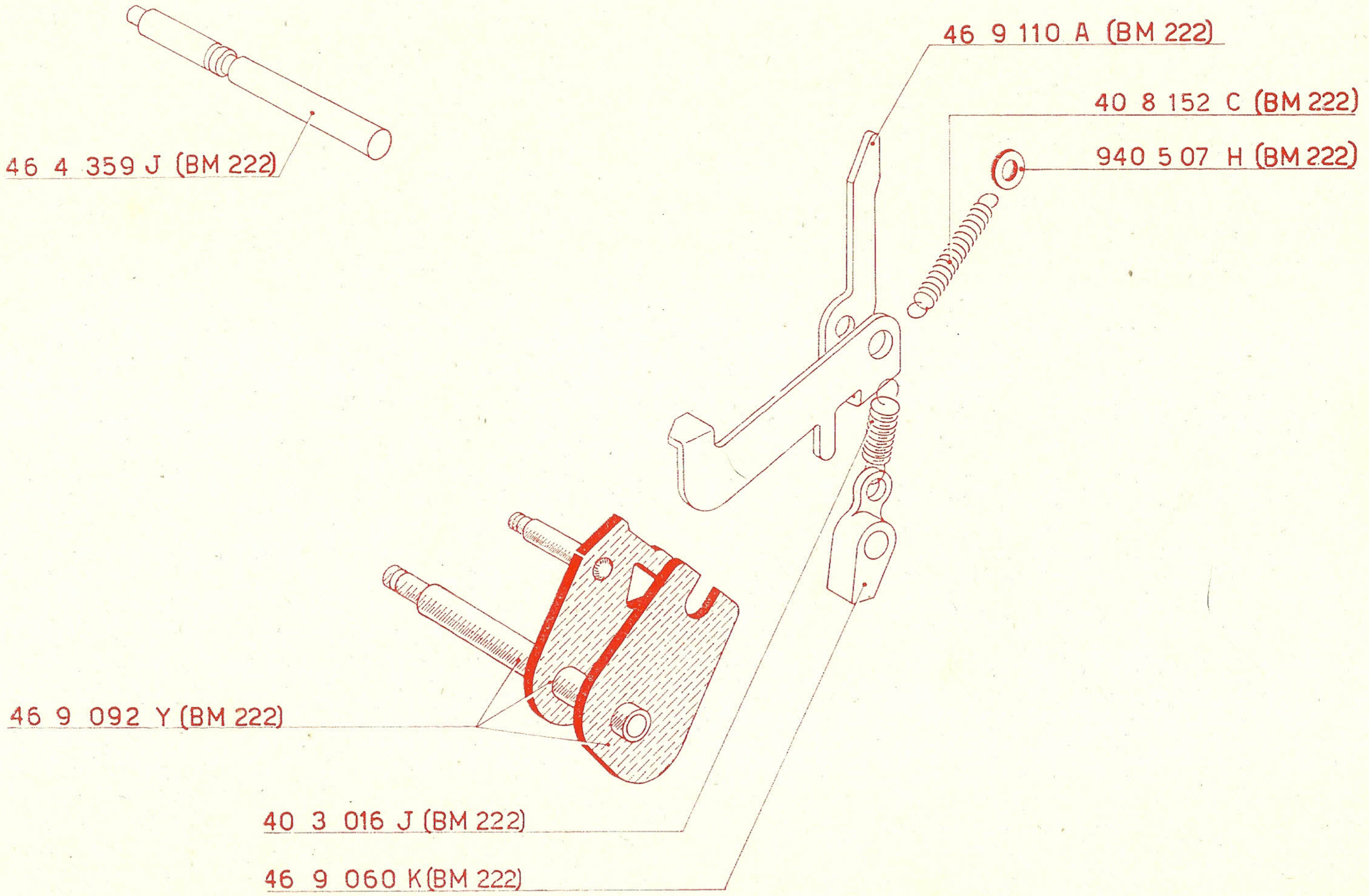
46 9 110 A (BM 222)
40 8 152 C (BM 222)
940 5 07 H (BM 222)
46 4 359 J (BM 222)
46 9 092 Y (BM 222)
40 3 016 J (BM 222)
46 9 060 K (BM 222)

BM 206 = 58240
BM 207 = 82570
BM 209 = 92550

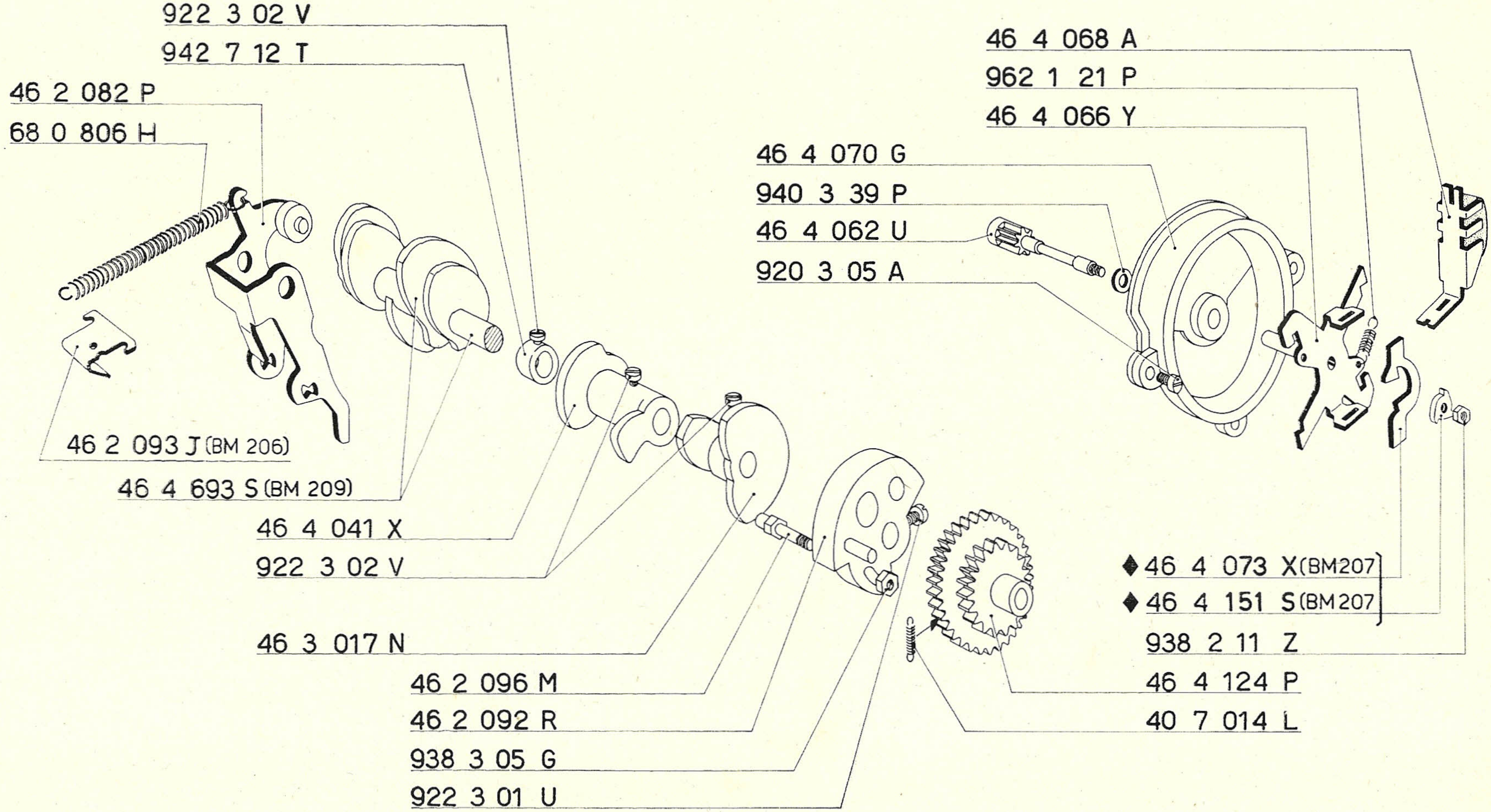
922 3 02 V
942 7 12 T
46 2 082 P
68 0 806 H
46 2 093 J (BM 206)
46 4 693 S (BM 209)
46 4 041 X
922 3 02 V
46 3 017 N
46 2 096 M
46 2 092 R
938 3 05 G
922 3 01 U
46 4 068 A
962 1 21 P
46 4 066 Y
46 4 070 G
940 3 39 P
46 4 062 U
920 3 05 A
◆ 46 4 073 X (BM207
◆ 46 4 151 S (BM207
938 2 11 Z
46 4 124 P
40 7 014 L

Scrittura - Segni speciali
Ecriture - Signes spéciaux
Printing - Special signs
Schrift - Besondere Zeichen
Escritura - Signos especiales
Escrita - Sinais especiais

✱	
▲46 6 424 N (BM 222*)	0
▲46 6 435 R (BM 222*)	0.
▲46 6 434 Q (BM 222*)	0,
▲46 9 120 C (BM 222**)	Pence
▲46 9 115 T (BM 222**)	½
▲46 6 964 T (BM 222*)	Tens of shillings

BM 206 = 56350
BM 217 = 131830
BM 222 = 5400001
BM 222 * = {543200 / 4003644 (20 P/Y Simp.)
BM 222** = {5437600 / 420001 (U 200/Y) / 4003644 (20 P/Y Simp)

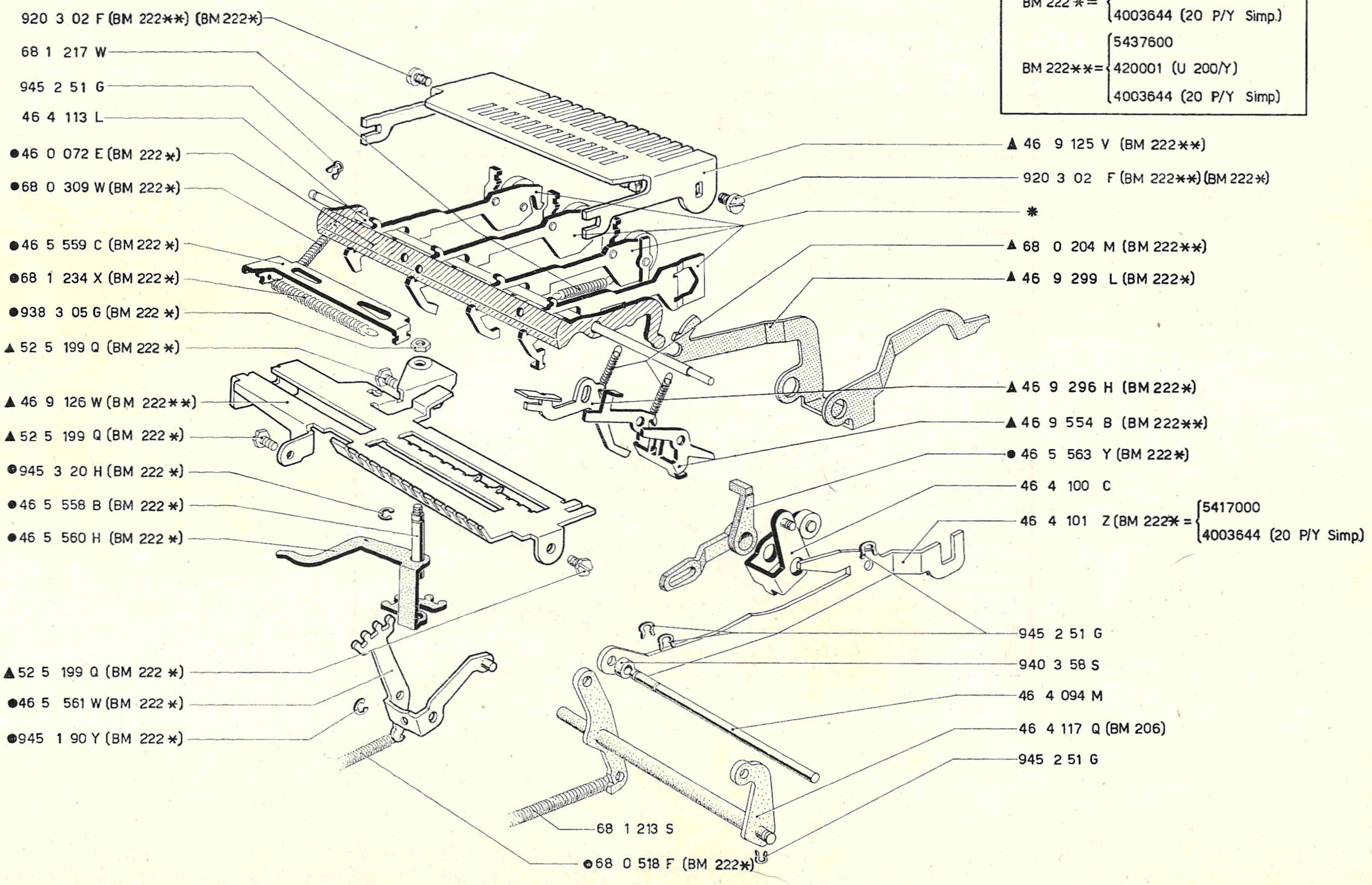
920 3 02 F (BM 222**) (BM 222*)
68 1 217 W
945 2 51 G
46 4 113 L
●46 0 072 E (BM 222*)
●68 0 309 W (BM 222*)
●46 5 559 C (BM 222*)
●68 1 234 X (BM 222*)
●938 3 05 G (BM 222*)
▲52 5 199 Q (BM 222*)
▲46 9 126 W (BM 222**)
▲52 5 199 Q (BM 222*)
●945 3 20 H (BM 222*)
●46 5 558 B (BM 222*)
●46 5 560 H (BM 222*)
▲52 5 199 Q (BM 222*)
●46 5 561 W (BM 222*)
●945 1 90 Y (BM 222*)
▲46 9 125 V (BM 222**)
920 3 02 F (BM 222**) (BM 222*)
*
▲68 0 204 M (BM 222**)
▲46 9 299 L (BM 222*)
▲46 9 296 H (BM 222*)
▲46 9 554 B (BM 222**)
●46 5 563 Y (BM 222*)
46 4 100 C
46 4 101 Z (BM 222* = {5417000 / 4003644 (20 P/Y Simp)
945 2 51 G
940 3 58 S
46 4 094 M
46 4 117 Q (BM 206)
945 2 51 G
68 1 213 S
●68 0 518 F (BM 222*)

✱	
46 4 155 W (BM 222*)	0
46 4 153 U (BM 222*)	0.
46 4 154 V (BM 222*)	0,
46 9 104 H (BM 222)	Pence
00 8 436 T (BM 222 - 222*)	
46 6 948 B (BM 222*-222**)	
46 9 074 D (BM 222**)	½
46 9 075 E (BM 217)	Tens of shillings
46 4 155 W (BM 217 - 222)	
00 8 435 S (BM 222 - 222*)	

BM 216 = 130000
BM 217 = 131830
BM 222 = 5400001
BM 222 * = 543200
4003644 (20 P/Y Simp.)
BM 222 * * = 5437600
420001 (U 200/Y)
4003644 (20 P/Y Simp.)

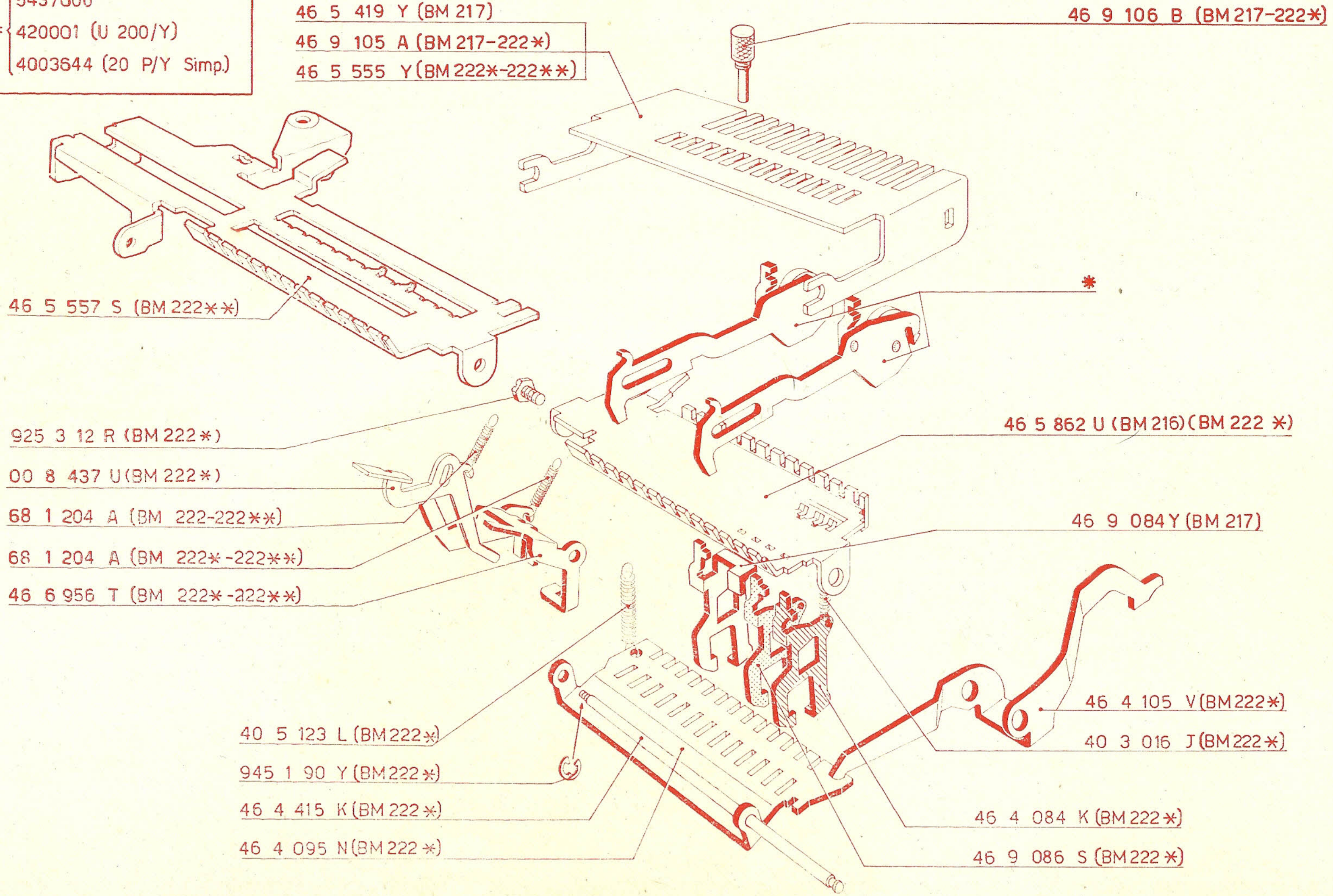
46 5 419 Y (BM 217)
46 9 105 A (BM 217-222*)
46 5 555 Y (BM 222*-222**)
46 9 106 B (BM 217-222*)
*
46 5 557 S (BM 222**)
46 5 862 U (BM 216)(BM 222 *)
925 3 12 R (BM 222*)
00 8 437 U (BM 222*)
68 1 204 A (BM 222-222**)
68 1 204 A (BM 222*-222**)
46 6 956 T (BM 222*-222**)
46 9 084 Y (BM 217)
46 4 105 V (BM 222*)
40 3 016 J (BM 222*)
40 5 123 L (BM 222*)
945 1 90 Y (BM 222*)
46 4 415 K (BM 222*)
46 4 095 N (BM 222*)
46 4 084 K (BM 222*)
46 9 086 S (BM 222*)

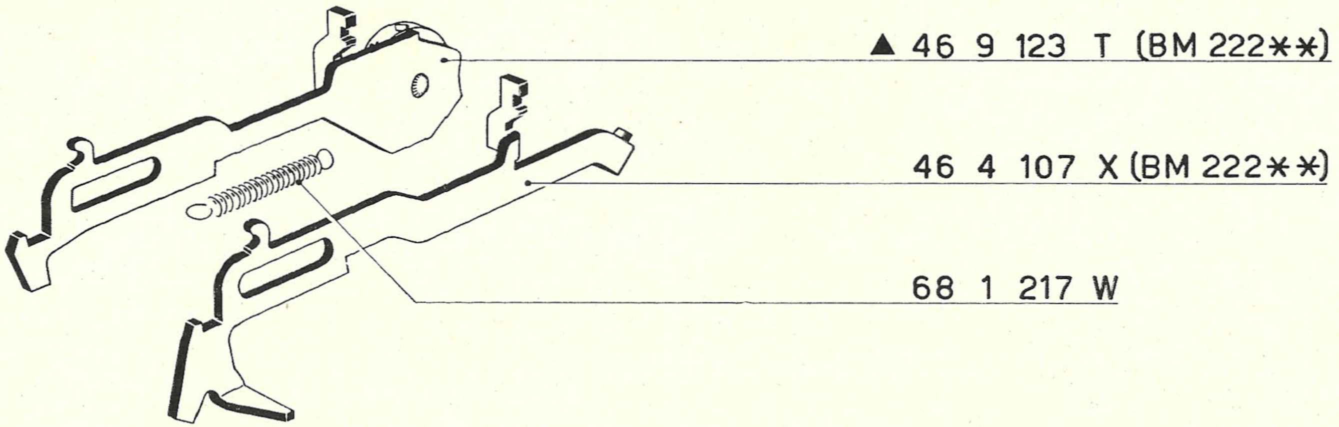
▲ 46 9 123 T (BM 222**)
46 4 107 X (BM 222**)
68 1 217 W

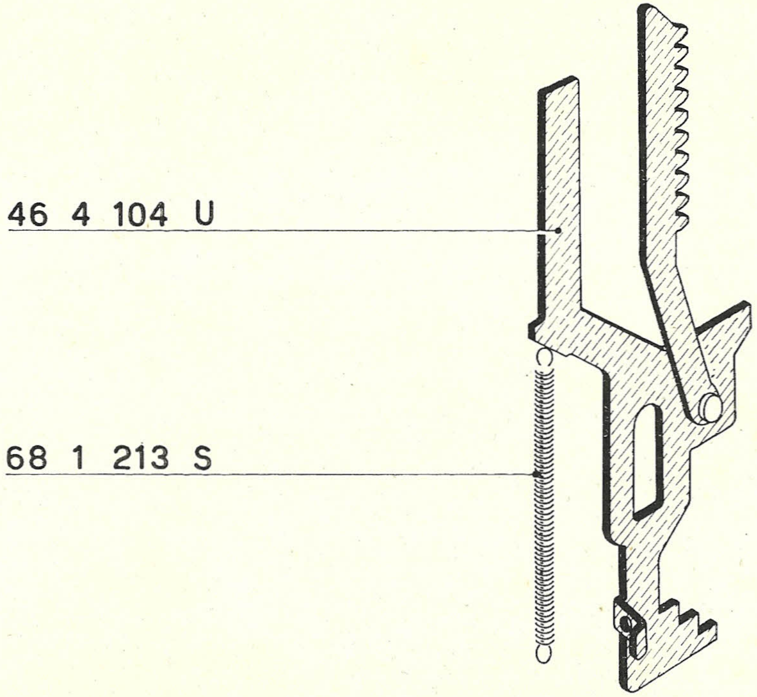
46 4 104 U
68 1 213 S

BM 222** = {5436000
4003644 (20 P/Y Simp.)

BM 222** = 5436000
4003644 (20 P/Y Simp.)

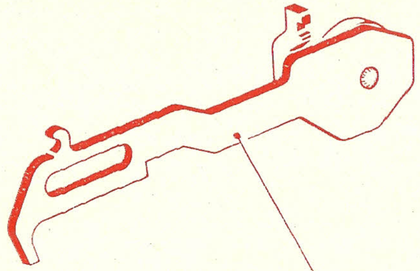

46 4 112 K (BM 222)
00 8 434 Z (BM 222-222*)
46 6 362 F (BM 222*-222**)

BM 222 = 5400001
BM 222* = 5432000
BM 222** = 5436000
BM 222** = 4003644 (20 P/Y Simp.)

Avanzamento e inversione nastro
Avancement et inversion du ruban
Ribbon advance and reverse
Vorschub des Farbbandes und dessen Umschaltung
Avance e inversión de la cinta
Avançamento e inversão da fita

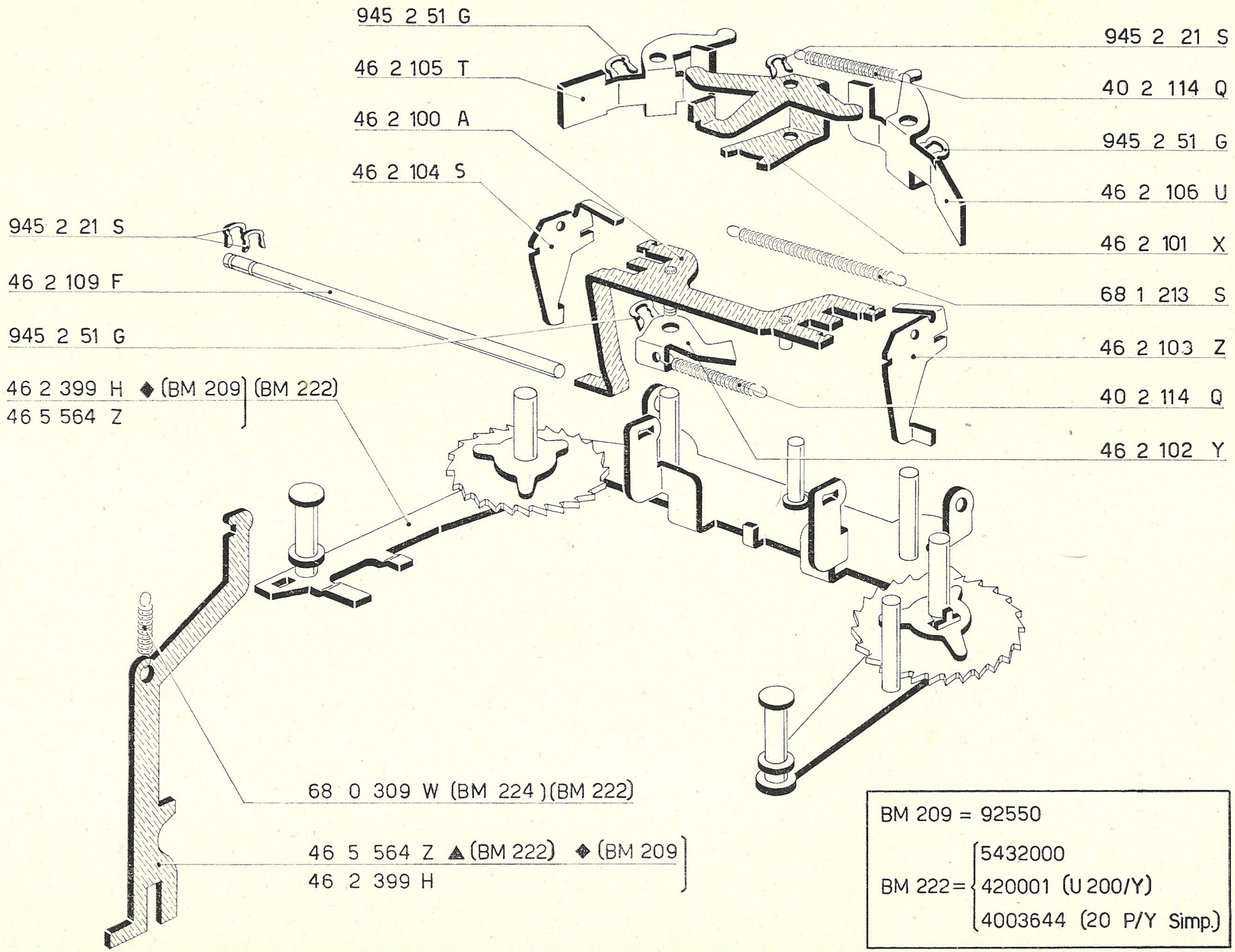
945 2 51 G
46 2 105 T
46 2 100 A
46 2 104 S
945 2 21 S
46 2 109 F
945 2 51 G
46 2 399 H ◆ (BM 209) (BM 222)
46 5 564 Z
68 0 309 W (BM 224)(BM 222)
46 5 564 Z ▲ (BM 222) ◆ (BM 209)
46 2 399 H
945 2 21 S
40 2 114 Q
945 2 51 G
46 2 106 U
46 2 101 X
68 1 213 S
46 2 103 Z
40 2 114 Q
46 2 102 Y

BM 209 = 92550

BM 222 = 5432000
420001 (U 200/Y)
4003644 (20 P/Y Simp.)

BM 209 = 92550

BM 222 = 5432000
BM 222 = 420001 (U 200/Y)
BM 222 = 4003644 (20 P/Y Simp.)

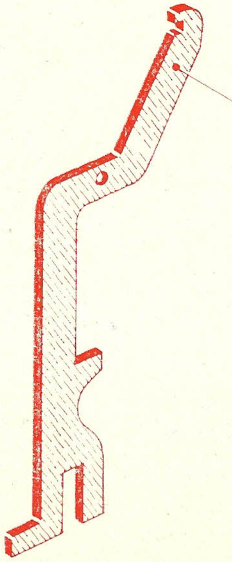
46 2 415 R (BM 209 - 222)

Rullo
Cylindre
Platen
Walze
Rodillo
Rôlo

BM 222=5412450

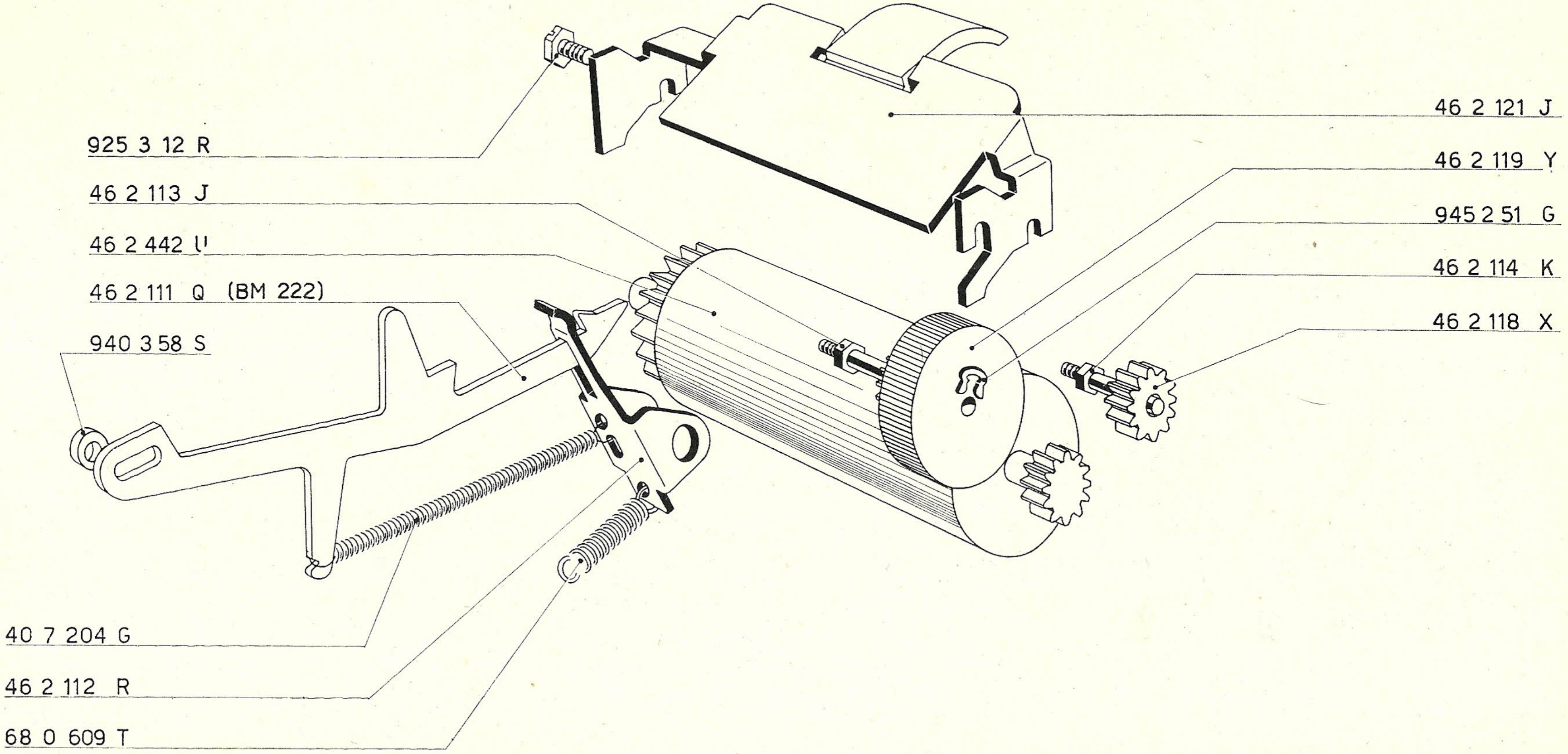
925 3 12 R
46 2 113 J
46 2 442 U
46 2 111 Q (BM 222)
940 3 58 S
40 7 204 G
46 2 112 R
68 0 609 T
46 2 121 J
46 2 119 Y
945 2 51 G
46 2 114 K
46 2 118 X

Parti speciali per Sterlina Modello 71
Pièces spéciales pour Sterling Modèle 71
Special parts for Sterling Model 71
Spezialteile für Sterling Modell 71
Piezas especiales para Esterlina Modelo 71
Peças especiais para Esterlina Modelo 71

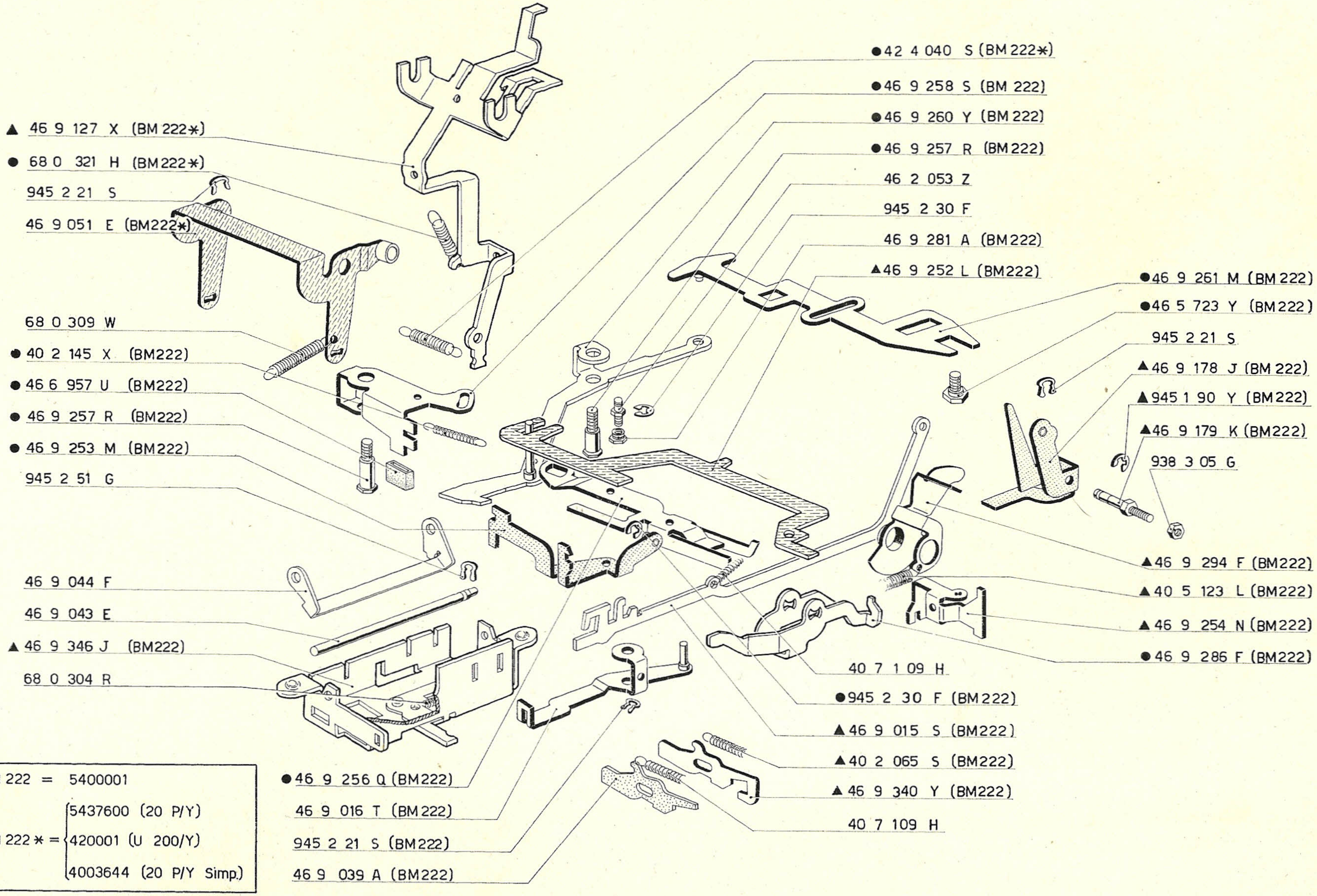
▲ 46 9 127 X (BM 222✻)
● 68 0 321 H (BM 222✻)
945 2 21 S
46 9 051 E (BM222✻)
68 0 309 W
● 40 2 145 X (BM222)
● 46 6 957 U (BM222)
● 46 9 257 R (BM222)
● 46 9 253 M (BM222)
945 2 51 G
46 9 044 F
46 9 043 E
▲ 46 9 346 J (BM222)
68 0 304 R
●42 4 040 S (BM 222✻)
●46 9 258 S (BM 222)
●46 9 260 Y (BM 222)
●46 9 257 R (BM222)
46 2 053 Z
945 2 30 F
46 9 281 A (BM222)
▲46 9 252 L (BM222)
●46 9 261 M (BM 222)
●46 5 723 Y (BM 222)
945 2 21 S
▲46 9 178 J (BM 222)
▲945 1 90 Y (BM 222)
▲46 9 179 K (BM222)
938 3 05 G
▲46 9 294 F (BM222)
▲ 40 5 123 L (BM222)
▲ 46 9 254 N (BM222)
● 46 9 286 F (BM222)
40 7 1 09 H
●945 2 30 F (BM 222)
▲46 9 015 S (BM222)
▲40 2 065 S (BM222)
▲ 46 9 340 Y (BM222)
40 7 109 H
● 46 9 256 Q (BM222)
46 9 016 T (BM 222)
945 2 21 S (BM222)
46 9 039 A (BM222)

BM 222 = 5400001

BM 222 ✻ = {5437600 (20 P/Y)
420001 (U 200/Y)
4003644 (20 P/Y Simp.)

BM 213 = { 119000
4003300 (20 P/St. Simp.)

BM 222 = 5400001

BM 222 * = { 5437600 (20 P/Y)
420001 (U 200/Y)
4003644 (20 P/Y Simp.)

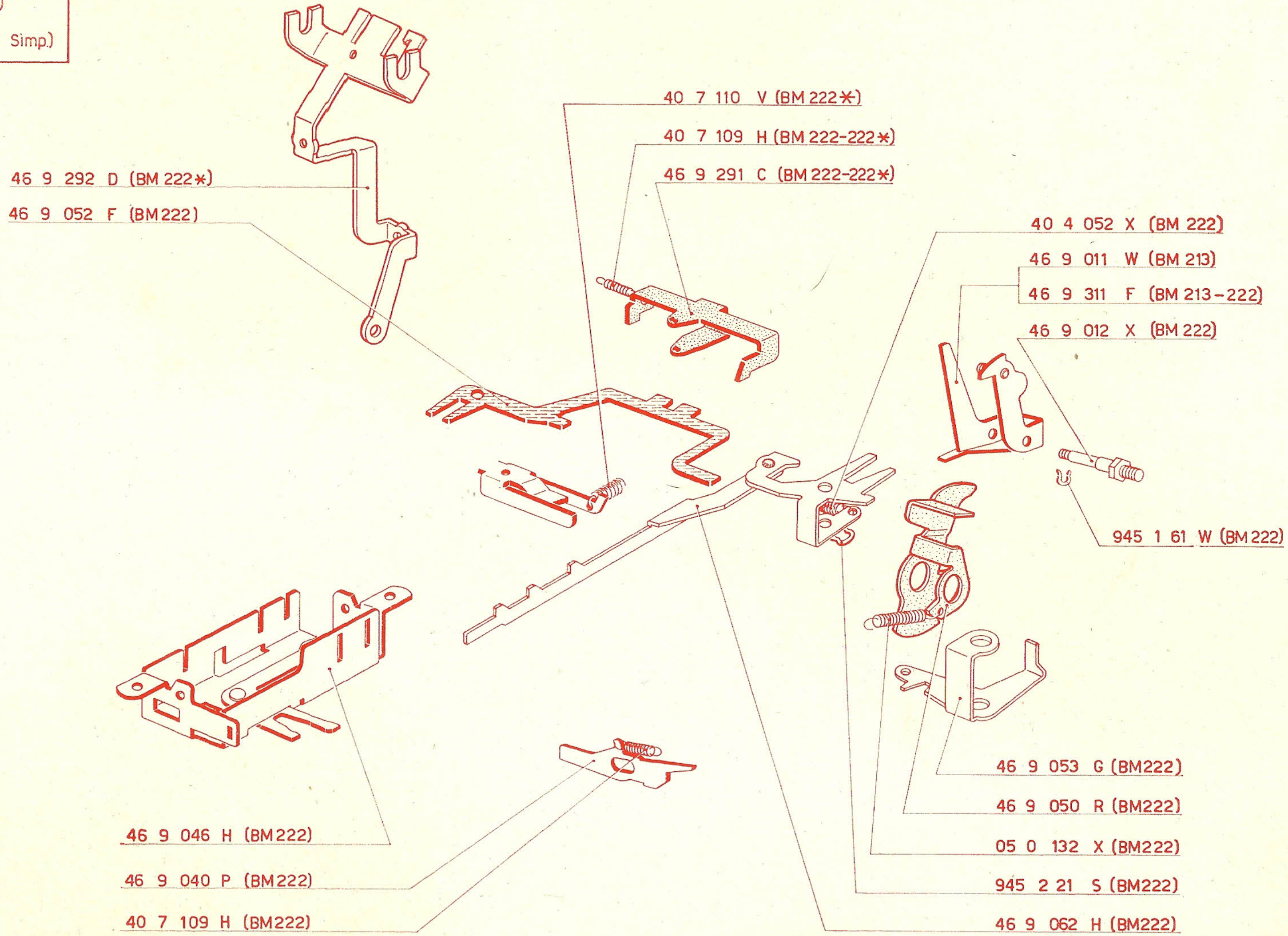

40 7 110 V (BM 222*)
40 7 109 H (BM 222-222*)
46 9 291 C (BM 222-222*)
46 9 292 D (BM 222*)
46 9 052 F (BM222)
40 4 052 X (BM 222)
46 9 011 W (BM 213)
46 9 311 F (BM 213-222)
46 9 012 X (BM 222)
945 1 61 W (BM222)
46 9 053 G (BM222)
46 9 050 R (BM222)
05 0 132 X (BM222)
945 2 21 S (BM222)
46 9 062 H (BM222)
46 9 046 H (BM222)
46 9 040 P (BM222)
40 7 109 H (BM222)

SUMA PRIMA 20
STERLINA Mod. 71
Simplex

Parti aggiunte o sostituite rispetto alla Summa Prima 20 Sterlina Modello 71
Pièces adjointes ou remplacées par rapport à la Summa Prima 20 Sterling Modèle 71
Added or replaced parts in relation to Summa Prima 20 Sterling Model 71
Hinzugefügte oder ersetzte Teile in Bezug auf Summa Prima 20 Sterling Modell 71
Piezas añadidas o substituidas respecto a la Summa Prima 20 Esterlina Modelo 71
Peças adjuntas o sostituidas respeito a Summa Prima 20 Esterlina Modelo 71

BM 216= 4003544

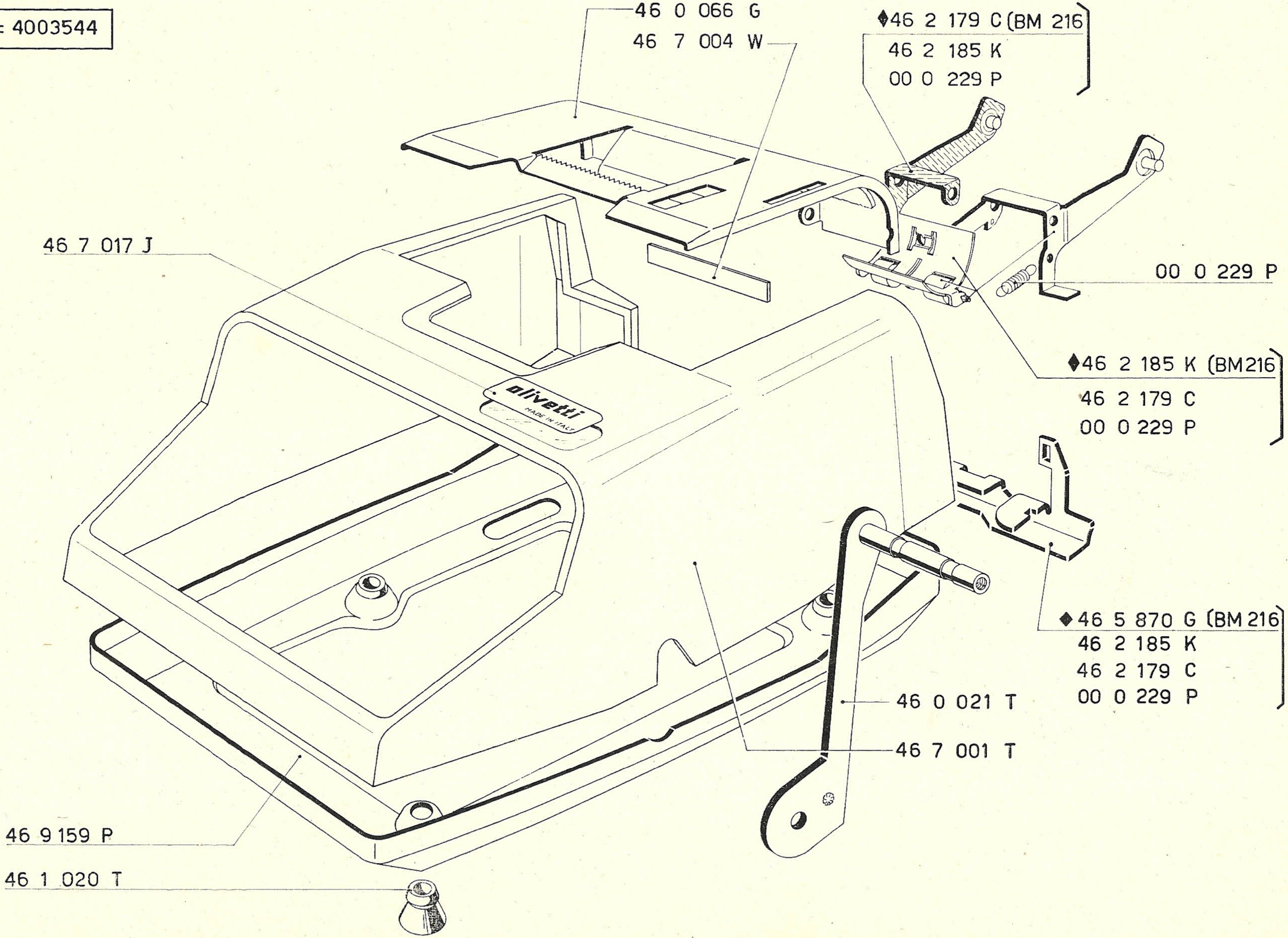
46 0 066 G
46 7 004 W
♦46 2 179 C (BM 216
46 2 185 K
00 0 229 P
46 7 017 J
00 0 229 P
olivetti
MADE IN ITALY
♦46 2 185 K (BM216
46 2 179 C
00 0 229 P
♦46 5 870 G (BM 216
46 2 185 K
46 2 179 C
00 0 229 P
46 0 021 T
46 7 001 T
46 9 159 P
46 1 020 T

BM 216 = 4003544

BM 222 = 4003645

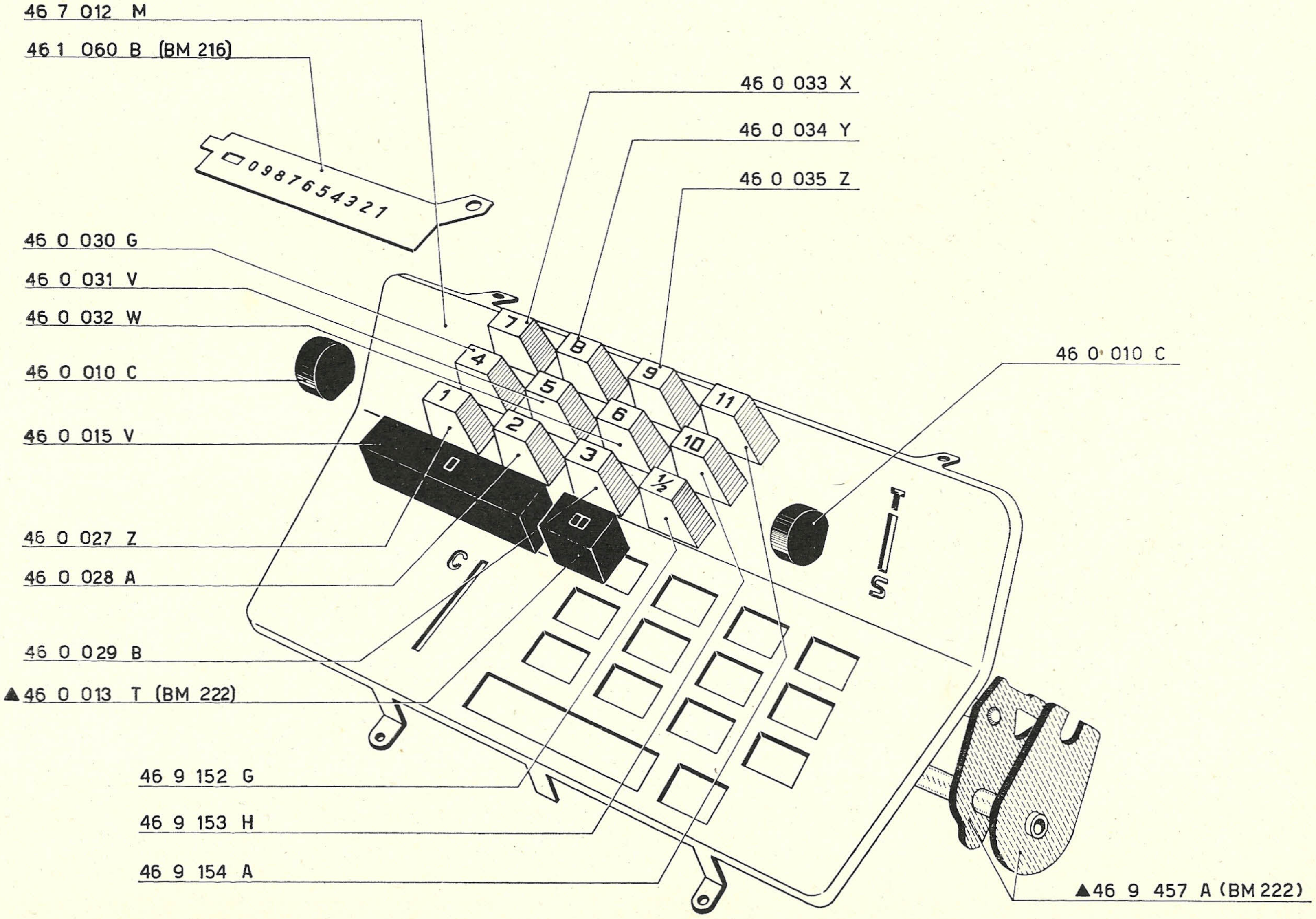
46 7 012 M
46 1 060 B (BM 216)
46 0 033 X
46 0 034 Y
46 0 035 Z
46 0 030 G
46 0 031 V
46 0 032 W
46 0 010 C
46 0 015 V
46 0 010 C
46 0 027 Z
46 0 028 A
46 0 029 B
▲46 0 013 T (BM 222)
46 9 152 G
46 9 153 H
46 9 154 A
▲46 9 457 A (BM 222)
0 9 8 7 6 5 4 3 2 1
7
8
9
4
5
6
1
2
3
11
10
½
0
C
T
S

BM 222 = 4003645

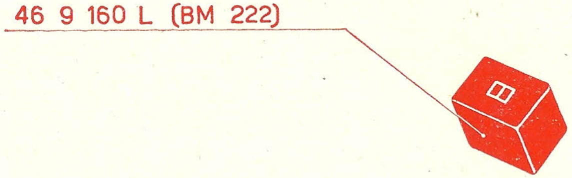
46 9 160 L (BM 222)

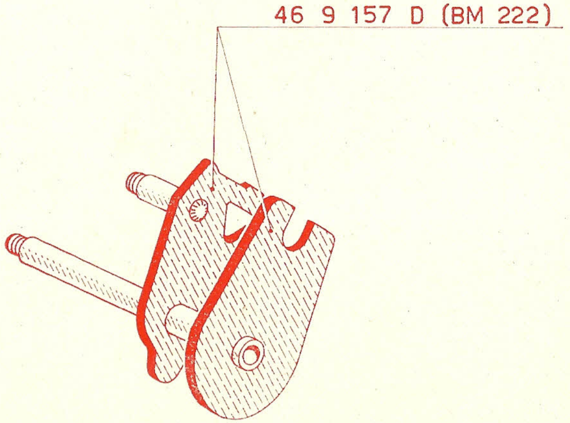
46 9 157 D (BM 222)

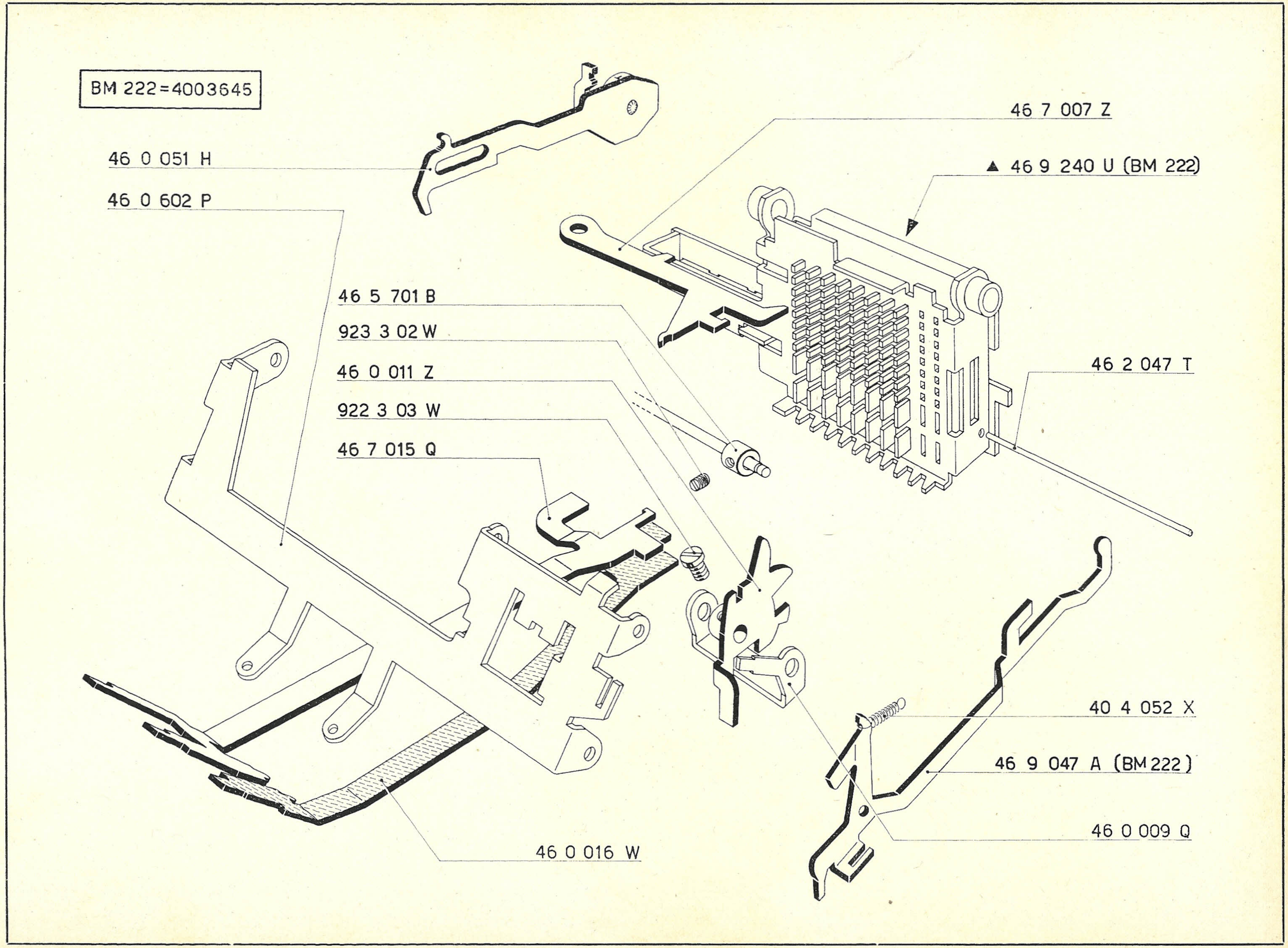
BM 222=4003645
46 0 051 H
46 0 602 P
46 7 007 Z
▲ 46 9 240 U (BM 222)
46 5 701 B
923 3 02 W
46 0 011 Z
922 3 03 W
46 7 015 Q
46 2 047 T
40 4 052 X
46 9 047 A (BM 222)
46 0 009 Q
46 0 016 W

BM 222=4003645

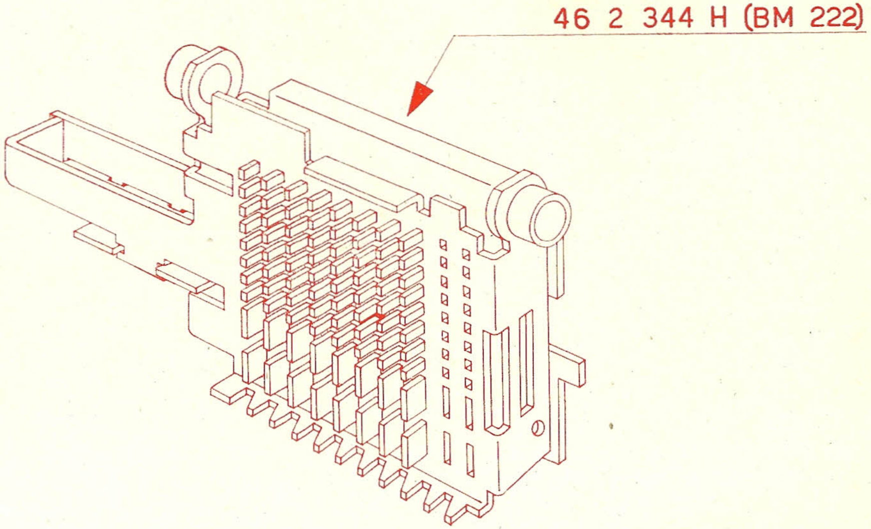
46 2 344 H (BM 222)

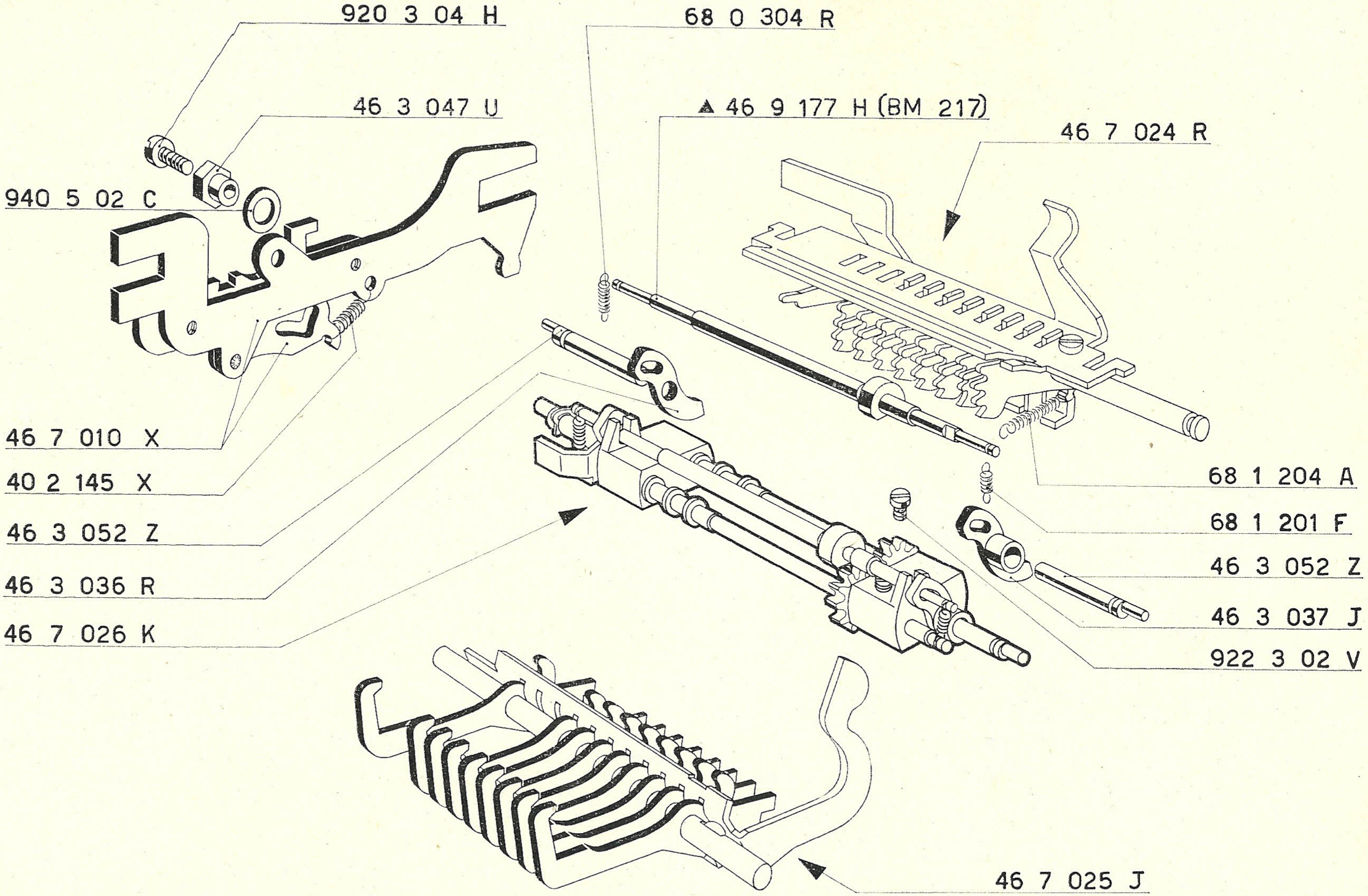
920 3 04 H
68 0 304 R
46 3 047 U
▲ 46 9 177 H (BM 217)
46 7 024 R
940 5 02 C
46 7 010 X
40 2 145 X
46 3 052 Z
46 3 036 R
46 7 026 K
68 1 204 A
68 1 201 F
46 3 052 Z
46 3 037 J
922 3 02 V
46 7 025 J

BM 217=4003544

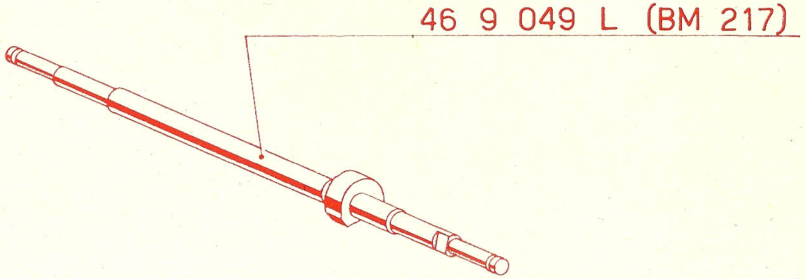
46 9 049 L (BM 217)

BM 217=4003544

SUMMA QUANTA 20

Copertura - Lamiera di fondo - Portarotolo
Carrosserie - Tôle de fond - Porte-rouleau de papier
Base - Bottom plate - Paper-tape carrying
Schutzkappe - Untersatzplatte - Papierrollenträger
Tapa - Chapa de fondo - Portarollo
Cobertura - Lâmina de fundo - Porta-rôlo

*	
46 0 253 Q	+S **olivetti ivrea** **summa quanta 20** V 220 W 35 Hz 50 fabriqué en italie
46 8 152 F	**summa Quanta 20 E olivetti** MADE IN ITALY ASSEMBLED IN SOUTH AFRICA
46 8 156 B	**olivetti ivrea** **summa quanta 20** V 220 W 35 Hz 50 made in italy
46 8 157 C	**olivetti ivrea** **summa quanta 20** V 120/220 W 35 Hz 50 made in italy
46 8 158 M	**olivetti ivrea** **summa quanta 20** V 110/220 W 40 Hz 60 made in italy
46 8 159 N	UL **olivetti ivrea** **summa quanta 20** 115 V 0,35 A 60 Cy. made in italy
46 8 160 K	CSA **olivetti ivrea** **summa quanta 20** 115 v. 0,35 amp. 60 c. made in italy
46 8 161 G	**olivetti ivrea** **summa quanta 20** 100 V 0,40 A 50 Cy. made in italy
46 8 162 H	**olivetti ivrea** **summa quanta 20** 115 V 0,35 A 60 Cy. made in italy
46 8 163 A	N **olivetti ivrea** **summa quanta 20** V 220 ~ W 35 Hz 50 made in italy
46 8 165 C	ÖVE **olivetti ivrea** **summa quanta 20** 220 V ~ 35 W 50 Hz F.N. made in italy
46 8 166 D	S **olivetti ivrea** **summa quanta 20** 220 V ~ 35 W 50 Hz made in italy

* *	
43 1 021 A	**olivetti**
44 1 164 Y	D M O TÜRKİYE CUMHURİYETİ HÜKÛMETİ
44 1 400 A	**olivetti · underwood**
46 1 044 X	أوليڤتي - ايطاليا

BM 204 = 6207500
BM 211 = 6298000
BM 216 = 6366000
BM 220 = 6431930
BM 222 = 6387600 (20 Q)
5135890 (20 Q/R)
19178 (U 300)
467500 (U 300-7/8)

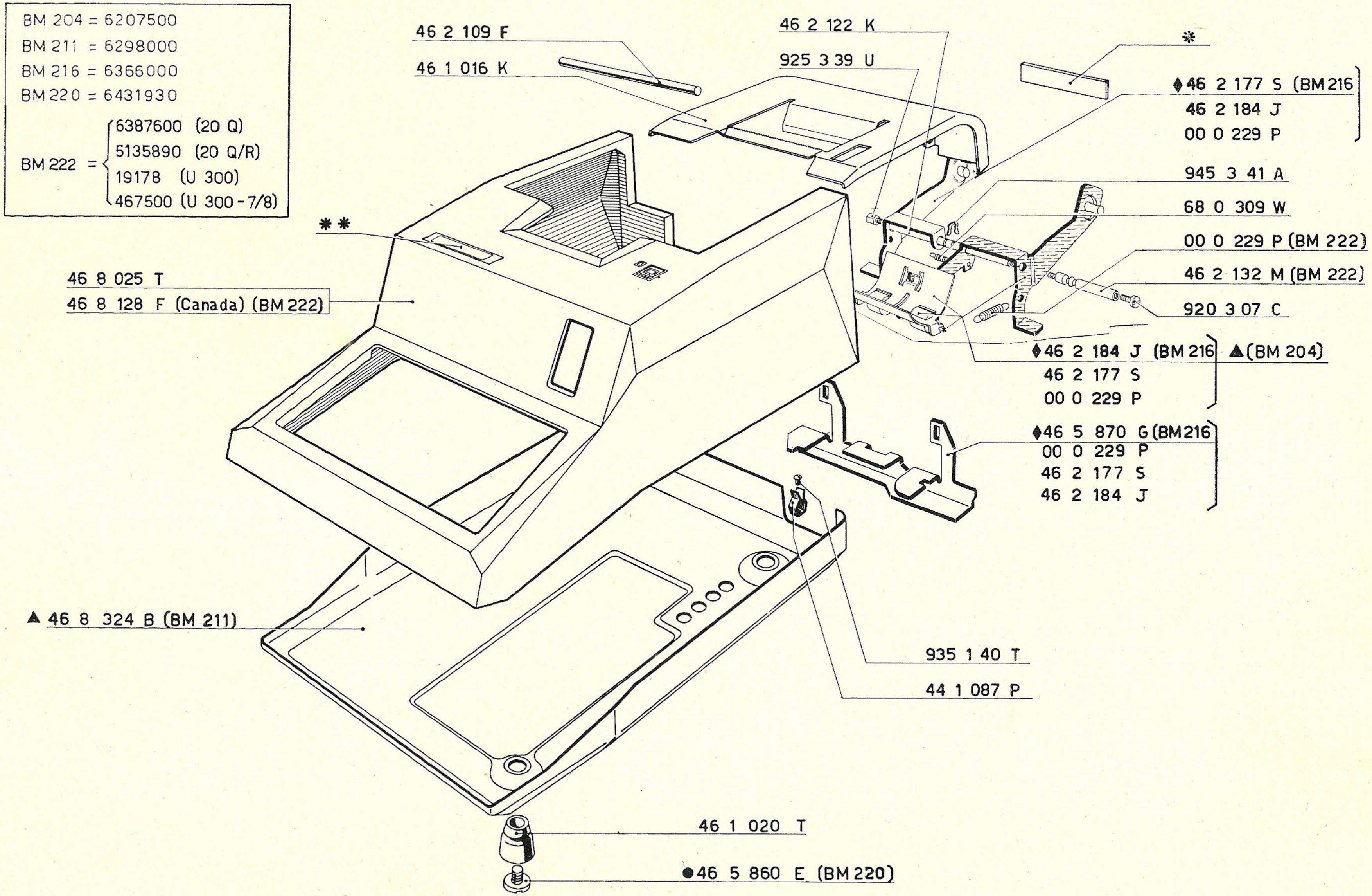
46 2 109 F
46 1 016 K
46 2 122 K
925 3 39 U
✻
◆46 2 177 S (BM 216)
46 2 184 J
00 0 229 P
945 3 41 A
68 0 309 W
00 0 229 P (BM 222)
46 2 132 M (BM 222)
920 3 07 C
◆46 2 184 J (BM 216) ▲(BM 204)
46 2 177 S
00 0 229 P
◆46 5 870 G (BM 216)
00 0 229 P
46 2 177 S
46 2 184 J
✱✱
46 8 025 T
46 8 128 F (Canada) (BM 222)
▲ 46 8 324 B (BM 211)
935 1 40 T
44 1 087 P
46 1 020 T
●46 5 860 E (BM 220)

BM 204=6207500
BM 211 =6298000

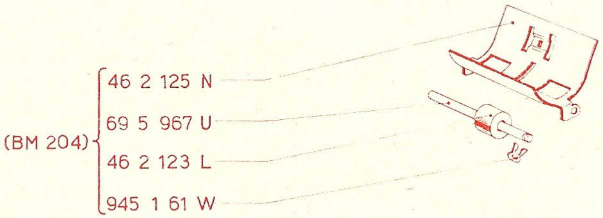
(BM 204)
46 2 125 N
69 5 967 U
46 2 123 L
945 1 61 W

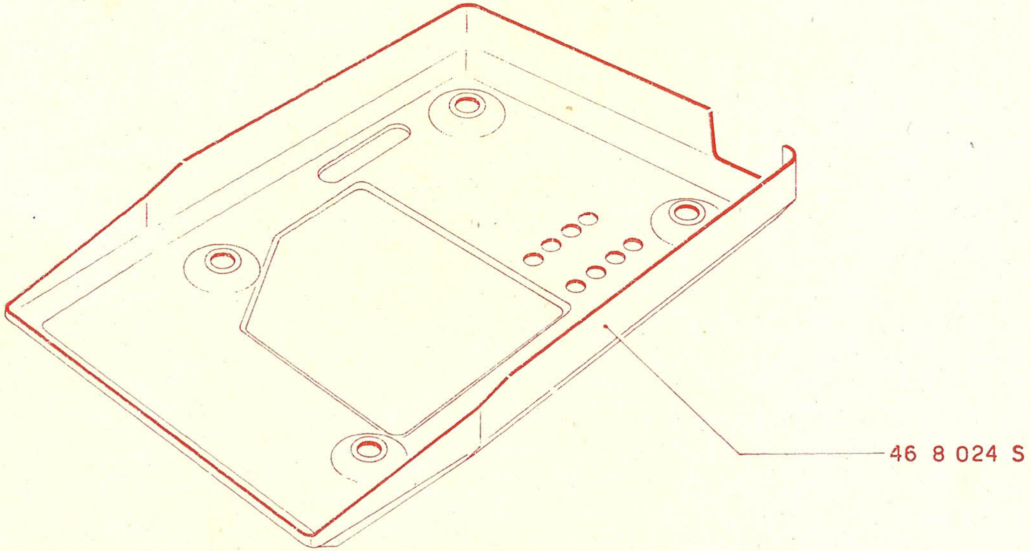

Basamento - Fianchi
Socle - Flancs
Base - Side-plates
Grundplatte - Seitenteile
Base - Lados
Base - Flancos

BM 205	=	6250500
BM 211	=	6298000
BM 222	=	6439300 (20 Q) 5151000 (20 Q/R) 22000 (U 300) 467500 (U 300-7/8)
BM 222*	=	6475500 (20 Q) 5160500 (20 Q/R) 22800 (U 300) 467500 (U 300-7/8)
BM 222**	=	6483800 (20 Q) 5165700 (20 Q/R) 23000 (U 300) 478400 (U 300-7/8)

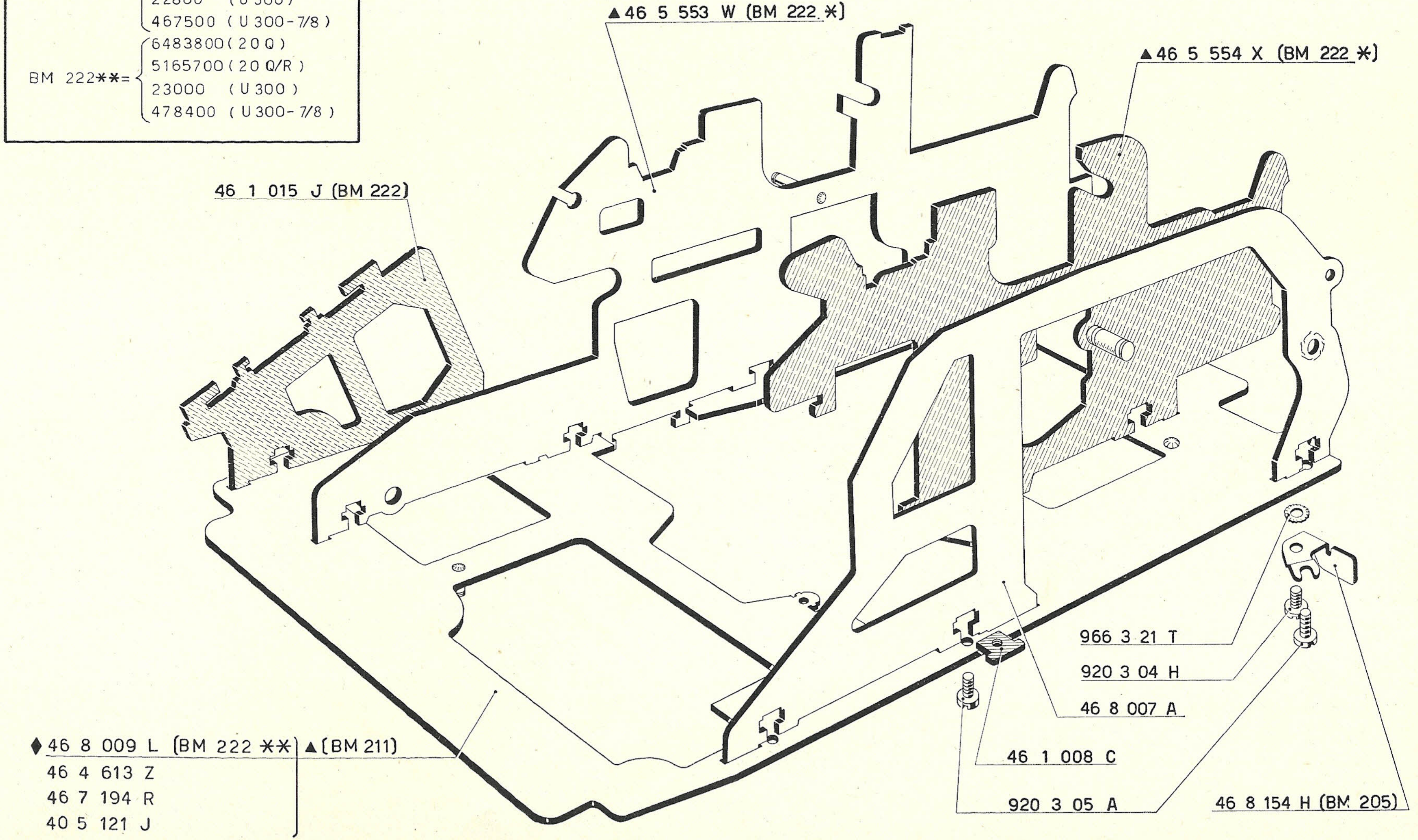
▲46 5 553 W (BM 222 *)
▲46 5 554 X (BM 222 *)
46 1 015 J (BM 222)
966 3 21 T
920 3 04 H
46 8 007 A
46 1 008 C
920 3 05 A
46 8 154 H (BM 205)
♦46 8 009 L (BM 222 **) ▲(BM 211)
46 4 613 Z
46 7 194 R
40 5 121 J

BM 211 = 6298000

BM 222* = 6475500 (20 Q)
5160500 (20 Q/R)
22800 (U 300)
467500 (U 300 - 7/8)

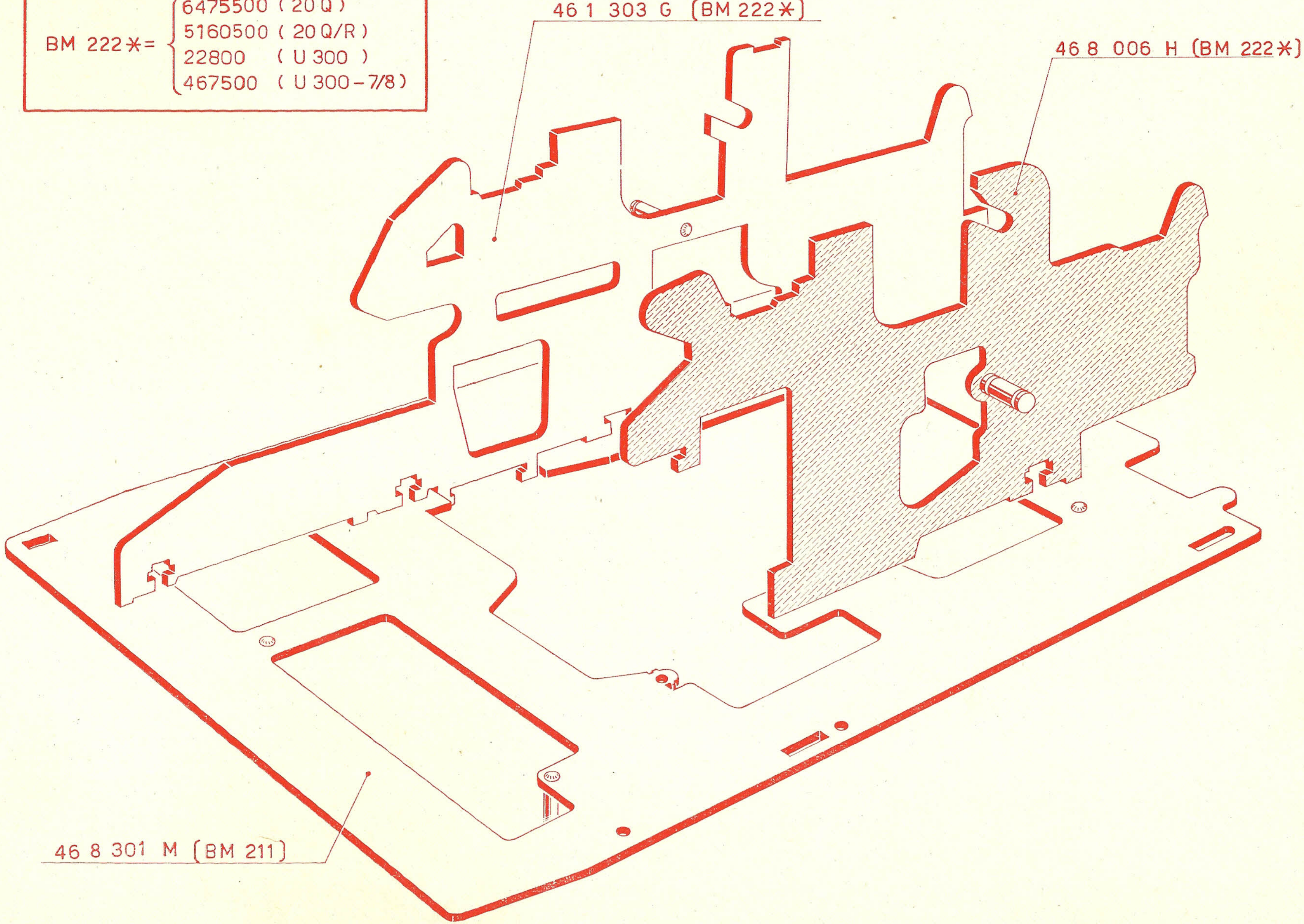
46 1 303 G (BM 222*)
46 8 006 H (BM 222*)
46 8 301 M (BM 211)

Gruppo della tastiera e bloccaggi
Groupe du clavier et blocages
Keyboard unit and lockings
Gruppe des Tastenfeldes und Sperrungen
Grupo del teclado y bloqueos
Grupo do teclado e blocagens

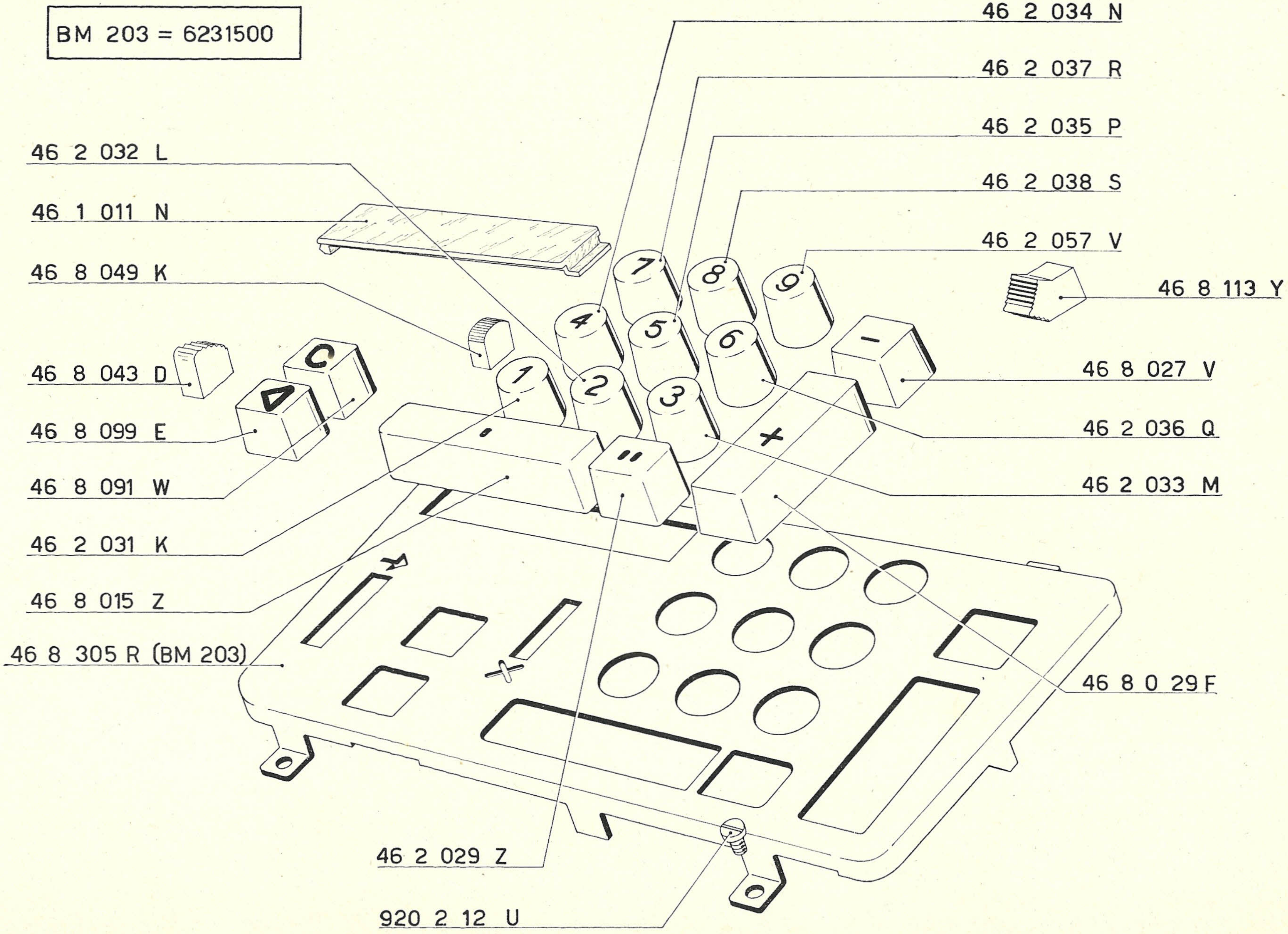
BM 203 = 6231500
46 2 034 N
46 2 037 R
46 2 035 P
46 2 038 S
46 2 057 V
46 8 113 Y
46 2 032 L
46 1 011 N
46 8 049 K
46 8 043 D
46 8 099 E
46 8 091 W
46 2 031 K
46 8 015 Z
46 8 305 R (BM 203)
46 8 027 V
46 2 036 Q
46 2 033 M
46 8 0 29 F
46 2 029 Z
920 2 12 U

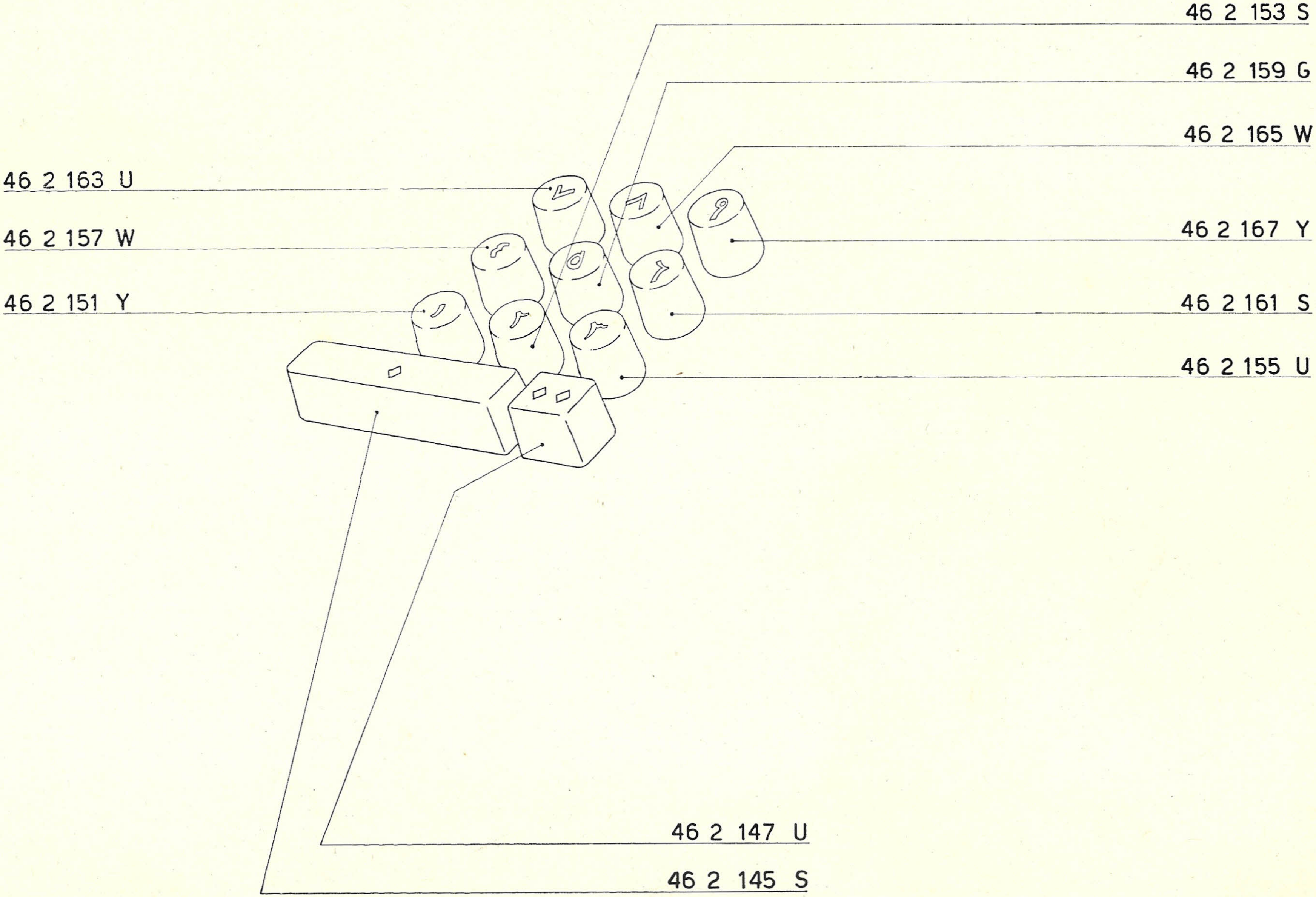
46 2 153 S
46 2 159 G
46 2 165 W
46 2 163 U
46 2 157 W
46 2 167 Y
46 2 151 Y
46 2 161 S
46 2 155 U
46 2 147 U
46 2 145 S

BM 203 = 6231500
BM 206 = 6229500
BM 206✻ = 6213170
BM 210 = 6271050

BM 211 = 6298000

BM 216 = 6364500

BM 222 = 6439300 (20 Q)
5151000 (20 Q/R)
22000 (U 300)
467500 (U 300-7/8)

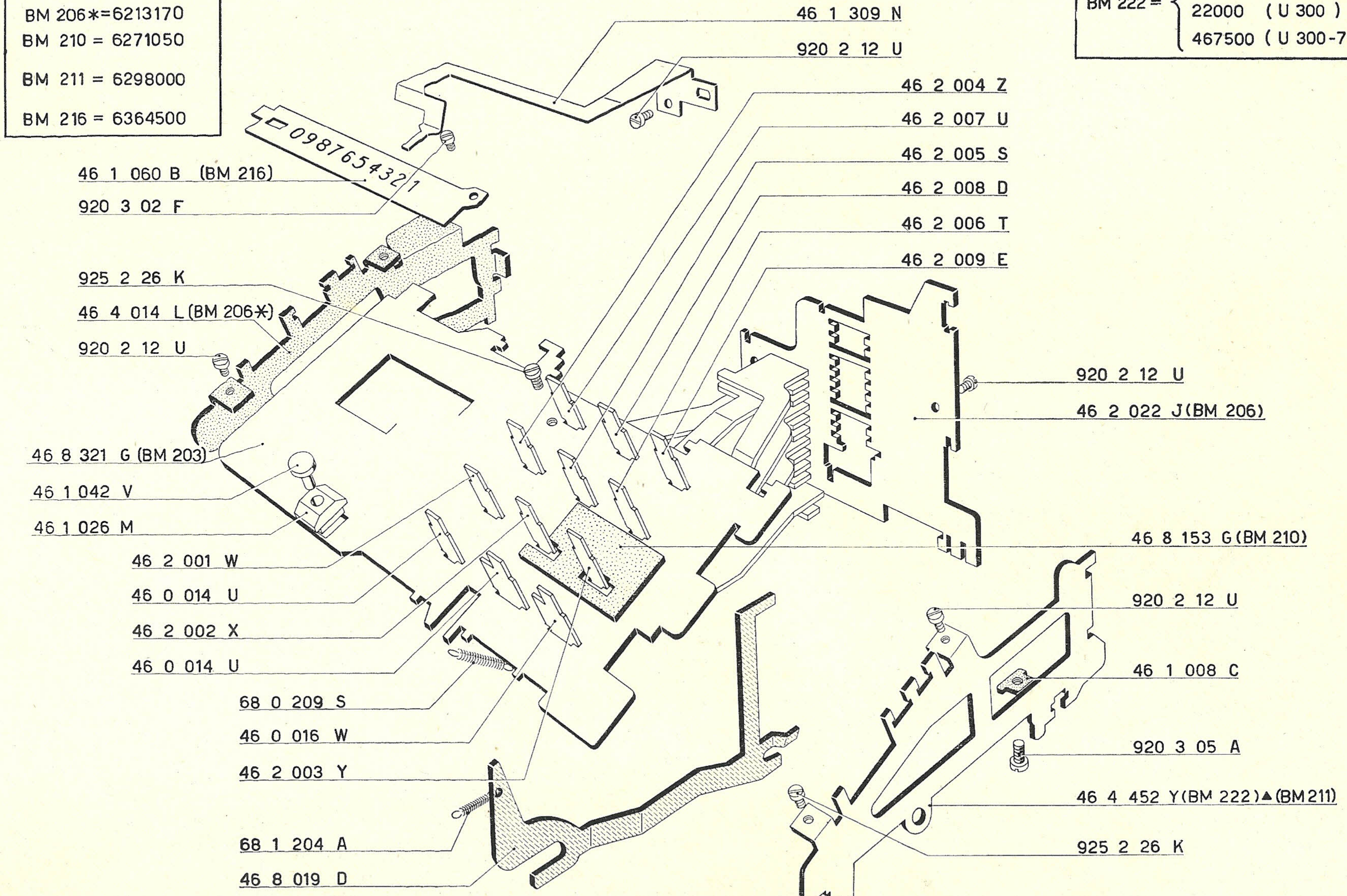
46 1 309 N
920 2 12 U
46 2 004 Z
46 2 007 U
46 2 005 S
46 2 008 D
46 2 006 T
46 2 009 E
46 1 060 B (BM 216)
920 3 02 F
0987654321
925 2 26 K
46 4 014 L (BM 206✻)
920 2 12 U
920 2 12 U
46 2 022 J (BM 206)
46 8 321 G (BM 203)
46 1 042 V
46 1 026 M
46 8 153 G (BM 210)
46 2 001 W
46 0 014 U
46 2 002 X
46 0 014 U
920 2 12 U
46 1 008 C
68 0 209 S
46 0 016 W
46 2 003 Y
920 3 05 A
46 4 452 Y (BM 222) ▲ (BM 211)
925 2 26 K
68 1 204 A
46 8 019 D

BM 211 = 6298000

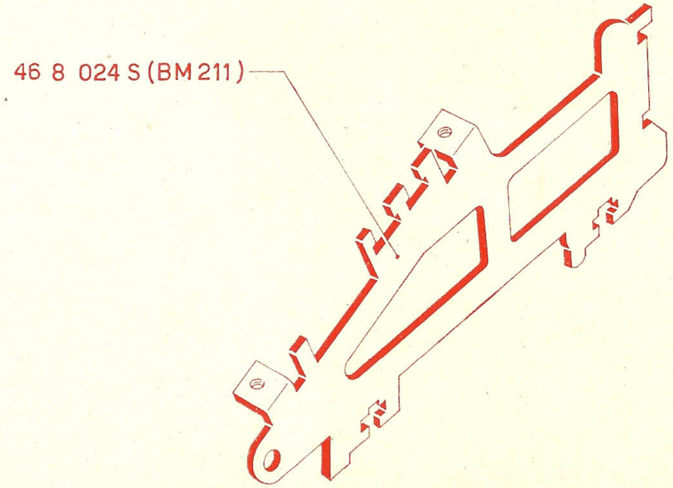
46 8 024 S (BM 211)

BM 206= 6242200

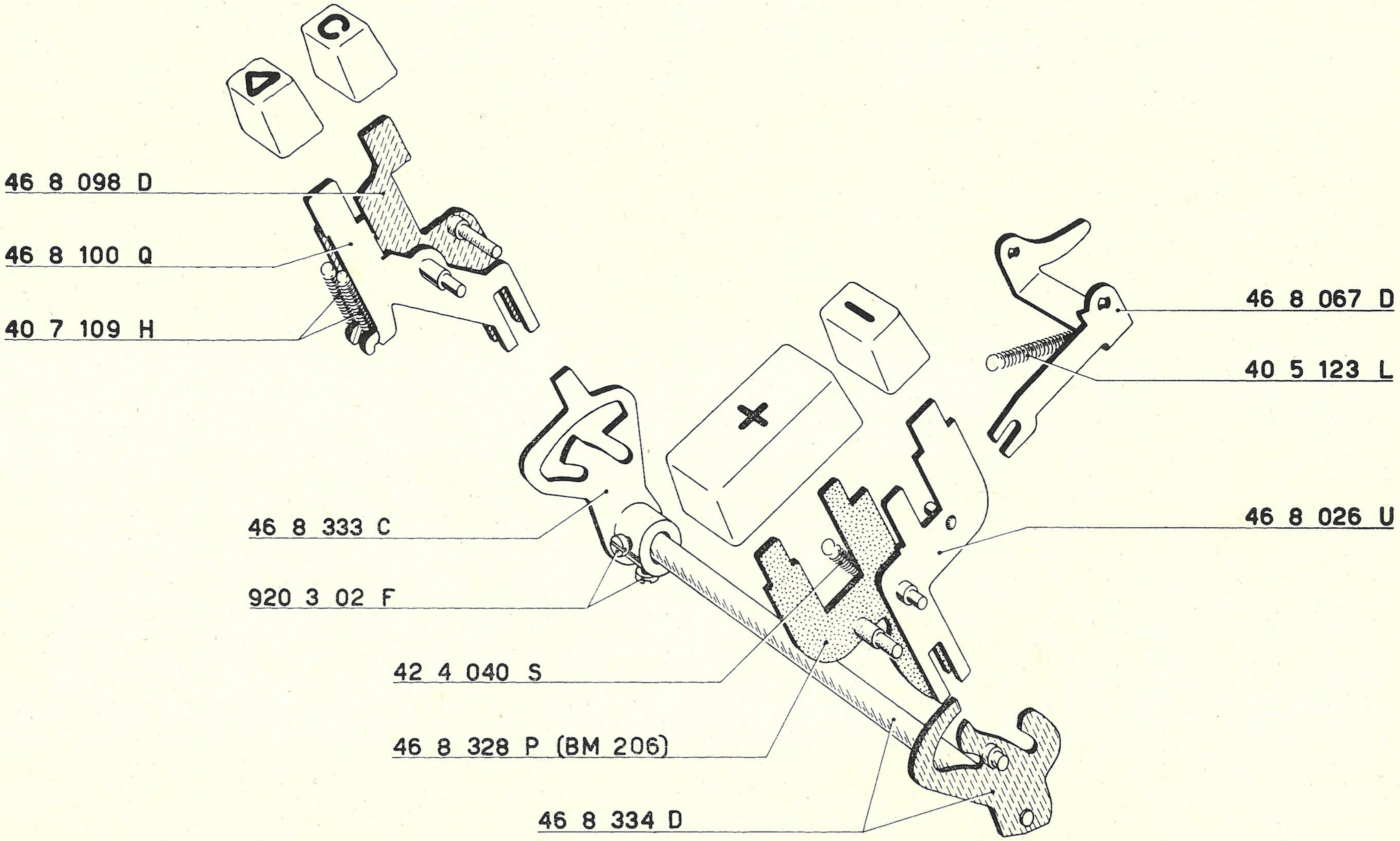
C
46 8 098 D
46 8 100 Q
40 7 109 H
46 8 067 D
40 5 123 L
+
46 8 026 U
46 8 333 C
920 3 02 F
42 4 040 S
46 8 328 P (BM 206)
46 8 334 D

BM 203= 6231500
BM 210= 6266250
BM 210*=6275800
BM 210**=6273030

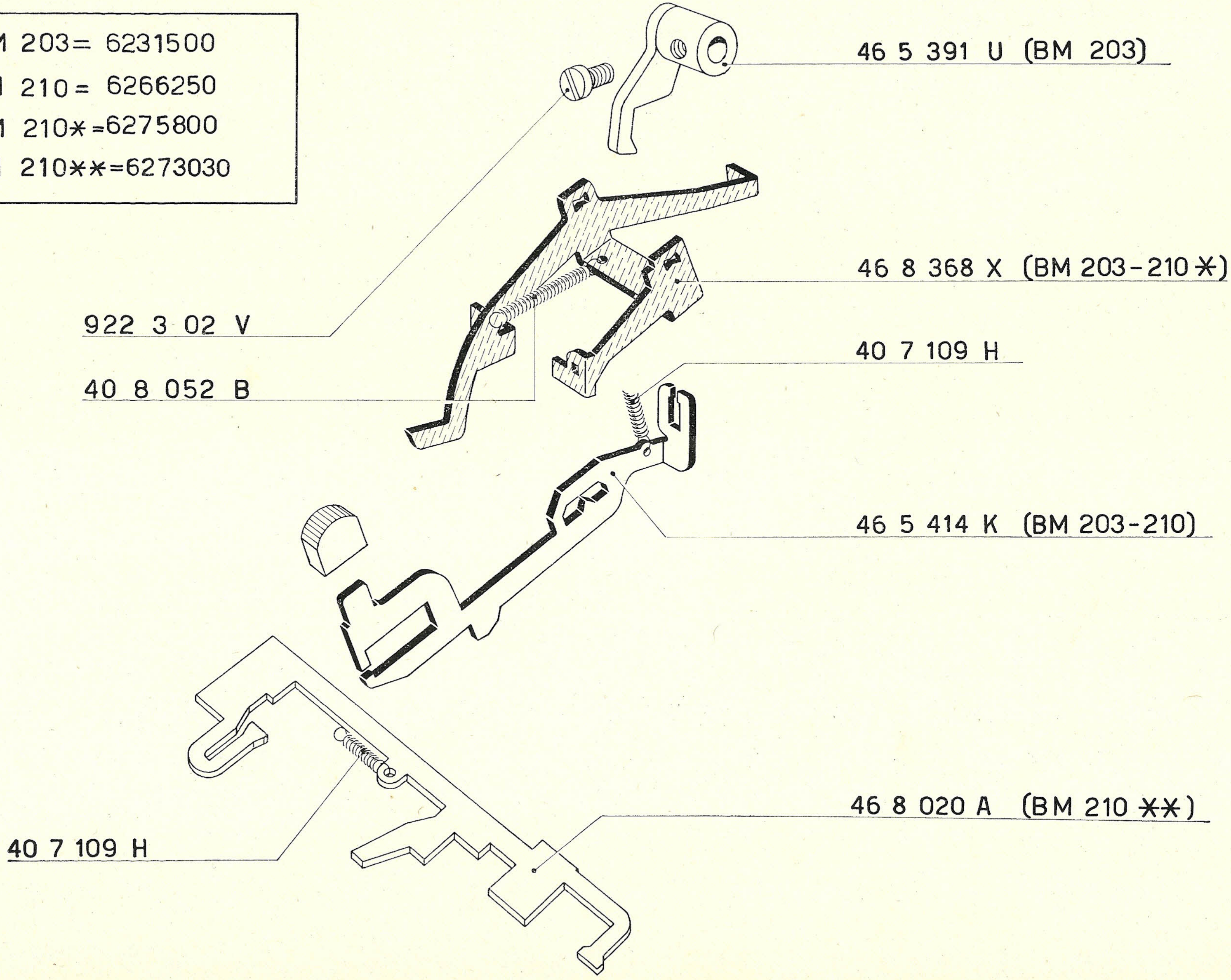
46 5 391 U (BM 203)
46 8 368 X (BM 203-210 *)
922 3 02 V
40 8 052 B
40 7 109 H
46 5 414 K (BM 203-210)
46 8 020 A (BM 210 **)
40 7 109 H

Dentiere principali - Trasmissione decine
Crémaillères principales - Transmission des dizaines
Main racks - Transfer of the tens
Hauptzahnstangen - Uebertragung der Zehner
Cremalleras principales - Transmisión decenas
Dentaduras principais - Transmissão dezenas

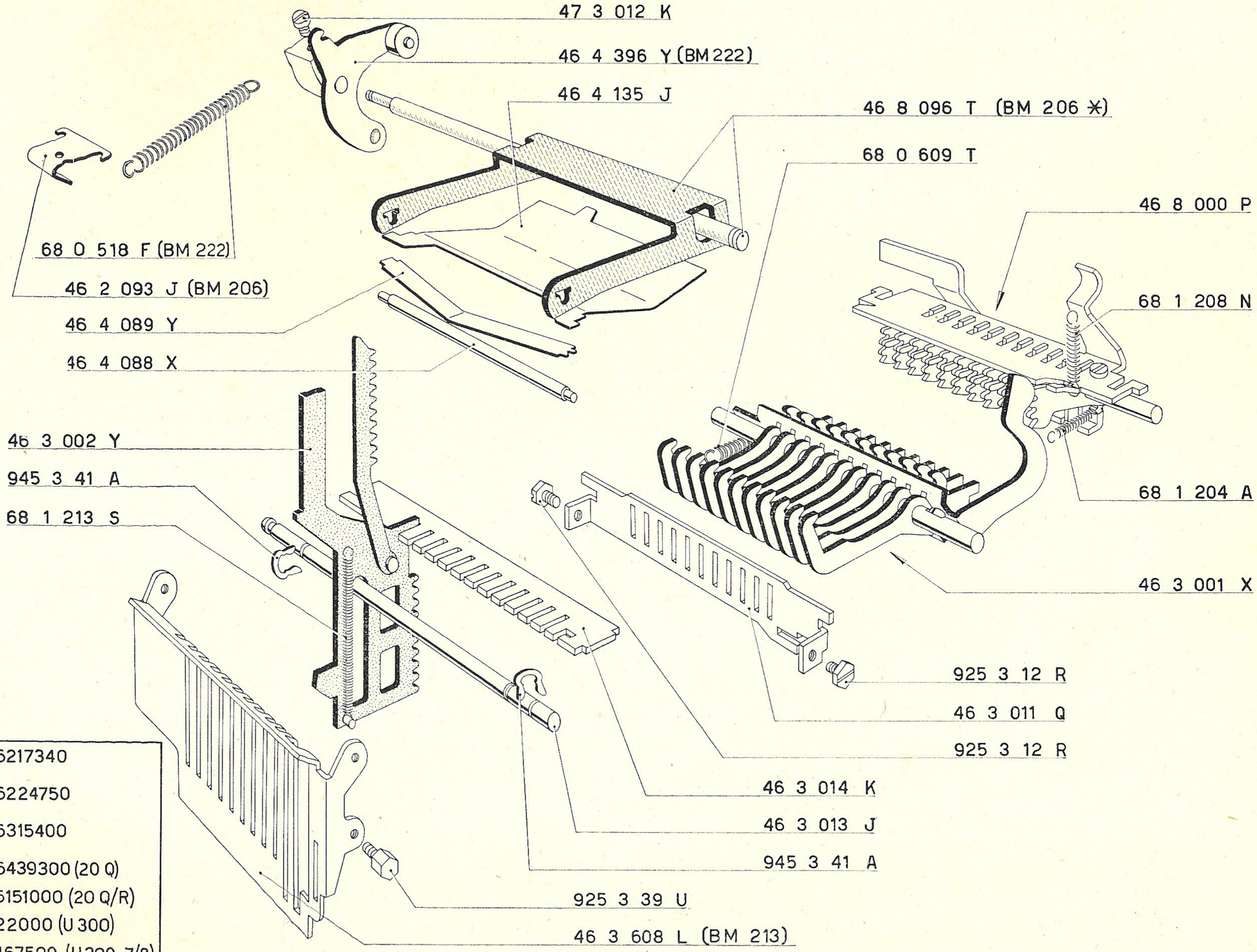
47 3 012 K
46 4 396 Y (BM 222)
46 4 135 J
46 8 096 T (BM 206 ✱)
68 0 609 T
46 8 000 P
68 0 518 F (BM 222)
46 2 093 J (BM 206)
46 4 089 Y
46 4 088 X
68 1 208 N
46 3 002 Y
945 3 41 A
68 1 213 S
68 1 204 A
46 3 001 X
925 3 12 R
46 3 011 Q
925 3 12 R
46 3 014 K
46 3 013 J
945 3 41 A
925 3 39 U
46 3 608 L (BM 213)

BM 206 = 6217340

BM 206✱ = 6224750

BM 213 = 6315400

BM222 = {6439300 (20 Q)
5151000 (20 Q/R)
22000 (U 300)
467500 (U300-7/8)

Totalizzatore - Saldo negativo
Totalisateur - Solde négatif
Register - Credit balance
Zählwerke - Negativer Saldo
Totalizador - Saldo negativo

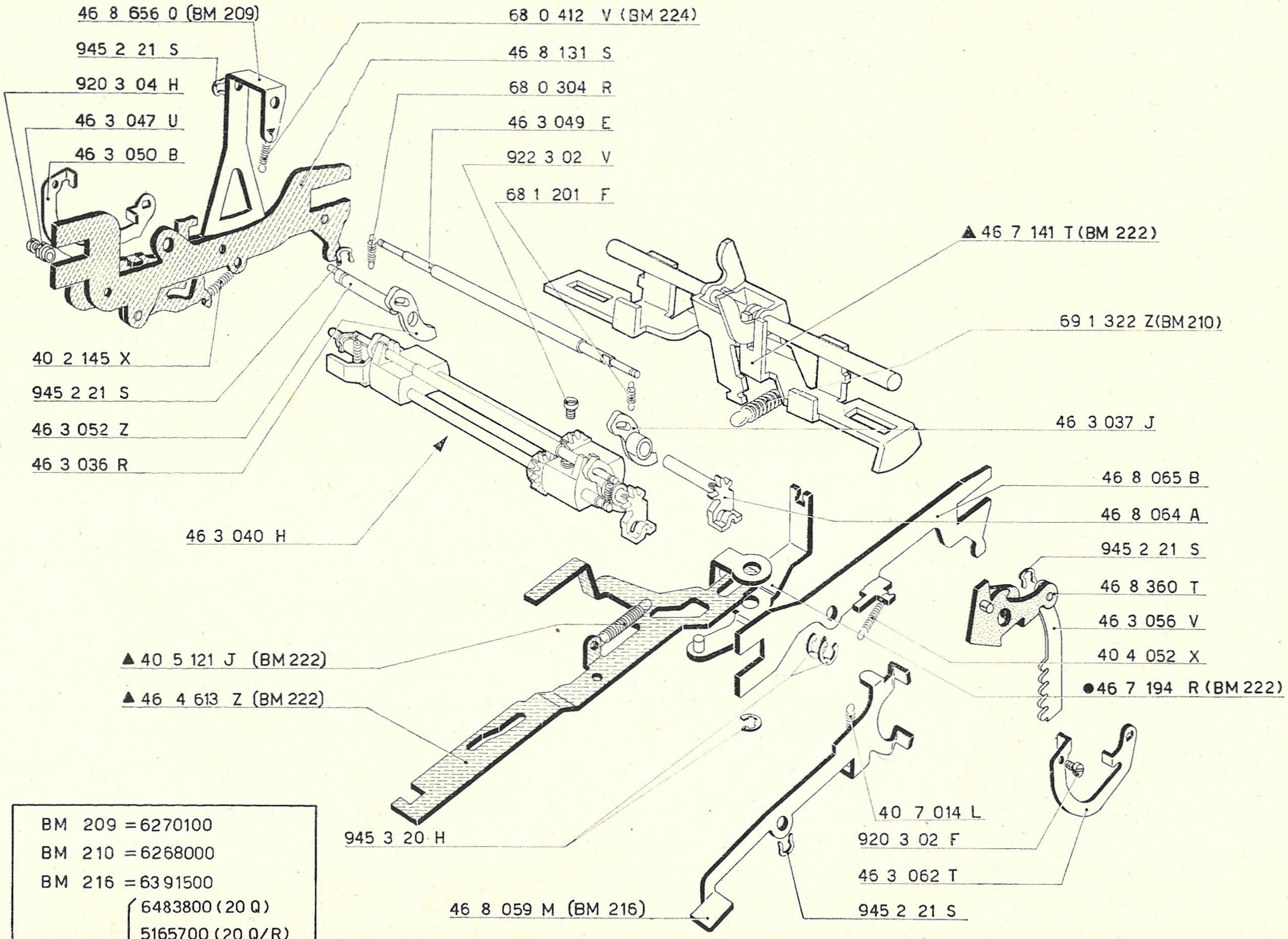
46 8 656 0 (BM 209)
945 2 21 S
920 3 04 H
46 3 047 U
46 3 050 B
68 0 412 V (BM 224)
46 8 131 S
68 0 304 R
46 3 049 E
922 3 02 V
68 1 201 F
▲46 7 141 T (BM 222)
69 1 322 Z (BM 210)
40 2 145 X
945 2 21 S
46 3 052 Z
46 3 036 R
46 3 037 J
46 3 040 H
46 8 065 B
46 8 064 A
945 2 21 S
46 8 360 T
46 3 056 V
40 4 052 X
●46 7 194 R (BM 222)
▲40 5 121 J (BM 222)
▲46 4 613 Z (BM 222)
40 7 014 L
920 3 02 F
46 3 062 T
945 3 20 H
46 8 059 M (BM 216)
945 2 21 S

BM 209 = 6270100
BM 210 = 6268000
BM 216 = 6391500
BM 222 { 6483800 (20 Q)
5165700 (20 Q/R)
23000 (U 300)
478400 (U300-7/8)

BM 222	6483800 (20 Q) 5165700 (20 Q/R) 23000 (U 300) 478400 (U 300-7/8)

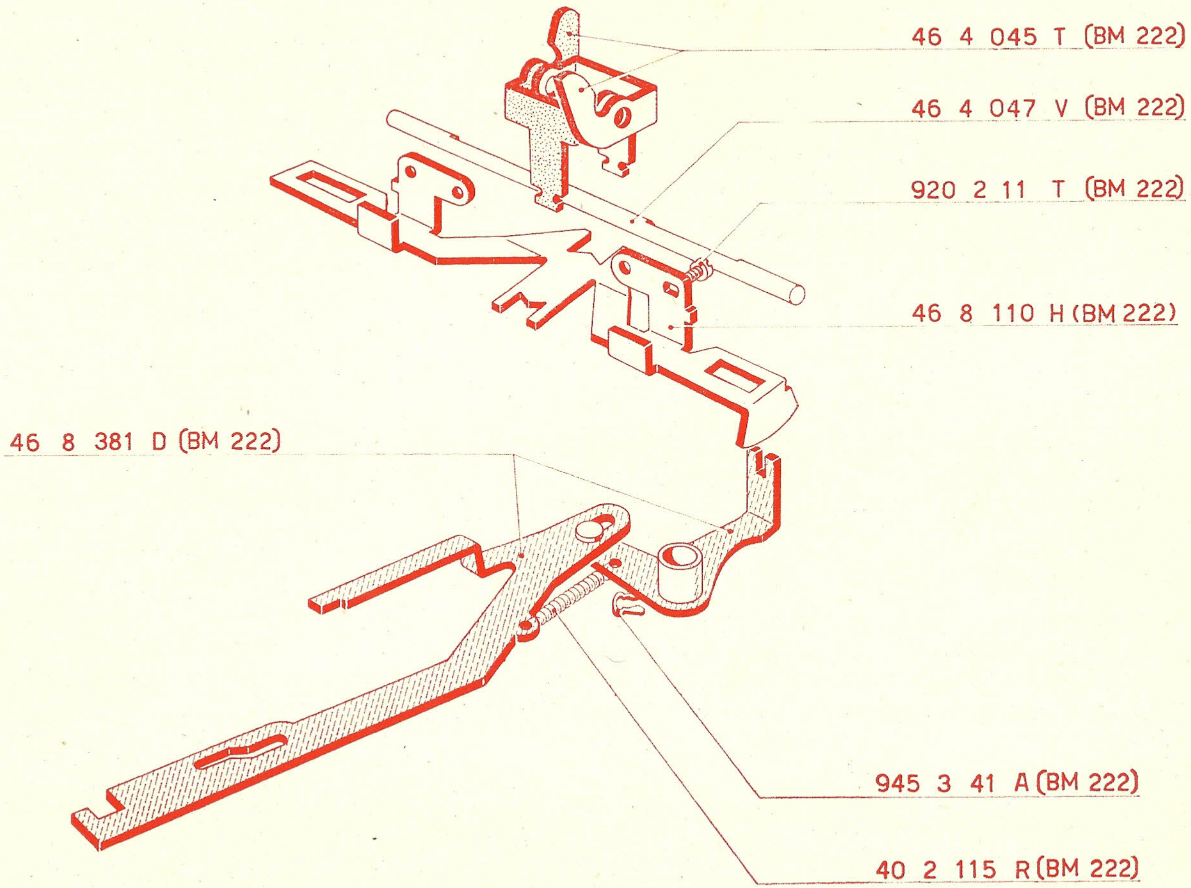
46 4 045 T (BM 222)
46 4 047 V (BM 222)
920 2 11 T (BM 222)
46 8 110 H (BM 222)
46 8 381 D (BM 222)
945 3 41 A (BM 222)
40 2 115 R (BM 222)

BM 206 = 6255800

BM 208 = 6253250

BM 222
- 6438700 (20 Q)
- 5150900 (20 Q/R)
- 21900 (U300)
- 467500 (U300-7/8)

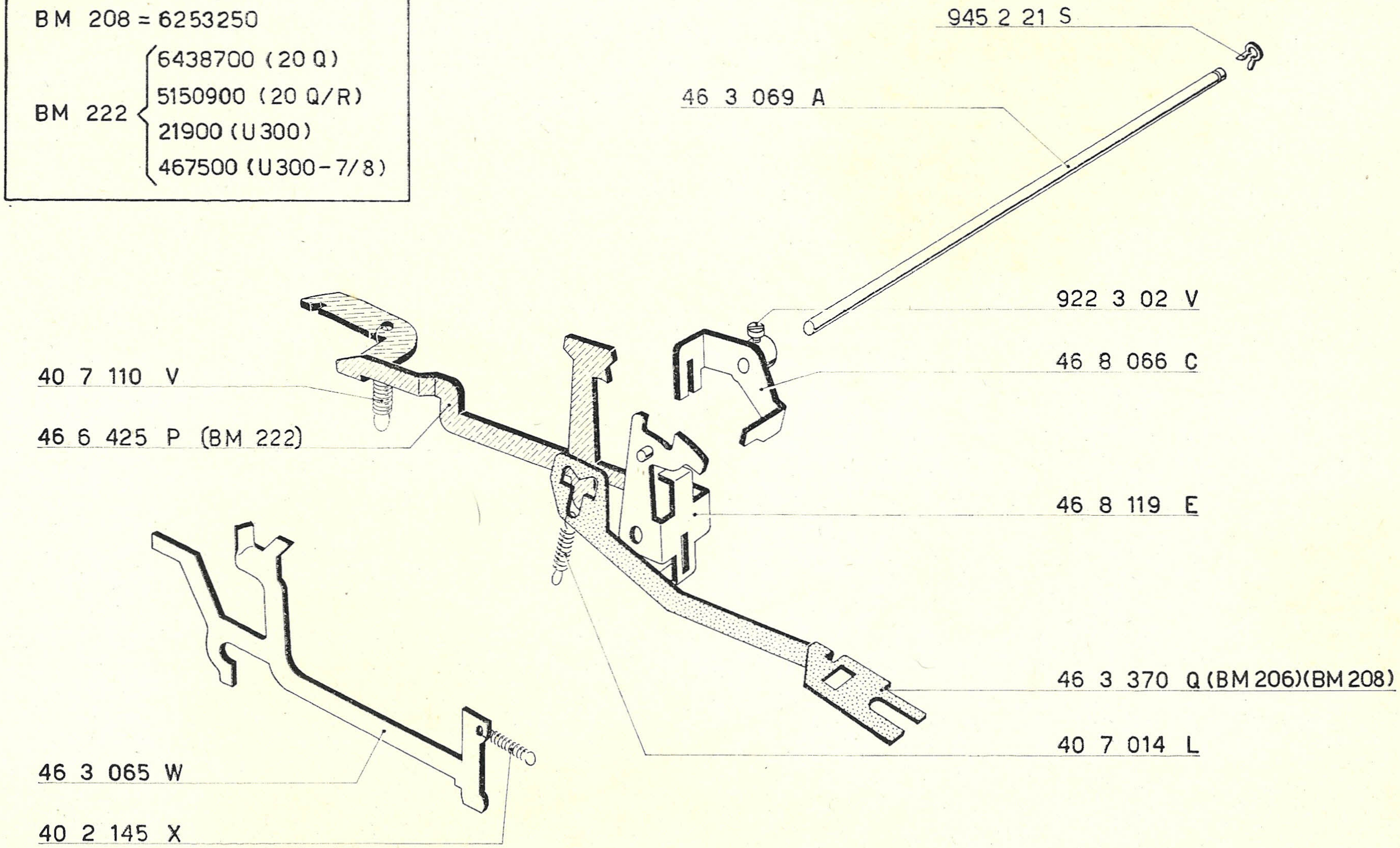
945 2 21 S
46 3 069 A
922 3 02 V
46 8 066 C
40 7 110 V
46 6 425 P (BM 222)
46 8 119 E
46 3 370 Q (BM 206)(BM 208)
40 7 014 L
46 3 065 W
40 2 145 X

Slitta - Scappamento - Ricupero slitta
Groupe du traîneau - Echappement - Retour du traîneau
Slide unit - Escapement - Slide return
Gruppe des Schlittens - Schlittenschaltung - Rückschaltung des Schlittens
Patín - Escape - Recuperación patín
Deslizante - Escapamento - Recuperação deslizante

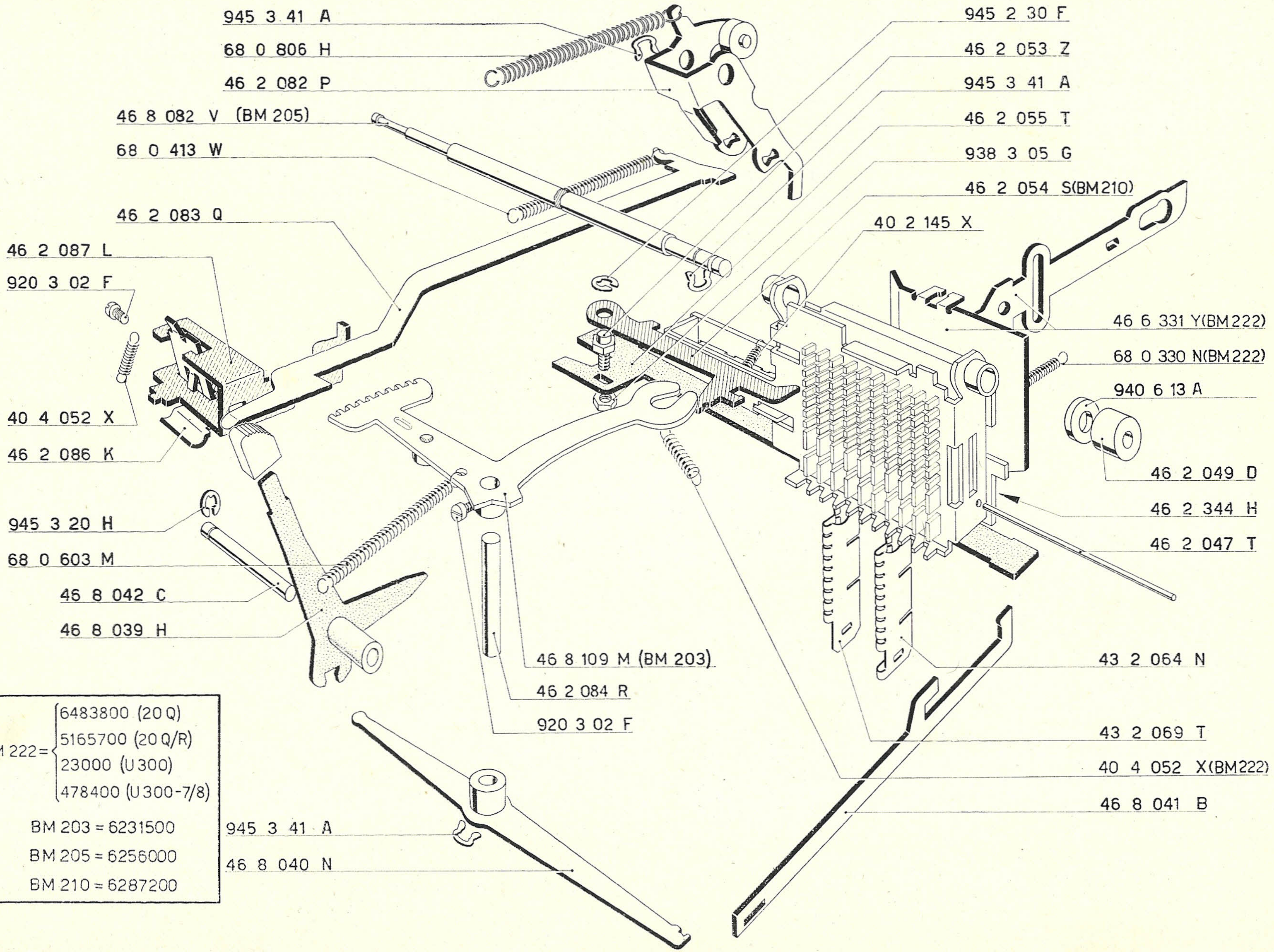
945 3 41 A
68 0 806 H
46 2 082 P
46 8 082 V (BM 205)
68 0 413 W
46 2 083 Q
46 2 087 L
920 3 02 F
40 4 052 X
46 2 086 K
945 3 20 H
68 0 603 M
46 8 042 C
46 8 039 H
945 2 30 F
46 2 053 Z
945 3 41 A
46 2 055 T
938 3 05 G
46 2 054 S(BM210)
40 2 145 X
46 6 331 Y(BM222)
68 0 330 N(BM222)
940 6 13 A
46 2 049 D
46 2 344 H
46 2 047 T
46 8 109 M (BM 203)
46 2 084 R
920 3 02 F
43 2 064 N
43 2 069 T
40 4 052 X(BM222)
46 8 041 B
945 3 41 A
46 8 040 N

BM 222 = 6483800 (20 Q)
5165700 (20 Q/R)
23000 (U 300)
478400 (U 300-7/8)

BM 203 = 6231500
BM 205 = 6256000
BM 210 = 6287200

Comandi dei totali
Commandes des totaux
Totals control
Steuerungen der Summen
Mandos de los totales
Comandos dos totais

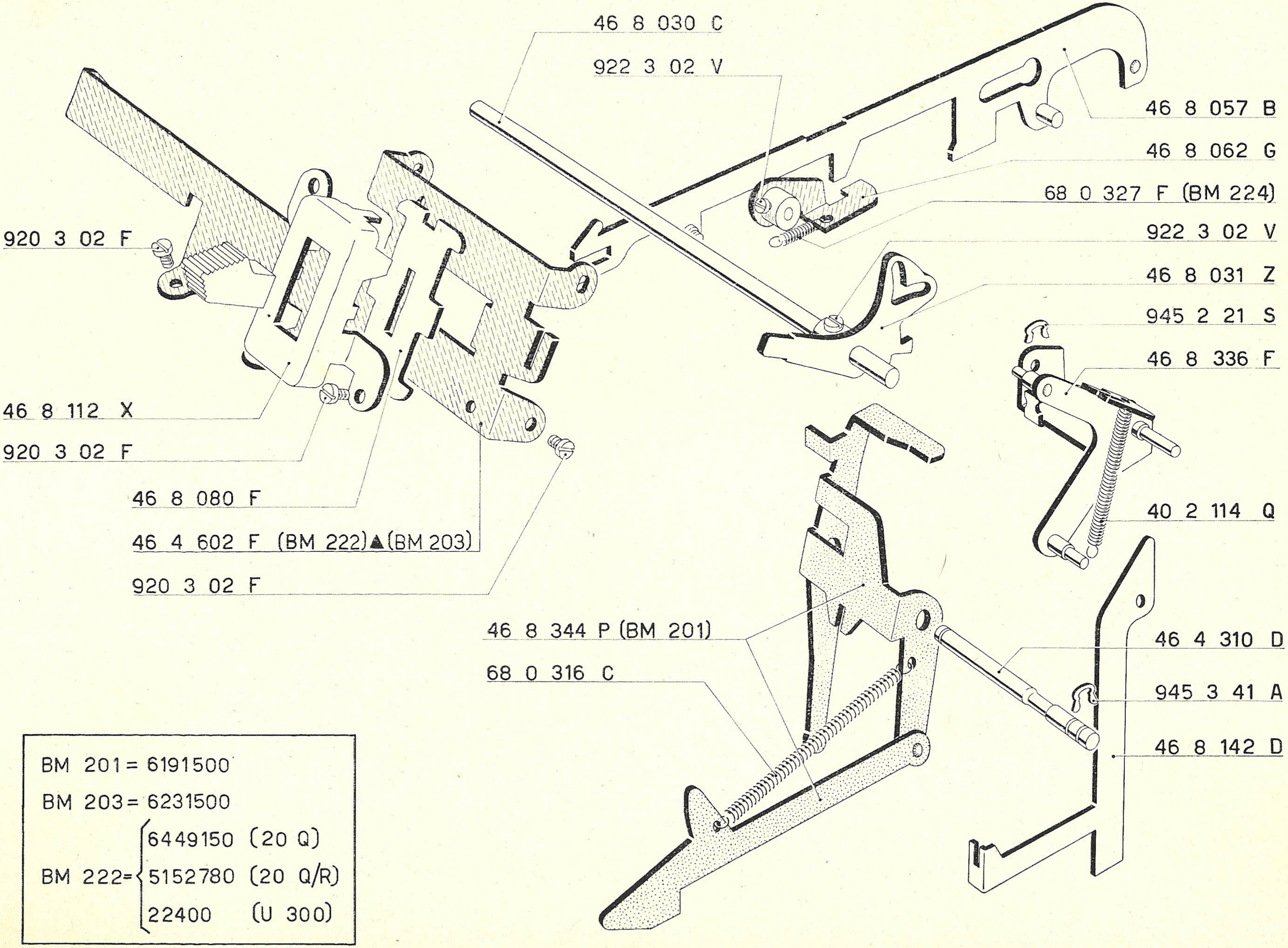
46 8 030 C
922 3 02 V
46 8 057 B
46 8 062 G
68 0 327 F (BM 224)
922 3 02 V
46 8 031 Z
945 2 21 S
46 8 336 F
920 3 02 F
46 8 112 X
920 3 02 F
46 8 080 F
46 4 602 F (BM 222)▲(BM 203)
920 3 02 F
40 2 114 Q
46 8 344 P (BM 201)
68 0 316 C
46 4 310 D
945 3 41 A
46 8 142 D

BM 201 = 6191500
BM 203 = 6231500
BM 222 = { 6449150 (20 Q)
5152780 (20 Q/R)
22400 (U 300)

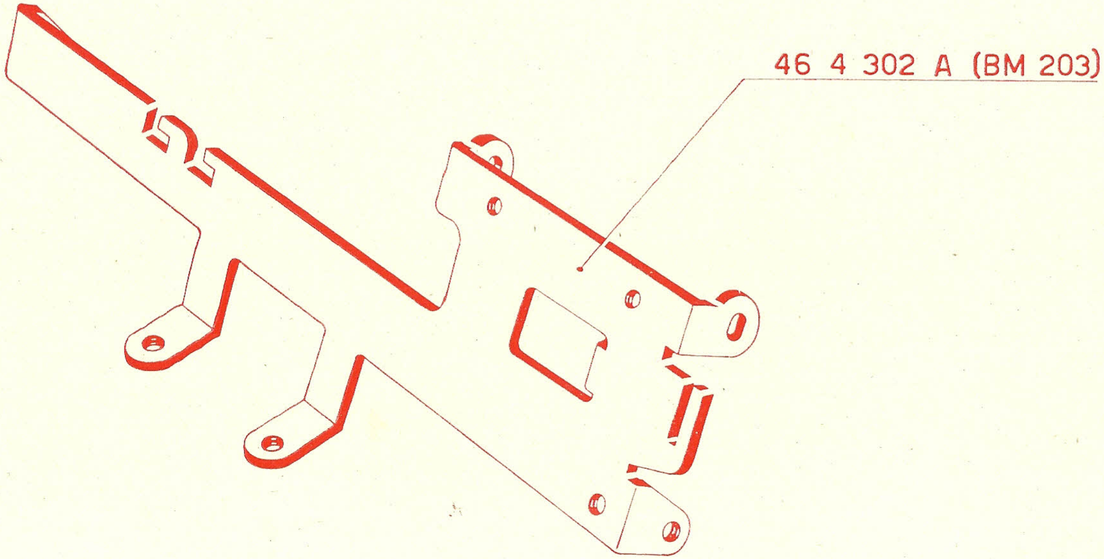
46 4 302 A (BM 203)

BM 203 = 6231500

Albero principale - Innesto
Arbre principal - Embrayage
Main shaft - Clutch
Hauptachse - Kupplung
Eje principal - Embrague
Arvore principal - Enxerto

	✳	
Frequenza Fréquence Frequency Frequenz Frecuencia Frequencia	N. denti N. de dents No. of teeth Zähne N. de dientes N. de dentes	Codice Code Code No. Kenn-nummer Código Código
50 Hz	17	46 8 134 V
60 Hz	21	46 8 135 W

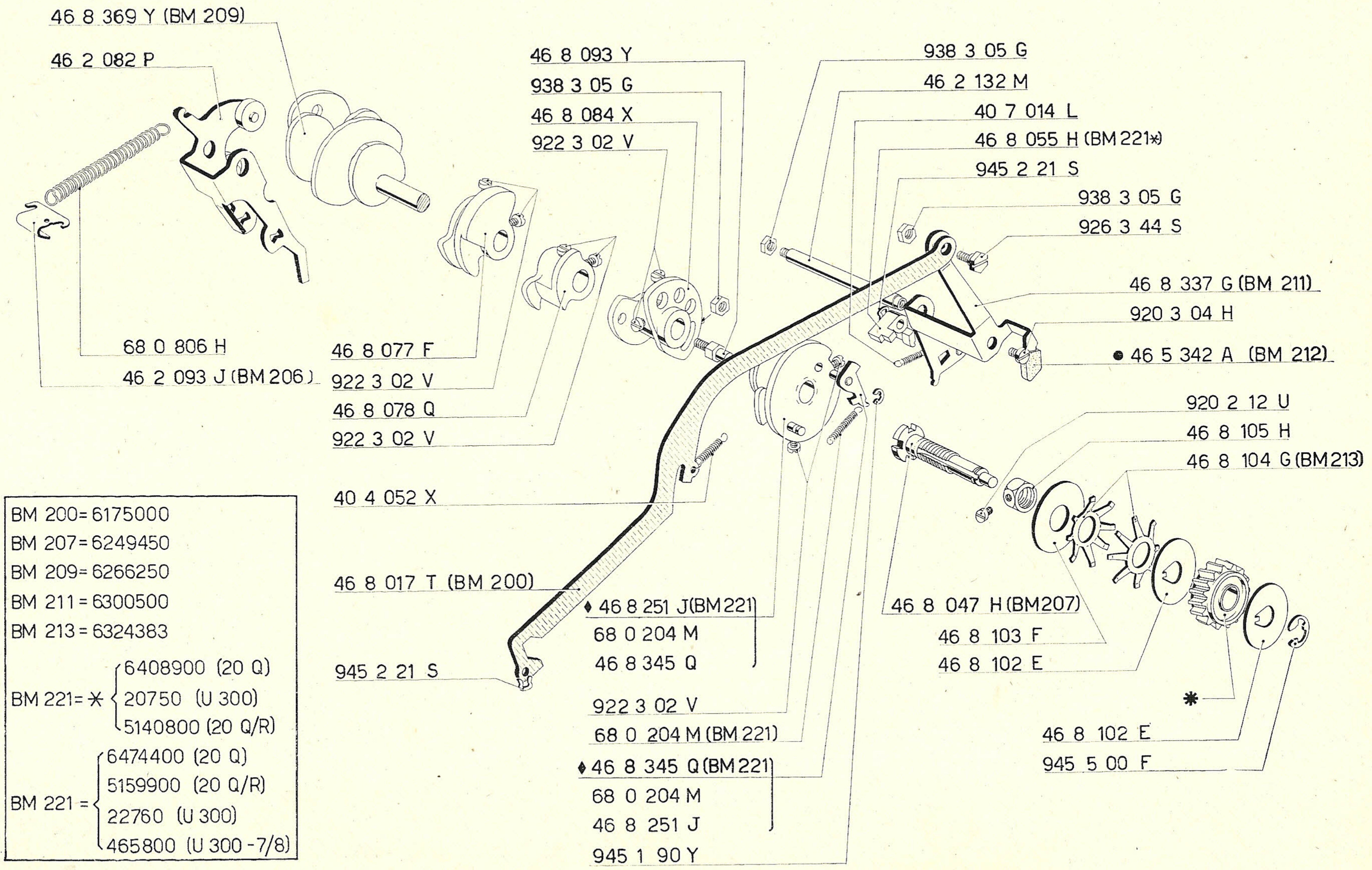
46 8 369 Y (BM 209)
46 2 082 P
68 0 806 H
46 2 093 J (BM 206)
46 8 093 Y
938 3 05 G
46 8 084 X
922 3 02 V
46 8 077 F
922 3 02 V
46 8 078 Q
922 3 02 V
40 4 052 X
46 8 017 T (BM 200)
945 2 21 S
938 3 05 G
46 2 132 M
40 7 014 L
46 8 055 H (BM 221*)
945 2 21 S
938 3 05 G
926 3 44 S
46 8 337 G (BM 211)
920 3 04 H
● 46 5 342 A (BM 212)
920 2 12 U
46 8 105 H
46 8 104 G (BM213)
♦ 46 8 251 J (BM 221)
68 0 204 M
46 8 345 Q
922 3 02 V
68 0 204 M (BM 221)
♦ 46 8 345 Q (BM 221)
68 0 204 M
46 8 251 J
945 1 90 Y
46 8 047 H (BM207)
46 8 103 F
46 8 102 E
✱
46 8 102 E
945 5 00 F

BM 200 = 6175000
BM 207 = 6249450
BM 209 = 6266250
BM 211 = 6300500
BM 213 = 6324383

BM 221 = ✱ {
6408900 (20 Q)
20750 (U 300)
5140800 (20 Q/R)

BM 221 = {
6474400 (20 Q)
5159900 (20 Q/R)
22760 (U 300)
465800 (U 300 - 7/8)

Scrittura - Segni speciali
Ecriture - Signes spéciaux
Printing - Special signs
Schrift - Besondere Zeichen
Escritura - Signos especiales
Escrita - Sinais especiais

✱	
▲ 46 6 424 N (BM 222)	0
▲ 46 6 435 R (BM 222)	0.
▲ 46 6 434 Q (BM 222)	0,
▲ 46 6 249 N (BM 222)	◆
▲ 46 6 250 K (BM 222)	◆.

BM 209 = 6270100

BM 222 = {
6475500 (20 Q)
5160500 (20 Q/R)
22800 (U300)
467500 (U300-7/8)

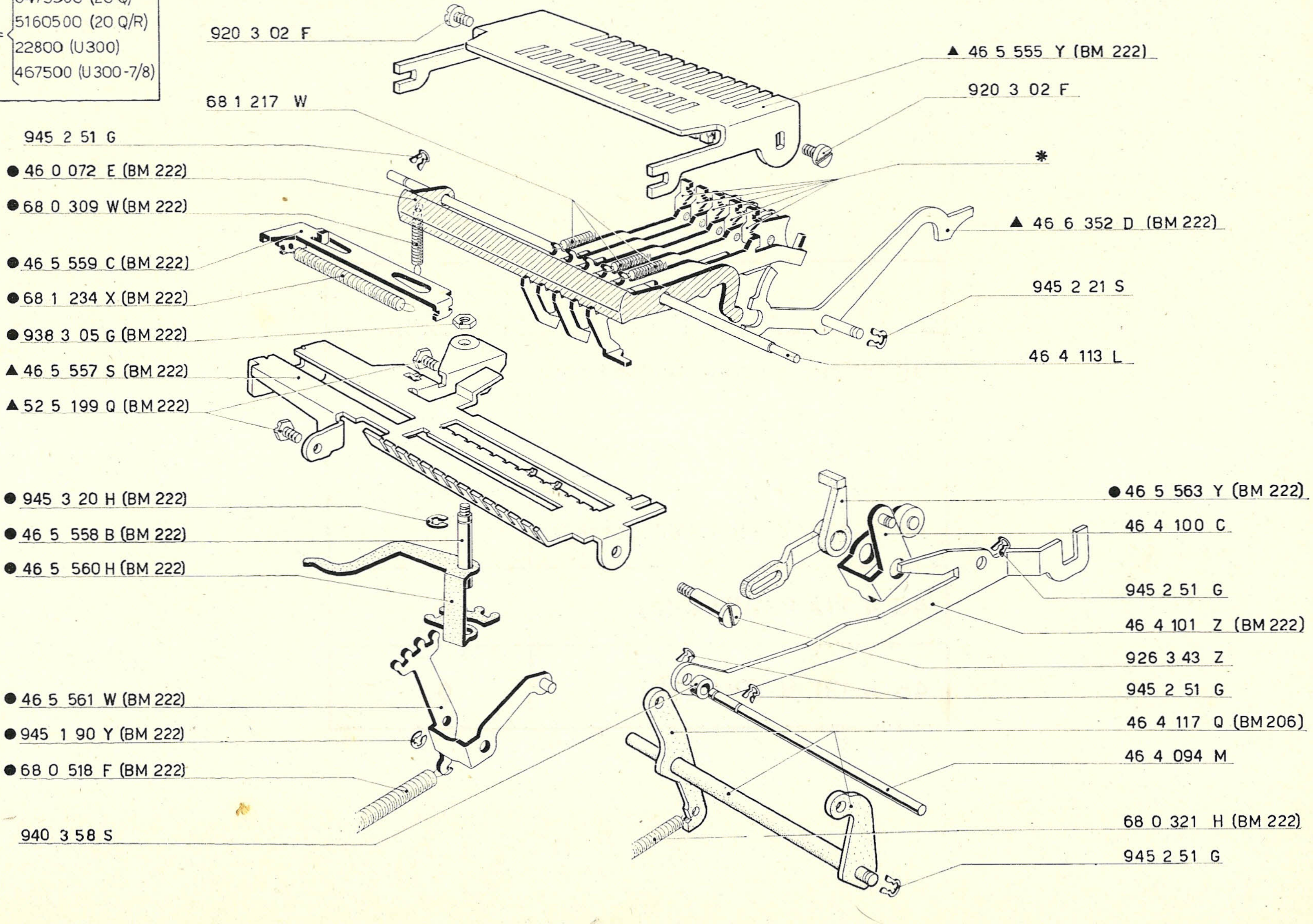
920 3 02 F
▲ 46 5 555 Y (BM 222)
920 3 02 F
68 1 217 W
945 2 51 G
● 46 0 072 E (BM 222)
● 68 0 309 W (BM 222)
*
▲ 46 6 352 D (BM 222)
● 46 5 559 C (BM 222)
● 68 1 234 X (BM 222)
945 2 21 S
● 938 3 05 G (BM 222)
46 4 113 L
▲ 46 5 557 S (BM 222)
▲ 52 5 199 Q (BM 222)
● 945 3 20 H (BM 222)
● 46 5 563 Y (BM 222)
● 46 5 558 B (BM 222)
46 4 100 C
● 46 5 560 H (BM 222)
945 2 51 G
46 4 101 Z (BM 222)
926 3 43 Z
● 46 5 561 W (BM 222)
945 2 51 G
● 945 1 90 Y (BM 222)
46 4 117 Q (BM 206)
● 68 0 518 F (BM 222)
46 4 094 M
68 0 321 H (BM 222)
940 3 58 S
945 2 51 G

✱	
46 4 155 W (BM 212)(BM 222)	O
46 4 153 U (BM 212)(BM 222)	O.
46 4 154 V (BM 212)(BM 222)	O,
46 4 132 P (BM 222)	♦
46 4 131 N (BM 222)	♦.

BM 210 = 6281800

BM 216 = 6366000

BM 222 =
- 6475500 (20 Q)
- 5160500 (20 Q/R)
- 22800 (U300)
- 467500 (U300-7/8)

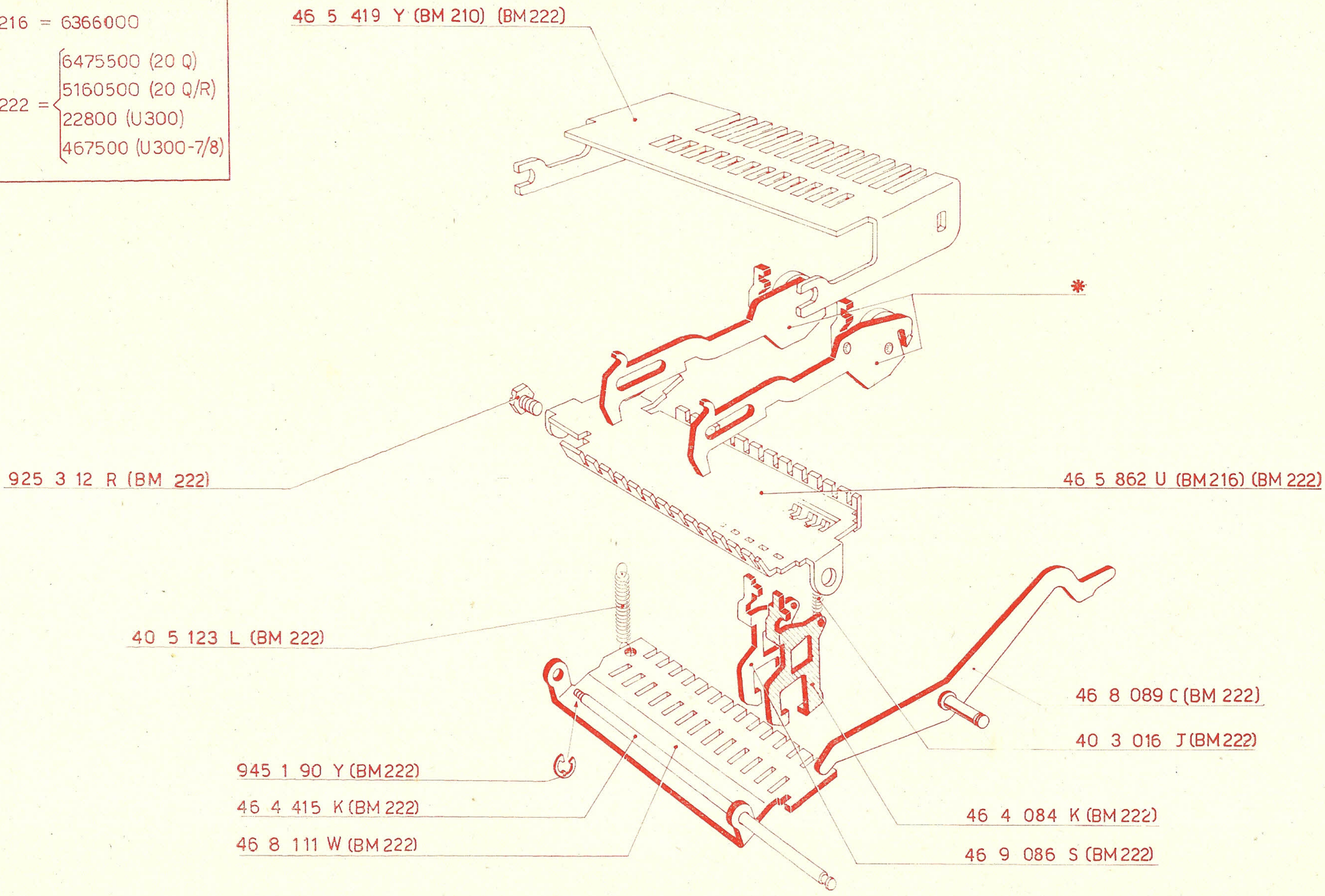
46 5 419 Y (BM 210) (BM 222)
*
925 3 12 R (BM 222)
46 5 862 U (BM 216) (BM 222)
40 5 123 L (BM 222)
46 8 089 C (BM 222)
40 3 016 J (BM 222)
945 1 90 Y (BM 222)
46 4 415 K (BM 222)
46 8 111 W (BM 222)
46 4 084 K (BM 222)
46 9 086 S (BM 222)

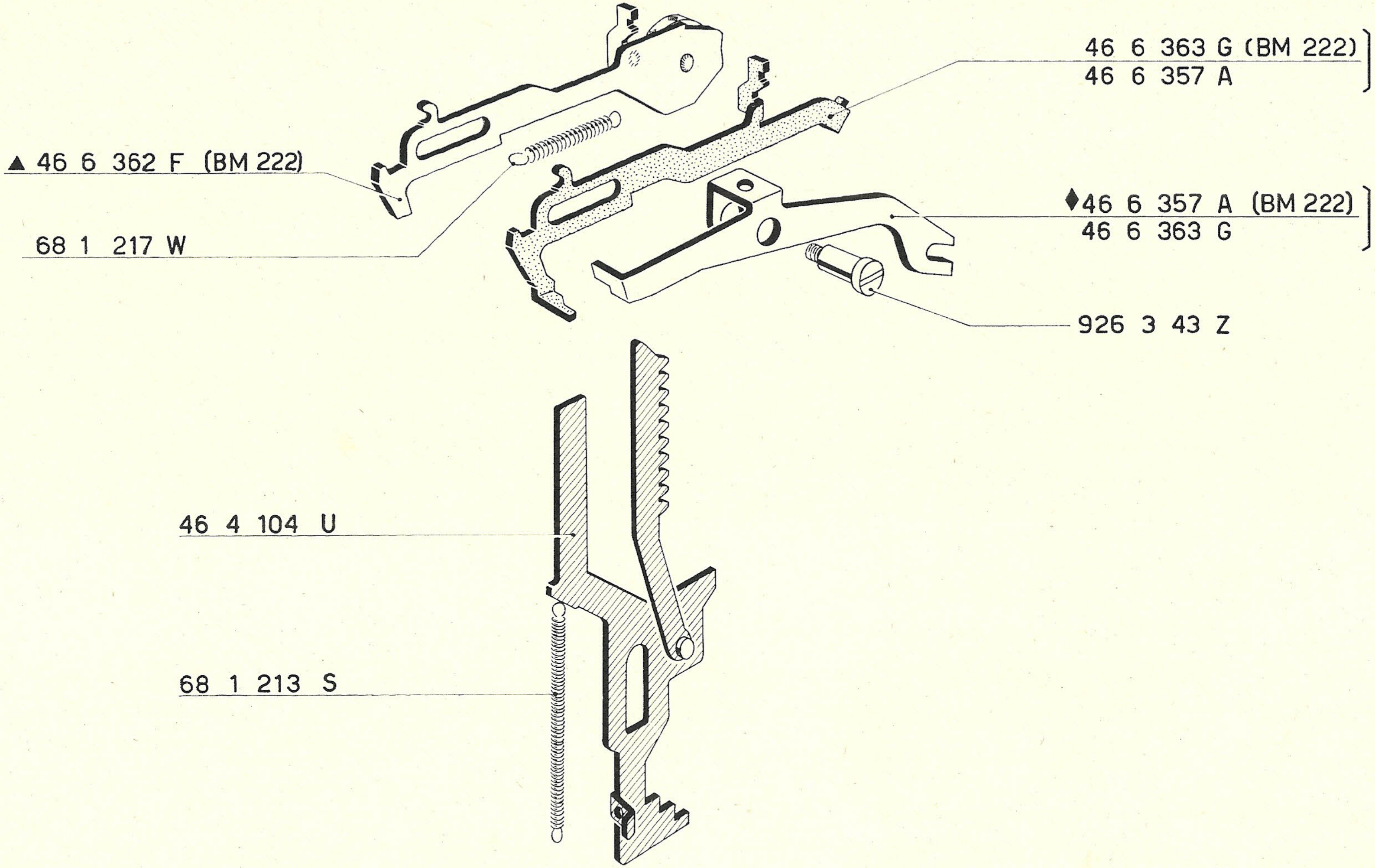
46 6 363 G (BM 222)
46 6 357 A
▲ 46 6 362 F (BM 222)
68 1 217 W
♦46 6 357 A (BM 222)
46 6 363 G
926 3 43 Z
46 4 104 U
68 1 213 S

BM 222 =
6475500 (20 Q)
5160500 (20 Q/R)
22800 (U 300)
467500 (U 300-7/8)

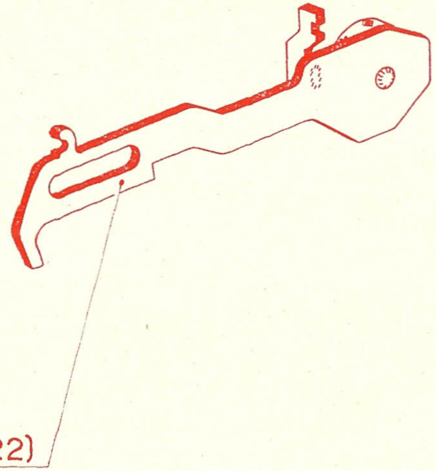
46 4 112 K (BM 206)(BM 222)

BM 206 = 6228900

BM 222 =
- 6475500 (20 Q)
- 5160500 (20 Q/R)
- 22800 (U 300)
- 467500 (U 300-7/8)

Avanzamento e inversione nastro
Avancement et inversion du ruban
Ribbon advance and reverse
Vorschub des Farbbandes und dessen Umschaltung
Avance e inversión de la cinta
Avançamento e inversão da fita

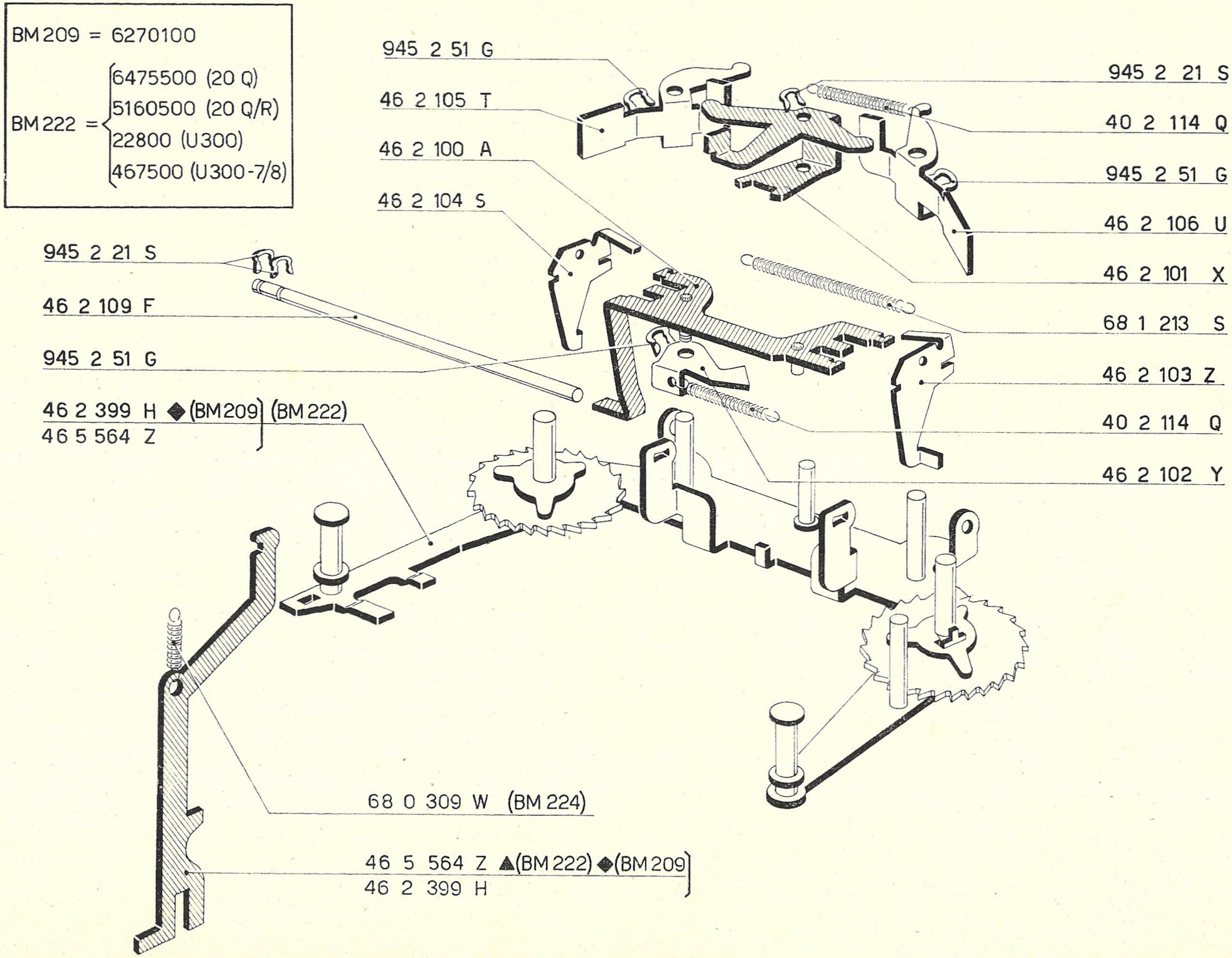

945 2 51 G
46 2 105 T
46 2 100 A
46 2 104 S
945 2 21 S
46 2 109 F
945 2 51 G
46 2 399 H ◆(BM209) (BM222)
46 5 564 Z
945 2 21 S
40 2 114 Q
945 2 51 G
46 2 106 U
46 2 101 X
68 1 213 S
46 2 103 Z
40 2 114 Q
46 2 102 Y
68 0 309 W (BM 224)
46 5 564 Z ▲(BM 222) ◆(BM 209)
46 2 399 H

BM 209 = 6270100

BM 222 = 6475500 (20 Q)
5160500 (20 Q/R)
22800 (U300)
467500 (U300-7/8)

BM 209 = 6270100

BM 222 = 6475500 (20 Q)
5160500 (20 Q/R)
22800 (U300)
467500 (U300-7/8)

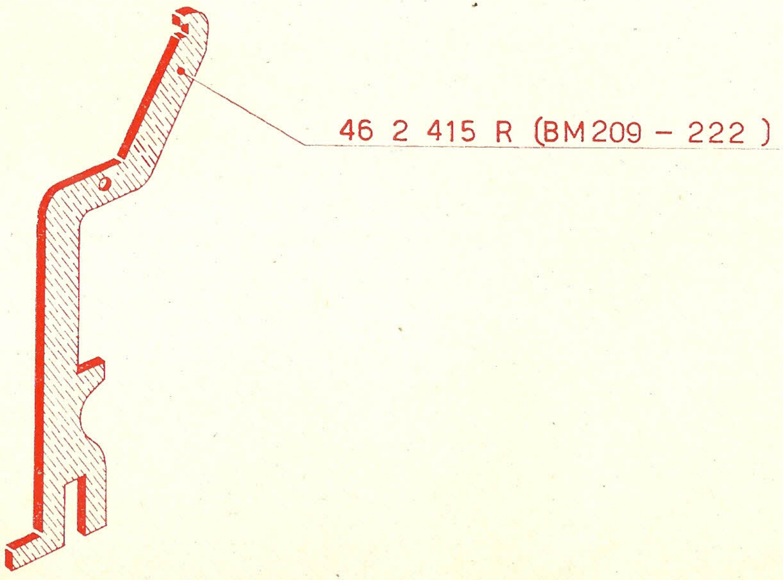
46 2 415 R (BM209 - 222)

Rullo
Cylindre
Platen
Walze
Rodillo
Rôlo

BM 222 = {
6387600 (20 Q)
5135890 (20 Q/R)
19178 (U 300)
467500 (U 300-7/8)

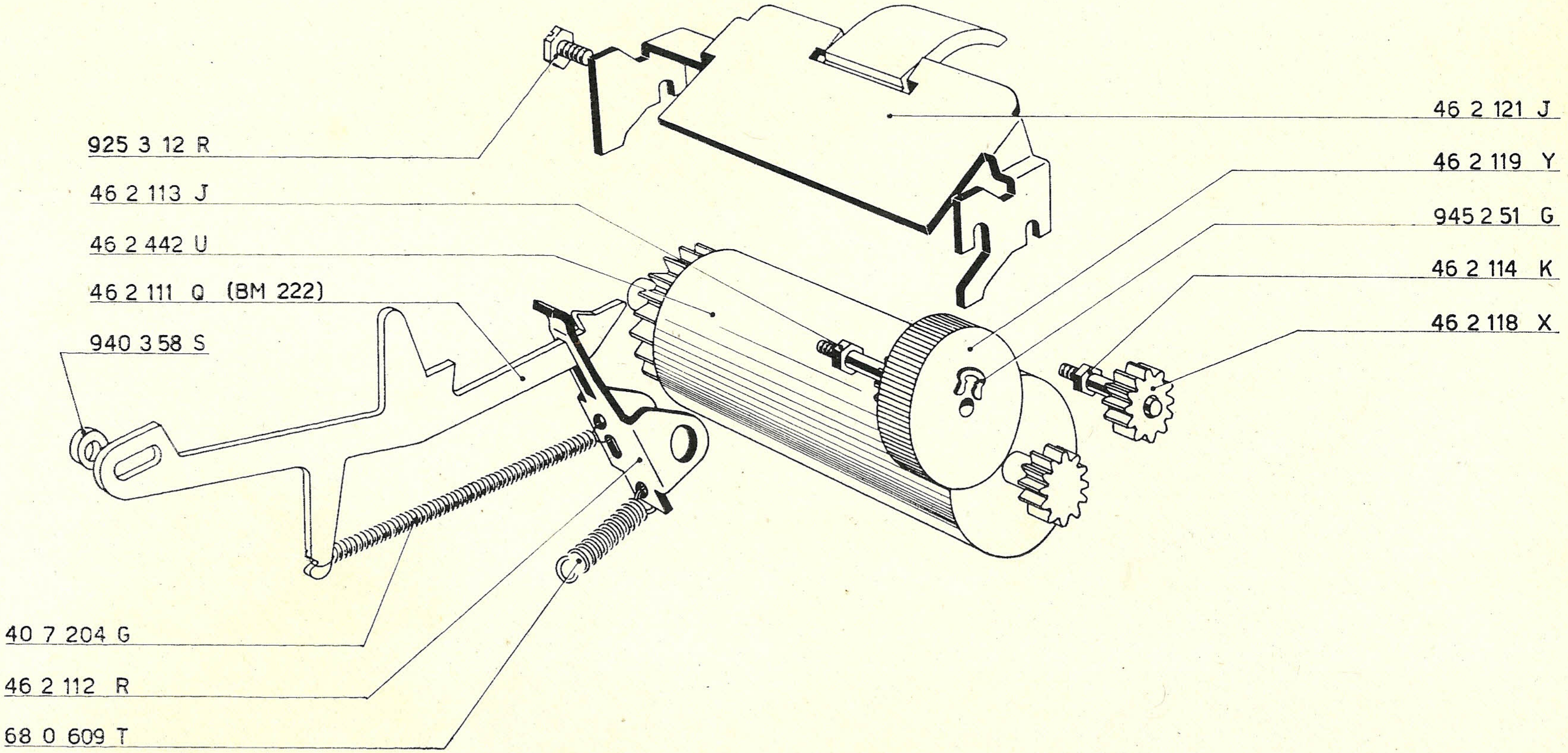
925 3 12 R
46 2 113 J
46 2 442 U
46 2 111 Q (BM 222)
940 3 58 S
40 7 204 G
46 2 112 R
68 0 609 T
46 2 121 J
46 2 119 Y
945 2 51 G
46 2 114 K
46 2 118 X

SUMMA QUANTA 20
Sterlina Mod. 71

Copertura - Lamiera di fondo - Portarotolo
Carrosserie - Tôle de fond - Porte-rouleau de papier
Casing - Bottom plate - Paper-tape carrying
Schutzkappe - Untersatzplatte - Papierrollenträger
Tapa - Chapa de fondo - Portarollo
Cobertura - Lâmina de fundo - Porta-rôlo

*	
46 8 157 C	**olivetti ivrea** **summa quanta 20** V 120/220 W 35 Hz 50 made in italy
46 8 164 B	**olivetti ivrea** **summa quanta 20** B.S. 3861 ELECTRICAL SAFETY B.S. APP. 2048 V 240 a.c. W 35 Hz 50 made in italy

* *	
52 9 021 L	**olivetti** MADE IN ITALY

BM204 = 6207500
BM 216 = 5006500
BM220 = 5701059
BM222 = 5700001
BM222* = 5007716

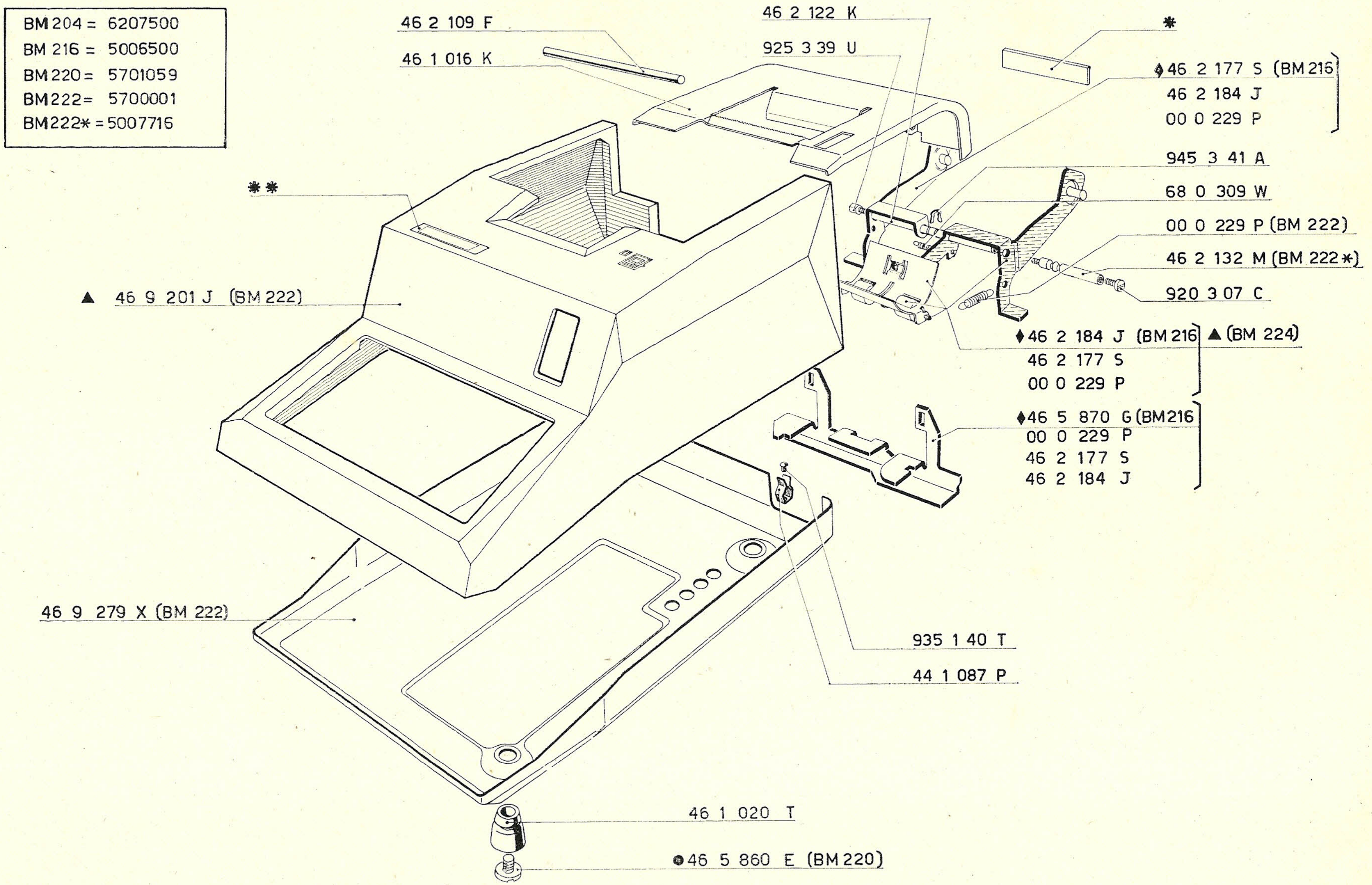
46 2 109 F
46 1 016 K
46 2 122 K
925 3 39 U
*
♦46 2 177 S (BM216
46 2 184 J
00 0 229 P
945 3 41 A
68 0 309 W
00 0 229 P (BM 222)
46 2 132 M (BM 222*)
920 3 07 C
**
▲ 46 9 201 J (BM 222)
♦46 2 184 J (BM 216
46 2 177 S
00 0 229 P
▲ (BM 224)
♦46 5 870 G (BM216
00 0 229 P
46 2 177 S
46 2 184 J
935 1 40 T
44 1 087 P
46 9 279 X (BM 222)
46 1 020 T
●46 5 860 E (BM 220)

BM 204 = 6207500
BM 222 = 5700001

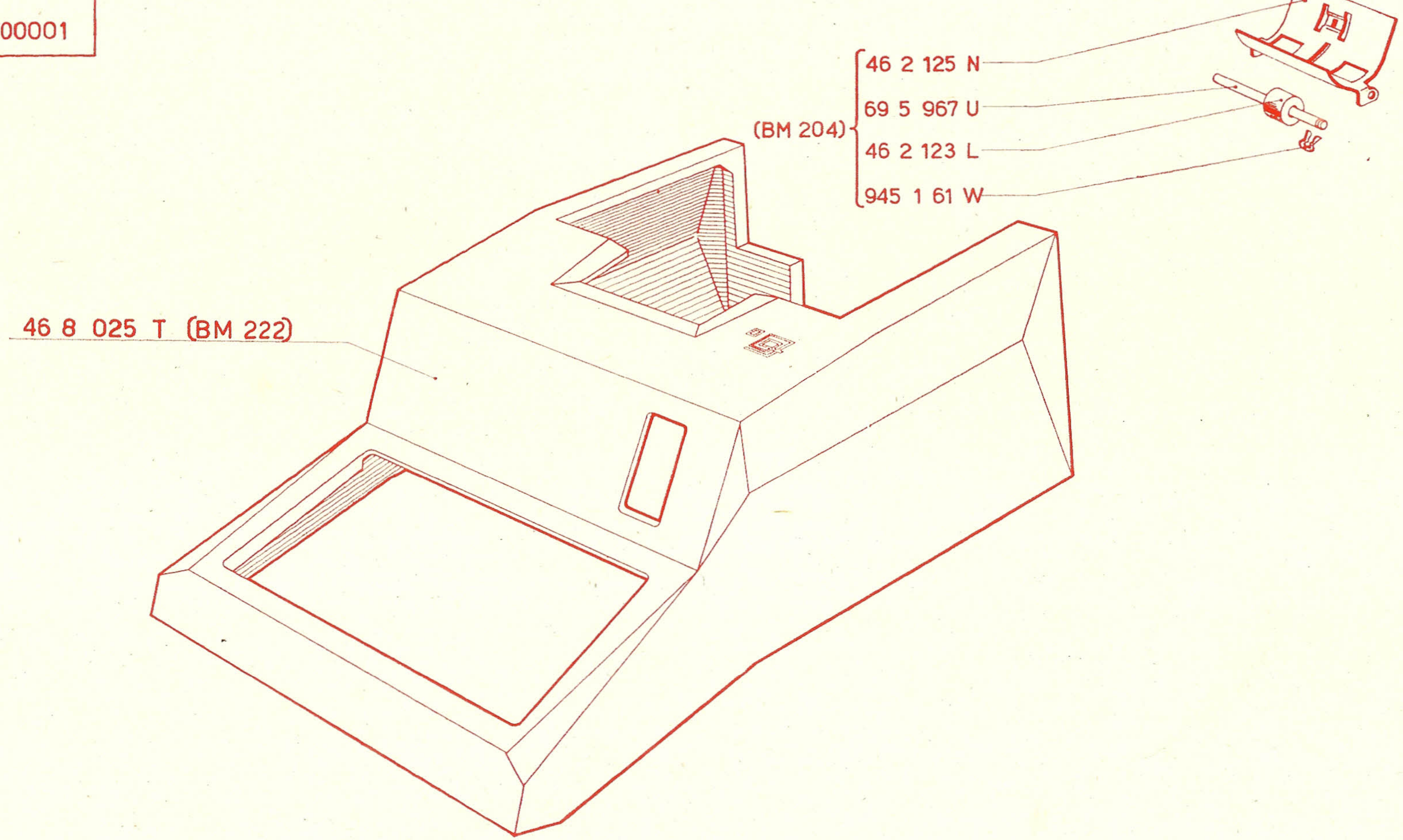
46 8 025 T (BM 222)
(BM 204)
46 2 125 N
69 5 967 U
46 2 123 L
945 1 61 W

Basamento - Fianchi
Socle - Flancs
Base - Side-plates
Grundplatte - Seitenteile
Base - Lados
Base - Flancos

BM222 =5705800
BM222 * =5701700
BM222 ** =5710800

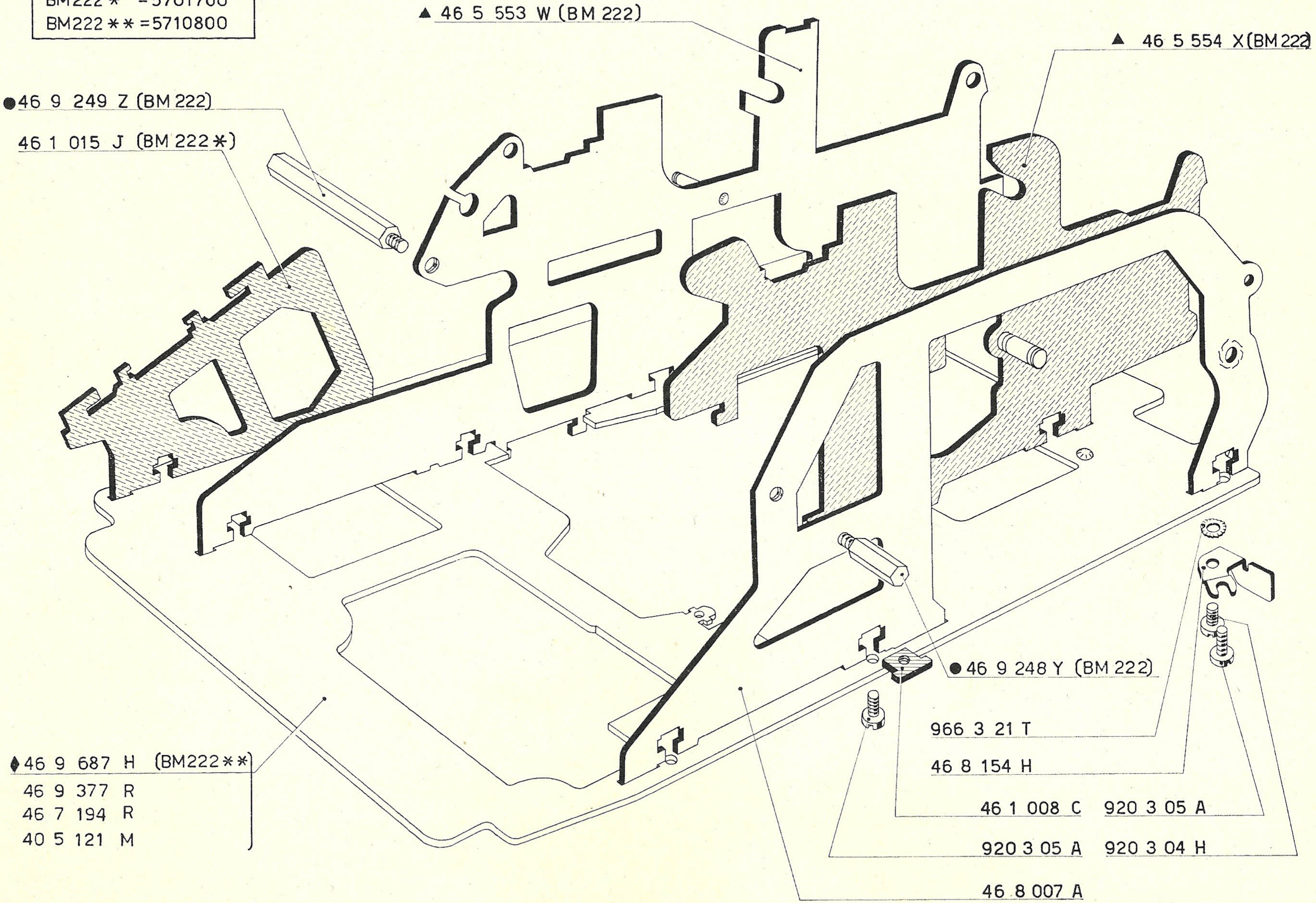
▲ 46 5 553 W (BM 222)
▲ 46 5 554 X (BM 222)
● 46 9 249 Z (BM 222)
46 1 015 J (BM 222 *)
● 46 9 248 Y (BM 222)
966 3 21 T
46 8 154 H
46 1 008 C
920 3 05 A
920 3 05 A
920 3 04 H
46 8 007 A
♦ 46 9 687 H (BM222 **)
46 9 377 R
46 7 194 R
40 5 121 M

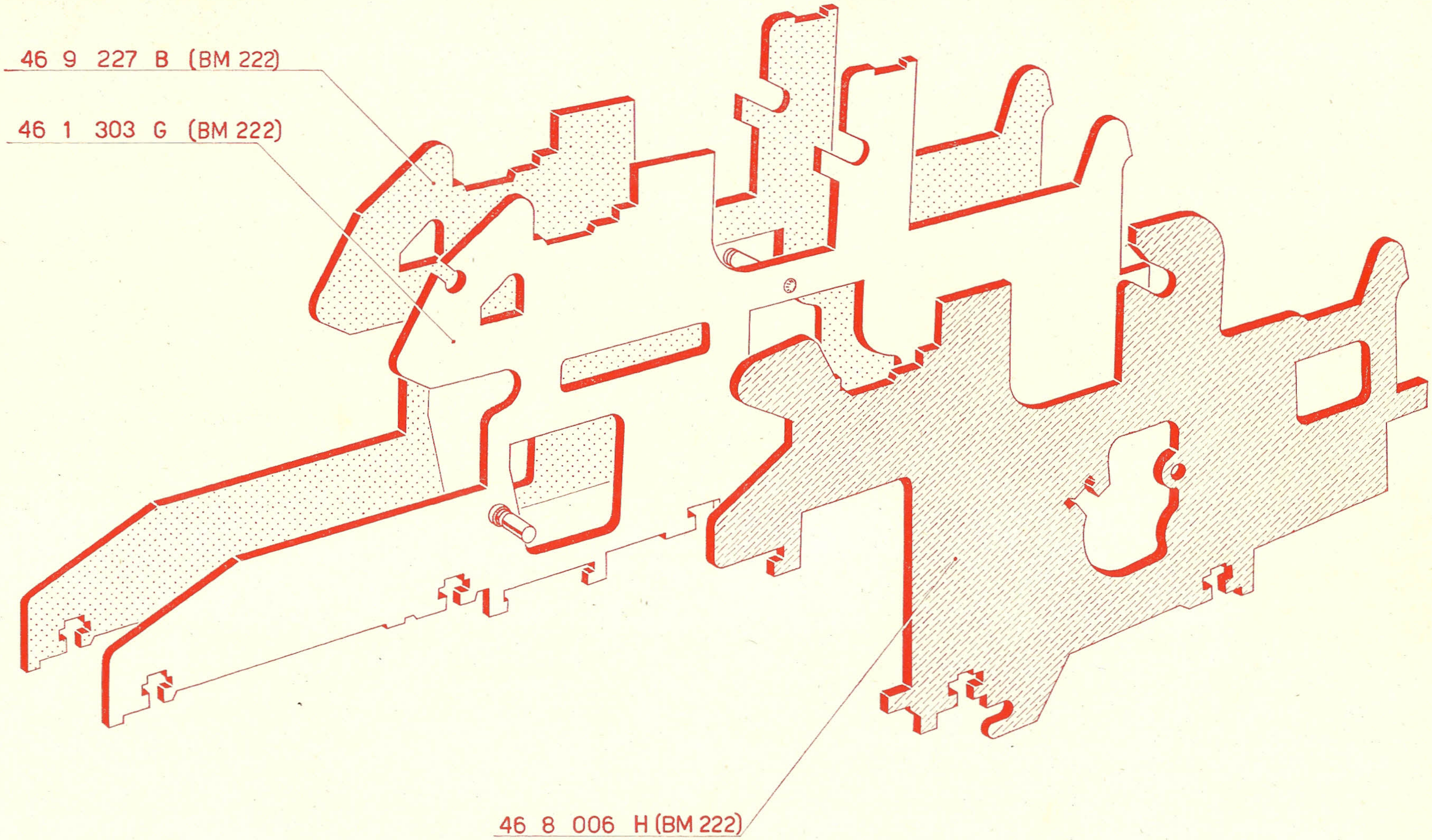
46 9 227 B (BM 222)
46 1 303 G (BM 222)
46 8 006 H (BM 222)

BM 222 = 5705800

Gruppo della tastiera e bloccaggi
Groupe du clavier et blocages
Keyboard unit and lockings
Gruppe des Tastenfeldes und Sperrungen
Grupo del teclado y bloqueos
Grupo do teclado e blocagens

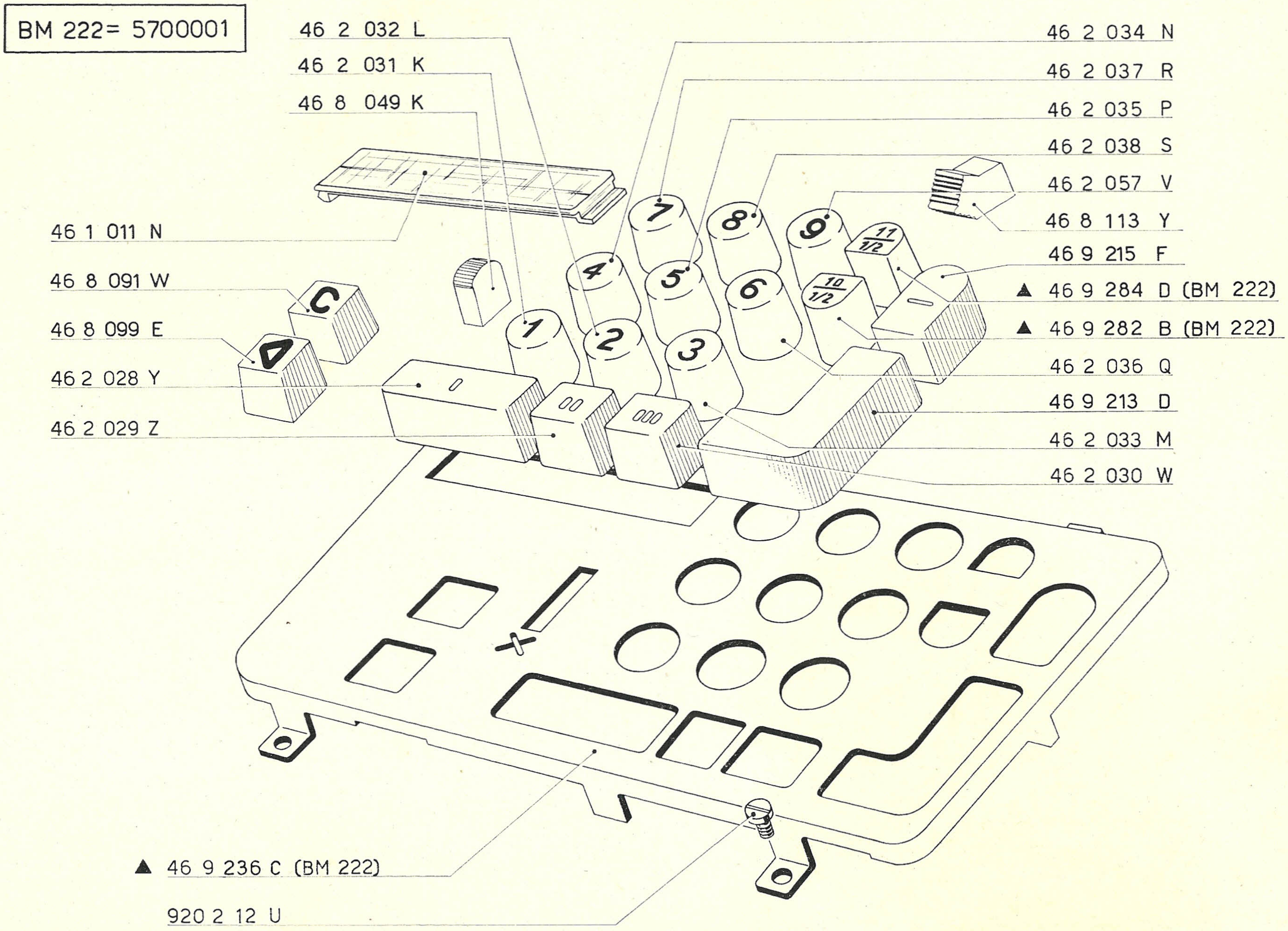
BM 222= 5700001
46 2 032 L
46 2 031 K
46 8 049 K
46 1 011 N
46 8 091 W
46 8 099 E
46 2 028 Y
46 2 029 Z
46 2 034 N
46 2 037 R
46 2 035 P
46 2 038 S
46 2 057 V
46 8 113 Y
46 9 215 F
▲ 46 9 284 D (BM 222)
▲ 46 9 282 B (BM 222)
46 2 036 Q
46 9 213 D
46 2 033 M
46 2 030 W
▲ 46 9 236 C (BM 222)
920 2 12 U
C
1
2
3
4
5
6
7
8
9
0
00
000
11/1/2
10/1/2

BM 217 = 5007019
BM 222 = 5700001

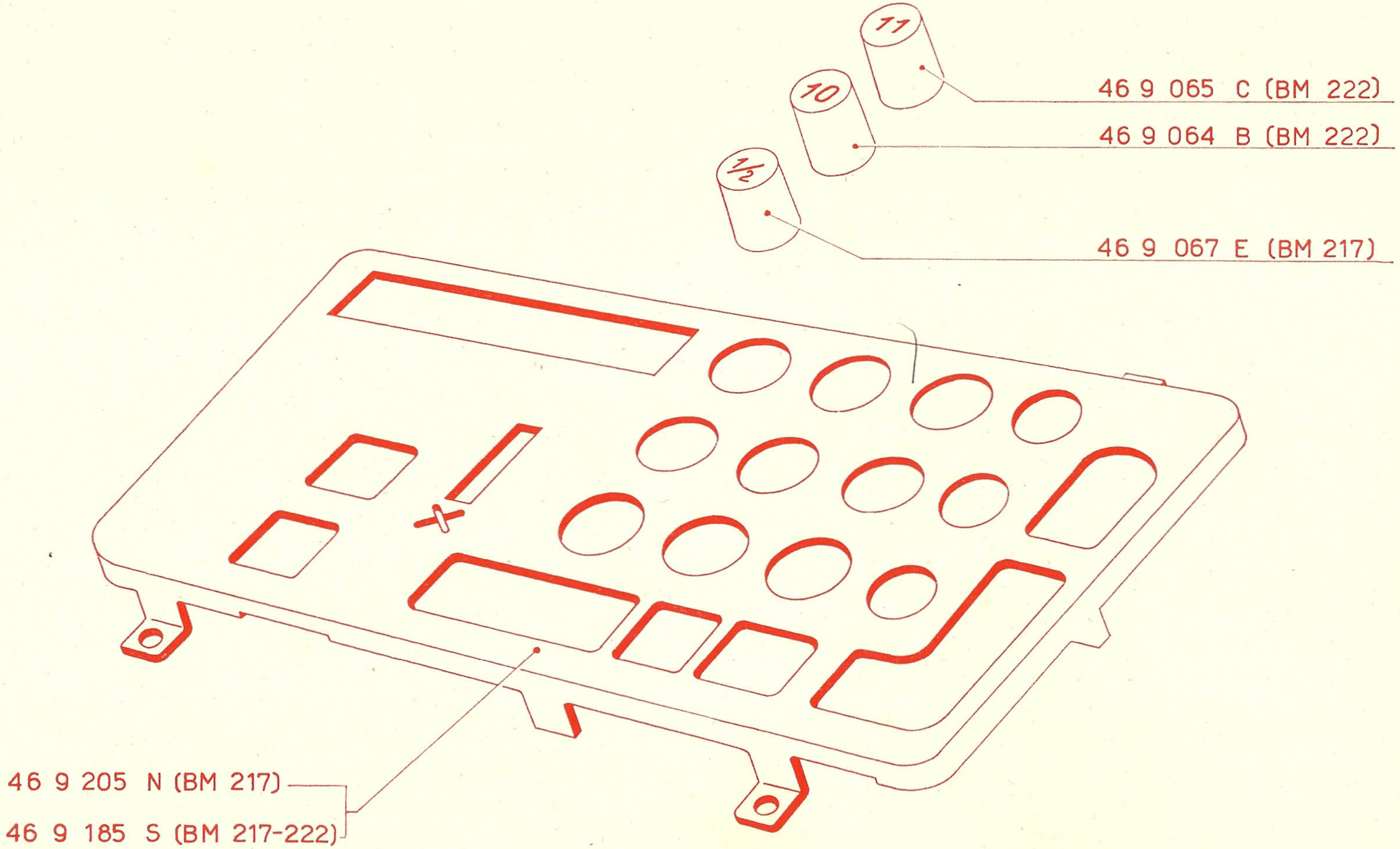
11
10
½
46 9 065 C (BM 222)
46 9 064 B (BM 222)
46 9 067 E (BM 217)
46 9 205 N (BM 217)
46 9 185 S (BM 217-222)

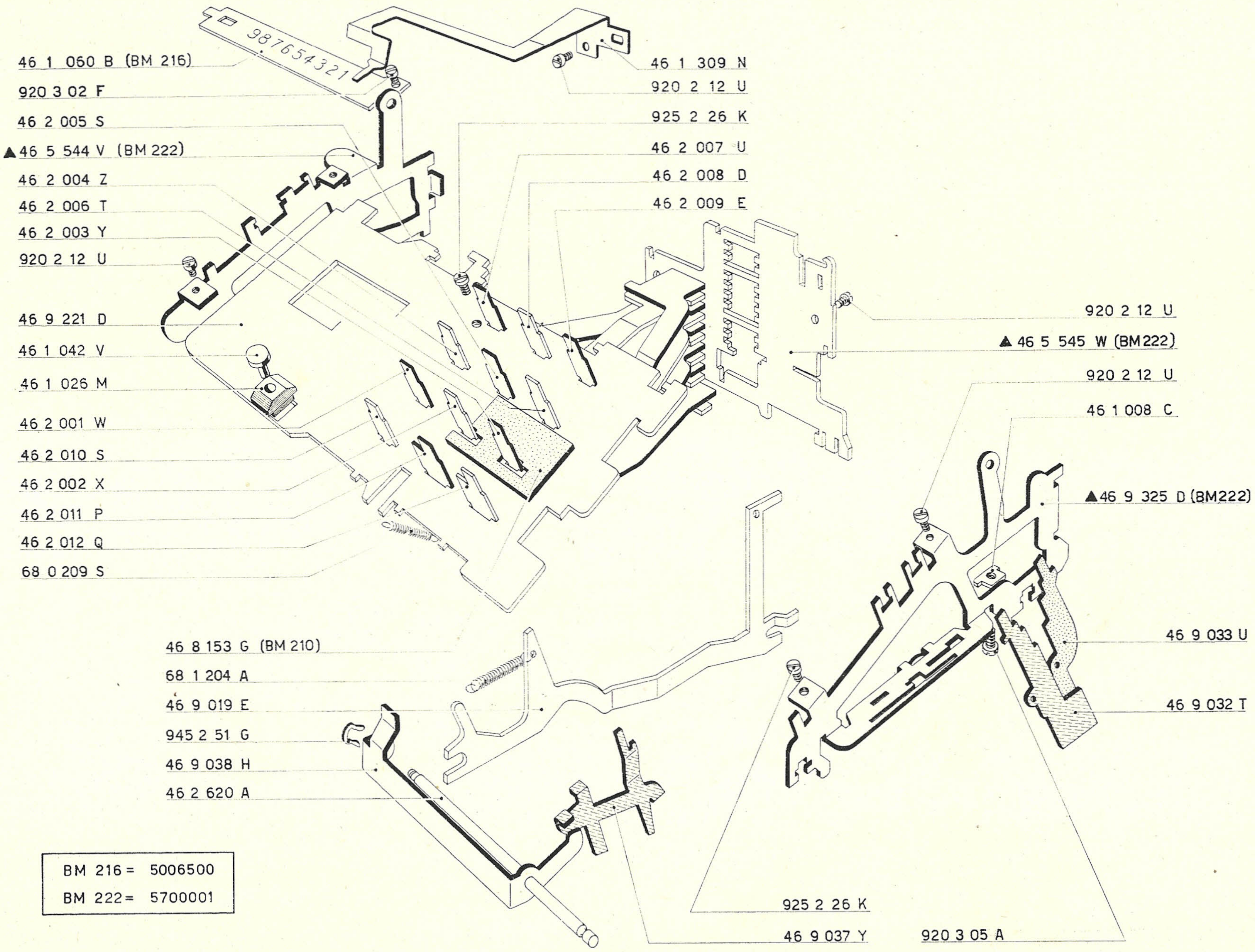
46 1 060 B (BM 216)
920 3 02 F
46 2 005 S
▲46 5 544 V (BM 222)
46 2 004 Z
46 2 006 T
46 2 003 Y
920 2 12 U
46 9 221 D
46 1 042 V
46 1 026 M
46 2 001 W
46 2 010 S
46 2 002 X
46 2 011 P
46 2 012 Q
68 0 209 S
987654321
46 1 309 N
920 2 12 U
925 2 26 K
46 2 007 U
46 2 008 D
46 2 009 E
920 2 12 U
▲46 5 545 W (BM222)
920 2 12 U
46 1 008 C
▲46 9 325 D (BM222)
46 9 033 U
46 9 032 T
46 8 153 G (BM 210)
68 1 204 A
46 9 019 E
945 2 51 G
46 9 038 H
46 2 620 A
925 2 26 K
46 9 037 Y
920 3 05 A

BM 216 = 5006500
BM 222 = 5700001

BM 222 = 5700001

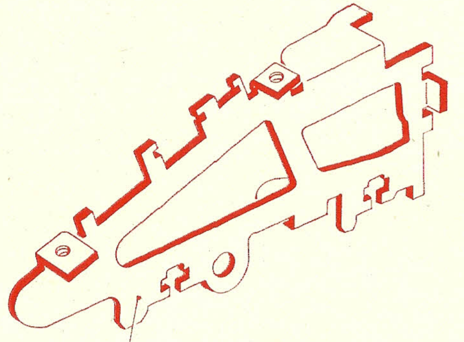
46 4 014 L (BM 222)

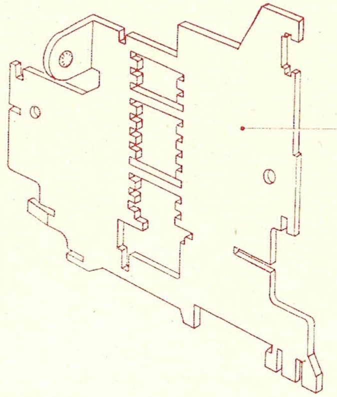
46 9 022 Z (BM 210)(BM 222)

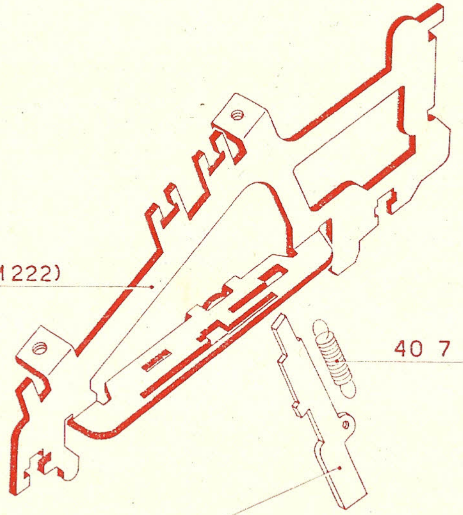
46 9 025 U (BM 210)(BM 222)
40 7 109 H (BM 222)
46 9 035 W (BM 222)

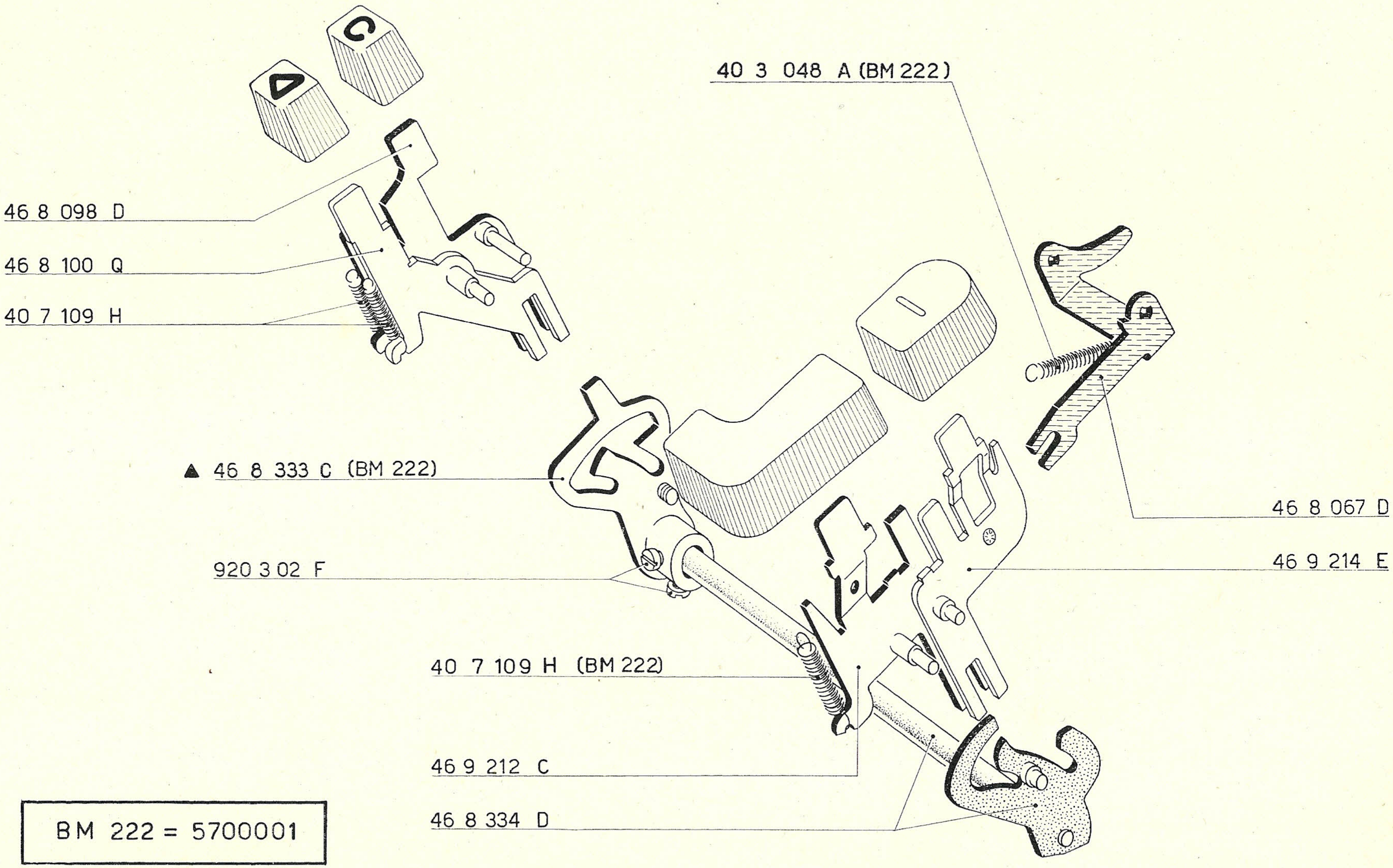
40 3 048 A (BM 222)
46 8 098 D
46 8 100 Q
40 7 109 H
46 8 067 D
▲ 46 8 333 C (BM 222)
46 9 214 E
920 3 02 F
40 7 109 H (BM 222)
46 9 212 C
46 8 334 D

BM 222 = 5700001

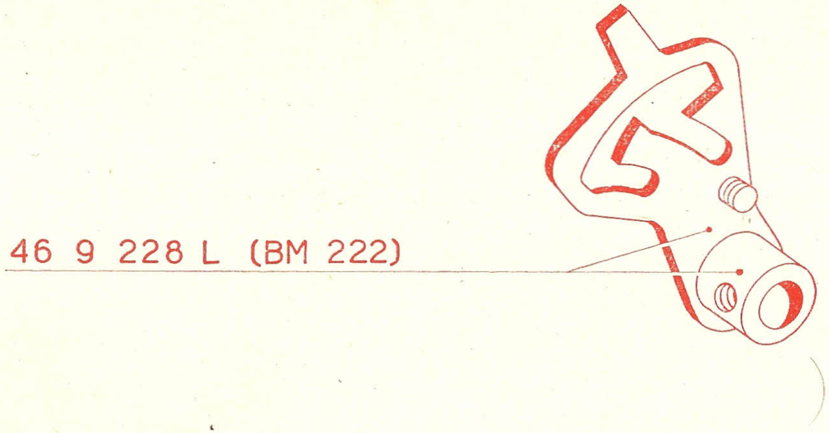
46 9 228 L (BM 222)

BM 222 = 5700001

BM 203 = 5001060

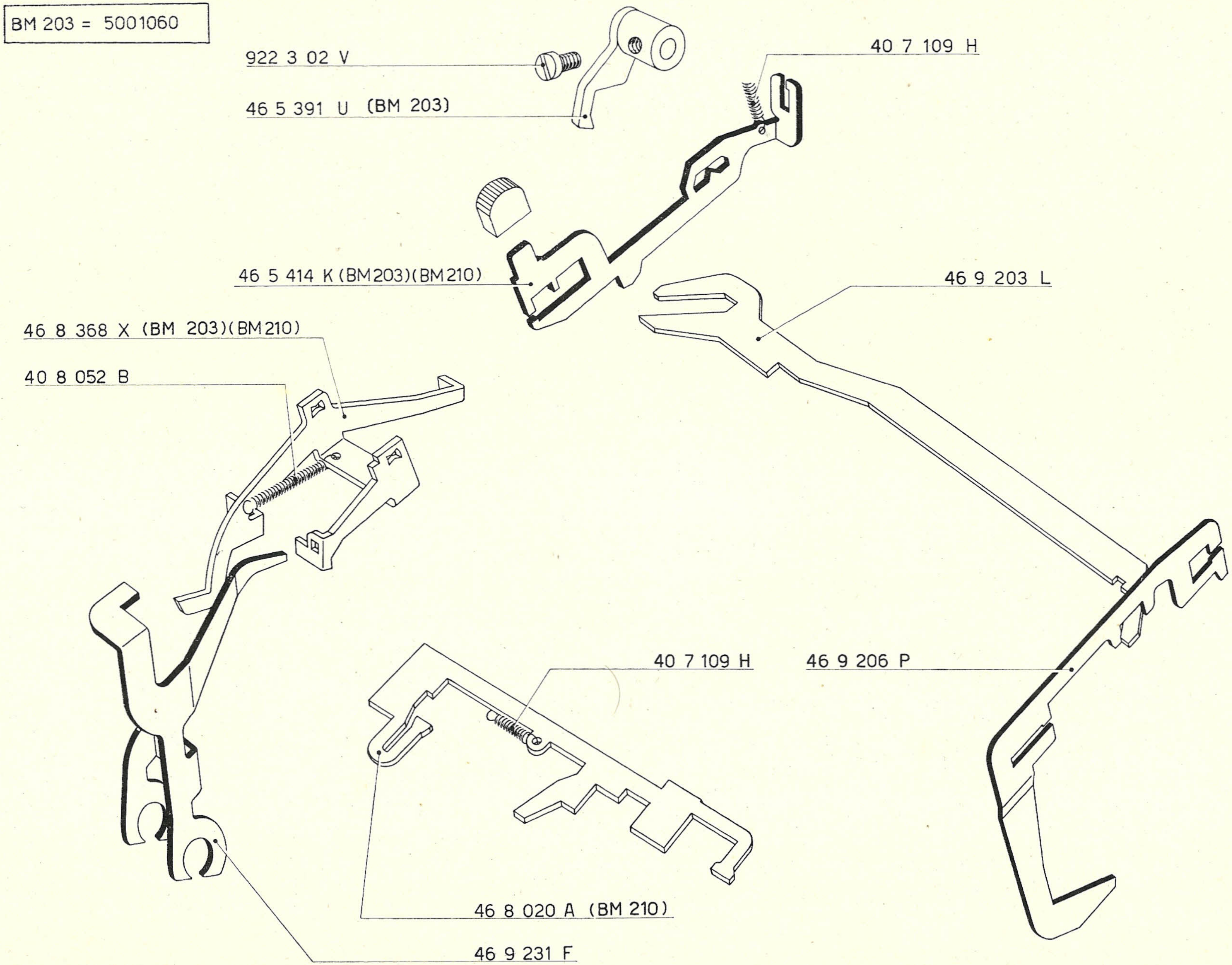
922 3 02 V
46 5 391 U (BM 203)
40 7 109 H
46 5 414 K (BM203)(BM210)
46 9 203 L
46 8 368 X (BM 203)(BM210)
40 8 052 B
40 7 109 H
46 9 206 P
46 8 020 A (BM 210)
46 9 231 F

Dentiere principali - Trasmissione decine
Crémaillères principales - Transmission des dizaines
Main racks - Transfer of the tens
Hauptzahnstangen - Uebertragung der Zehner
Cremalleras principales - Transmisión decenas
Dentaduras principais - Transmissão dezenas

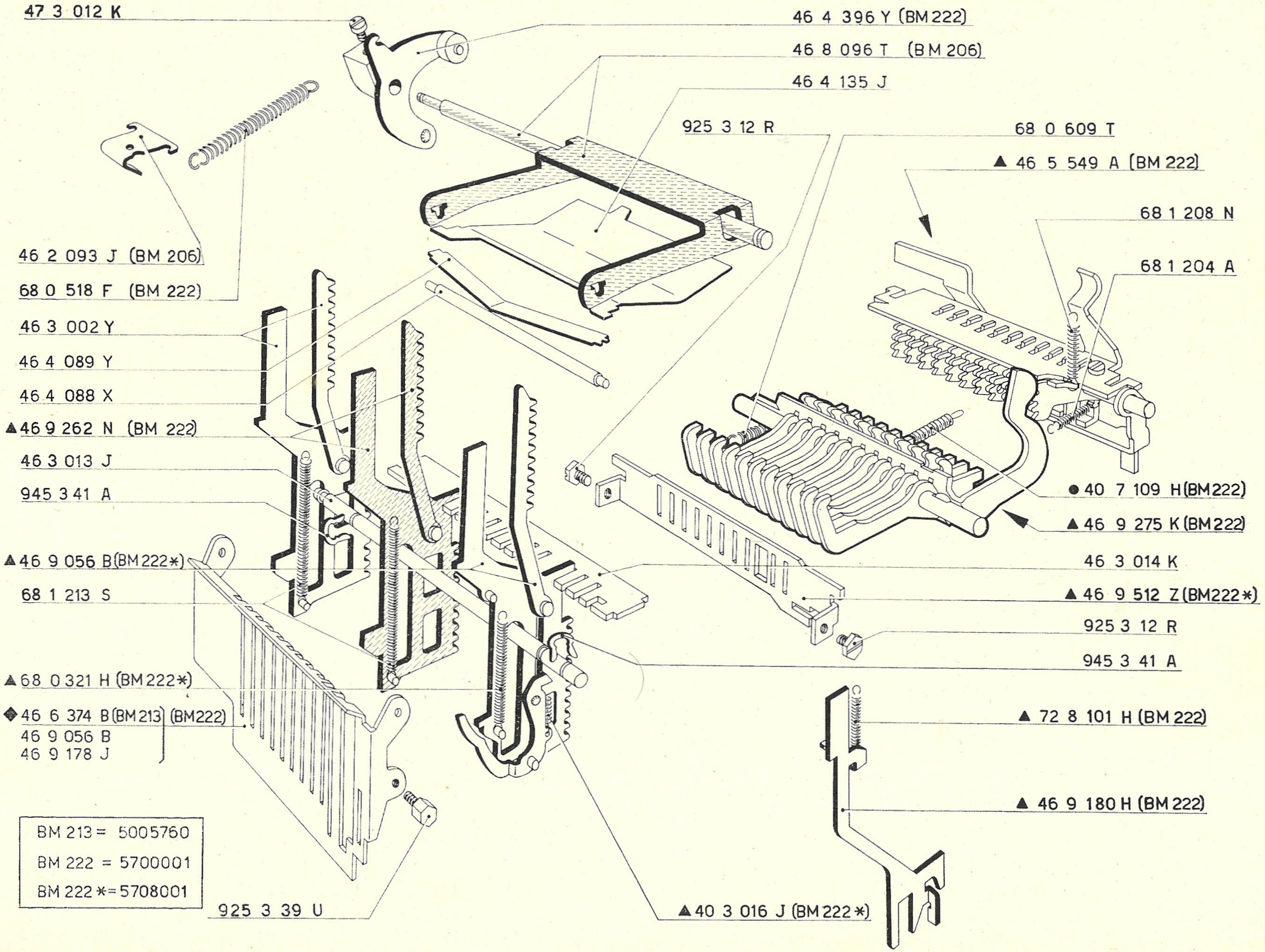
47 3 012 K
46 4 396 Y (BM 222)
46 8 096 T (BM 206)
46 4 135 J
925 3 12 R
68 0 609 T
▲ 46 5 549 A (BM 222)
68 1 208 N
68 1 204 A
46 2 093 J (BM 206)
68 0 518 F (BM 222)
46 3 002 Y
46 4 089 Y
46 4 088 X
▲ 46 9 262 N (BM 222)
46 3 013 J
945 3 41 A
● 40 7 109 H (BM 222)
▲ 46 9 275 K (BM 222)
▲ 46 9 056 B (BM 222*)
46 3 014 K
68 1 213 S
▲ 46 9 512 Z (BM 222*)
925 3 12 R
945 3 41 A
▲ 68 0 321 H (BM 222*)
◆ 46 6 374 B (BM 213) (BM 222)
46 9 056 B
46 9 178 J
▲ 72 8 101 H (BM 222)
▲ 46 9 180 H (BM 222)
925 3 39 U
▲ 40 3 016 J (BM 222*)

BM 213 = 5005760
BM 222 = 5700001
BM 222 * = 5708001

BM 213 = 5005760
BM 217 = 5007019
BM 222 = 5700001
BM222✳= 5708001

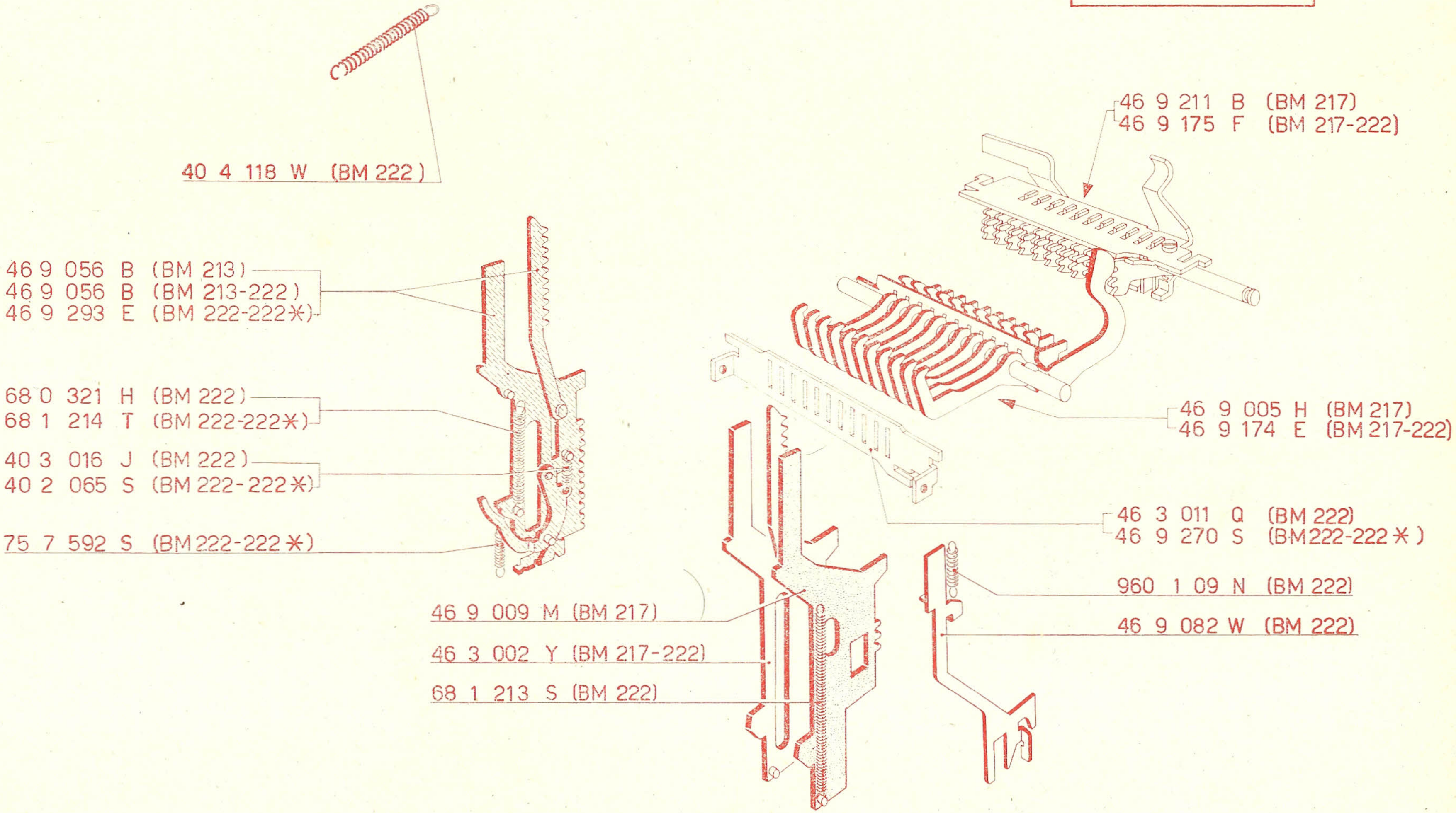
40 4 118 W (BM 222)
46 9 211 B (BM 217)
46 9 175 F (BM 217-222)
46 9 056 B (BM 213)
46 9 056 B (BM 213-222)
46 9 293 E (BM 222-222✳)
68 0 321 H (BM 222)
68 1 214 T (BM 222-222✳)
40 3 016 J (BM 222)
40 2 065 S (BM 222-222✳)
75 7 592 S (BM222-222✳)
46 9 005 H (BM 217)
46 9 174 E (BM 217-222)
46 3 011 Q (BM 222)
46 9 270 S (BM222-222✳)
960 1 09 N (BM 222)
46 9 082 W (BM 222)
46 9 009 M (BM 217)
46 3 002 Y (BM 217-222)
68 1 213 S (BM 222)

Totalizzatore - Saldo negativo
Totalisateur - Solde négatif
Register - Credit balance
Zählwerke - Negativer Saldo
Totalizador - Saldo negativo

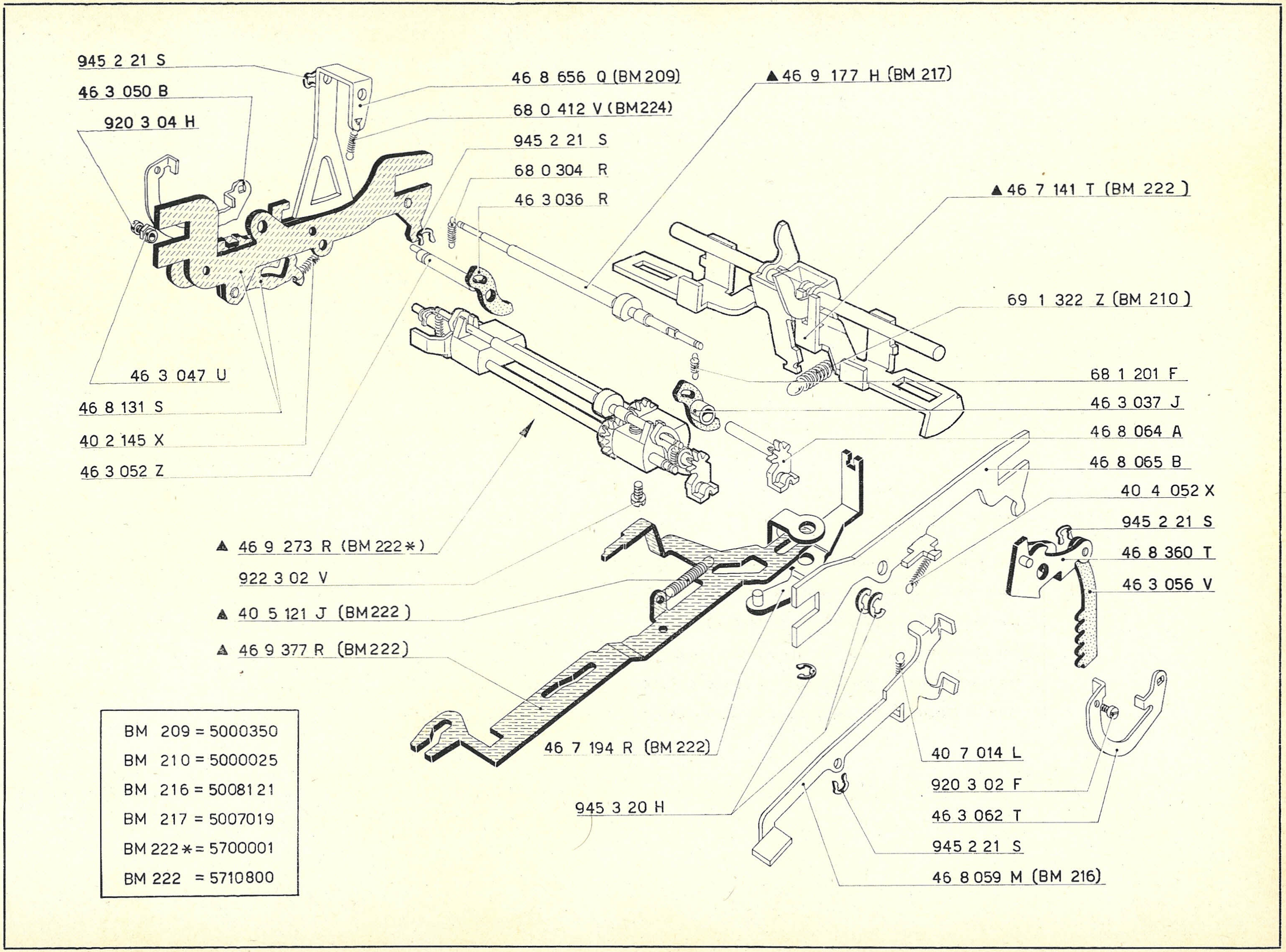
945 2 21 S
46 3 050 B
920 3 04 H
46 8 656 Q (BM 209)
68 0 412 V (BM224)
945 2 21 S
68 0 304 R
46 3 036 R
▲ 46 9 177 H (BM 217)
▲ 46 7 141 T (BM 222)
69 1 322 Z (BM 210)
68 1 201 F
46 3 037 J
46 8 064 A
46 8 065 B
40 4 052 X
945 2 21 S
46 8 360 T
46 3 056 V
46 3 047 U
46 8 131 S
40 2 145 X
46 3 052 Z
▲ 46 9 273 R (BM 222 *)
922 3 02 V
▲ 40 5 121 J (BM222)
▲ 46 9 377 R (BM222)
46 7 194 R (BM 222)
945 3 20 H
40 7 014 L
920 3 02 F
46 3 062 T
945 2 21 S
46 8 059 M (BM 216)

BM 209 = 5000350
BM 210 = 5000025
BM 216 = 5008121
BM 217 = 5007019
BM 222 * = 5700001
BM 222 = 5710800

✲

Per le macchine predisposte alla decimalizzazione
Pour les machines prédisposées à la décimalisation
For the machines prepared to decimalization
Für Maschinen, die für Dezimalisierung vorgesehen sind
Para las máquinas predispuestas a la decimalización
Para as máquinas predispostas a decimalização

BM 217= 5007019
BM 222= 5700001

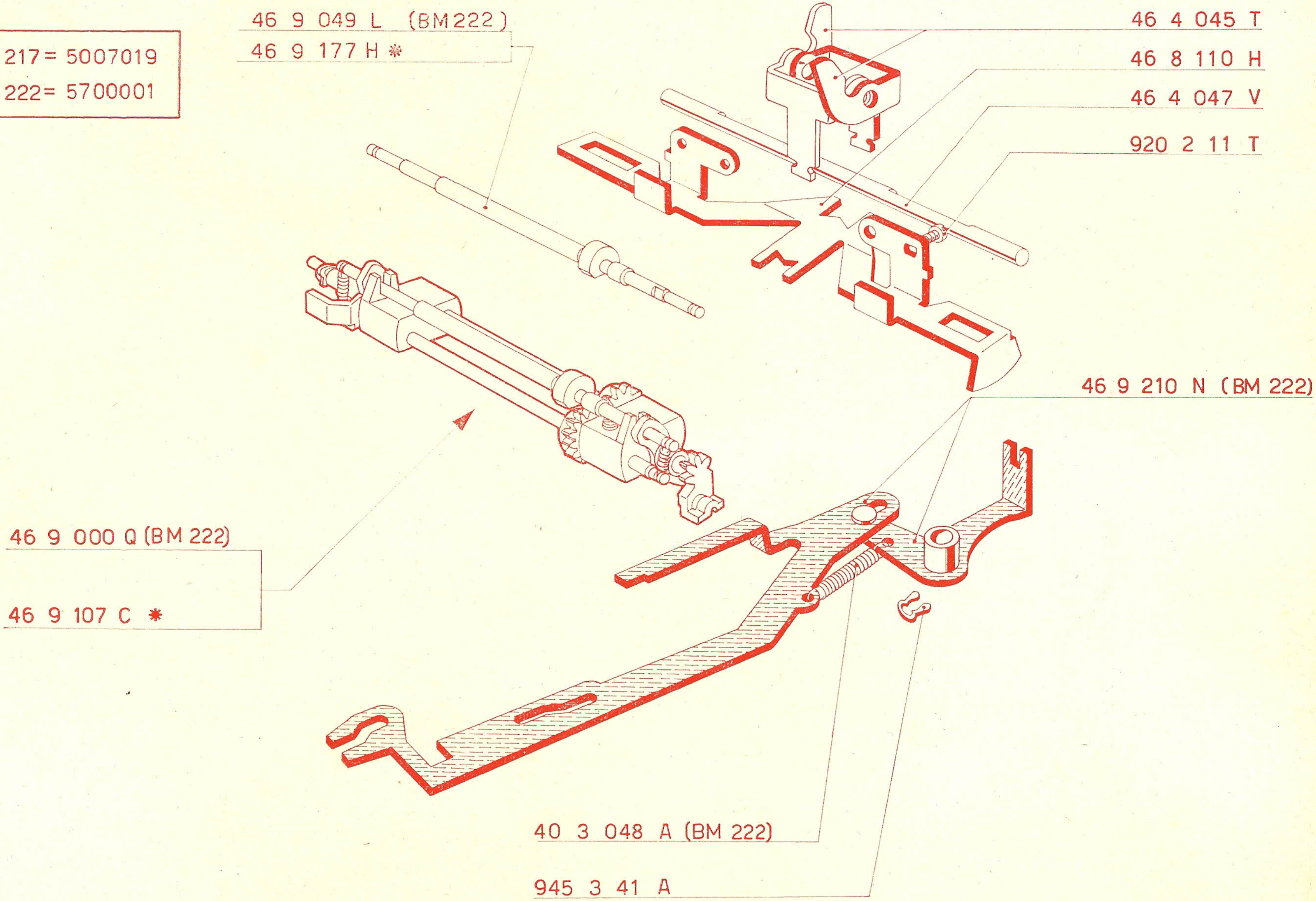
46 9 049 L (BM222)
46 9 177 H *
46 4 045 T
46 8 110 H
46 4 047 V
920 2 11 T
46 9 210 N (BM 222)
46 9 000 Q (BM 222)
46 9 107 C *
40 3 048 A (BM 222)
945 3 41 A

BM 208 = 5005050
BM 222 = 5701900

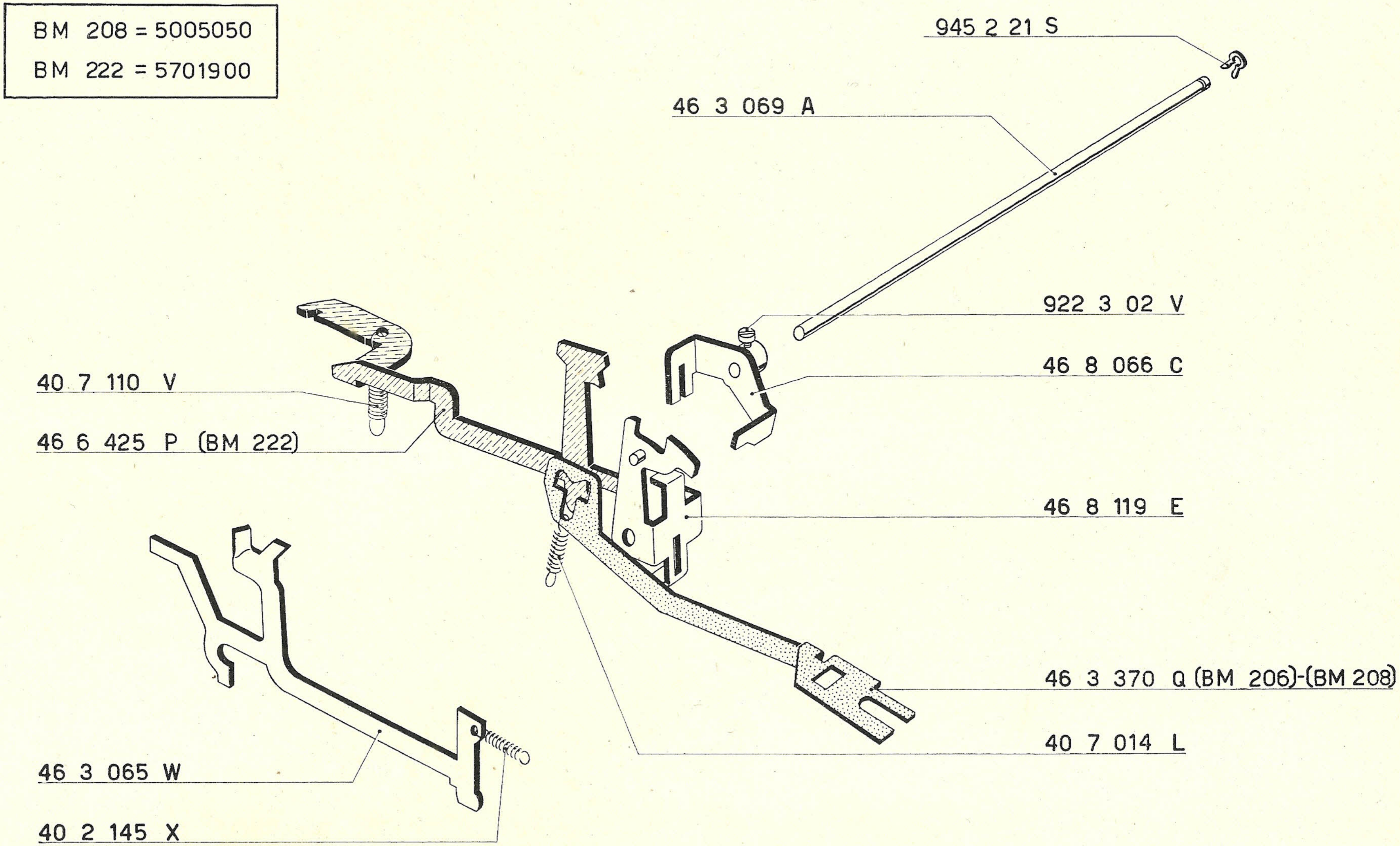
945 2 21 S
46 3 069 A
922 3 02 V
46 8 066 C
40 7 110 V
46 6 425 P (BM 222)
46 8 119 E
46 3 370 Q (BM 206)-(BM 208)
40 7 014 L
46 3 065 W
40 2 145 X

Slitta - Scappamento - Ricupero slitta
Groupe du traîneau - Echappement - Retour du traîneau
Slide unit - Escapement - Slide return
Gruppe des Schlittens - Schlittenschaltung - Rückschaltung des Schlittens
Patín - Escape - Recuperación patín
Deslizante - Escapamento - Recuperação deslizante

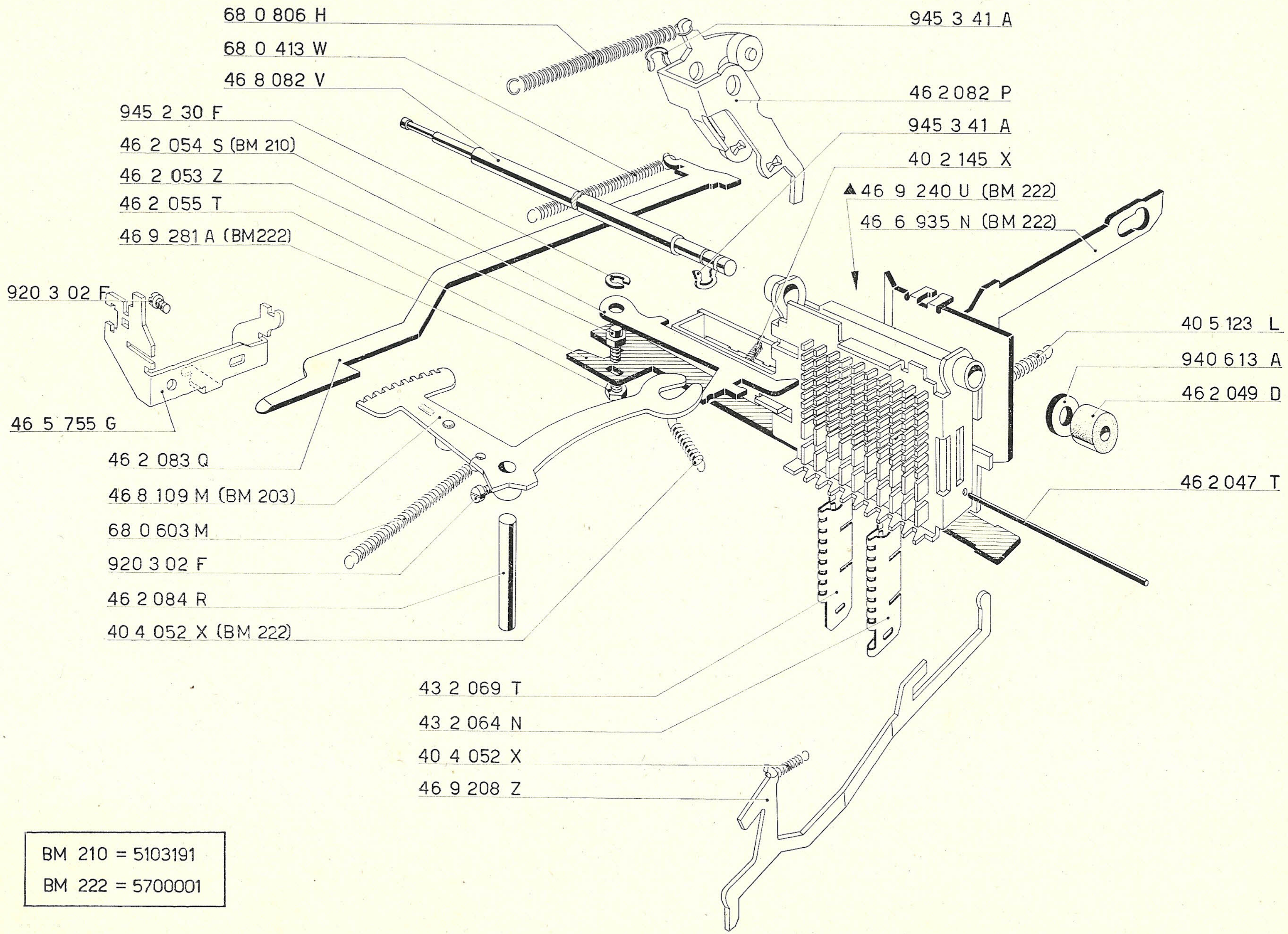
68 0 806 H
68 0 413 W
46 8 082 V
945 2 30 F
46 2 054 S (BM 210)
46 2 053 Z
46 2 055 T
46 9 281 A (BM222)
920 3 02 F
46 5 755 G
46 2 083 Q
46 8 109 M (BM 203)
68 0 603 M
920 3 02 F
46 2 084 R
40 4 052 X (BM 222)
945 3 41 A
46 2 082 P
945 3 41 A
40 2 145 X
▲46 9 240 U (BM 222)
46 6 935 N (BM 222)
40 5 123 L
940 6 13 A
46 2 049 D
46 2 047 T
43 2 069 T
43 2 064 N
40 4 052 X
46 9 208 Z

BM 210 = 5103191
BM 222 = 5700001

BM 222=5700001

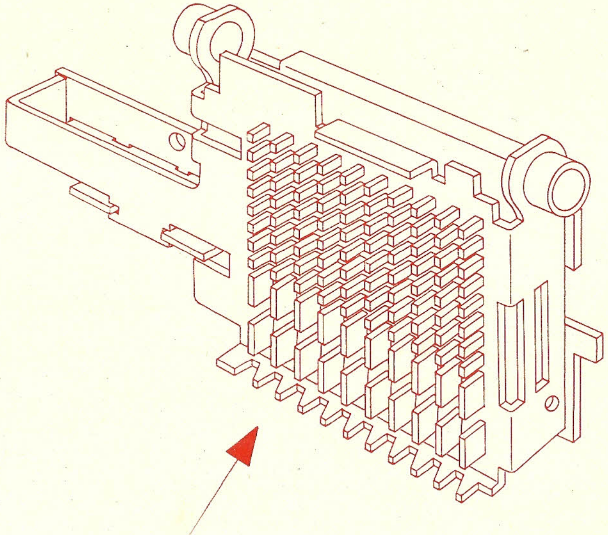

46 2 344 H (BM222)

Comando dei totali
Commandes des totaux
Totals control
Steuerungen der Summen
Mandos de los totales
Comandos dos totais

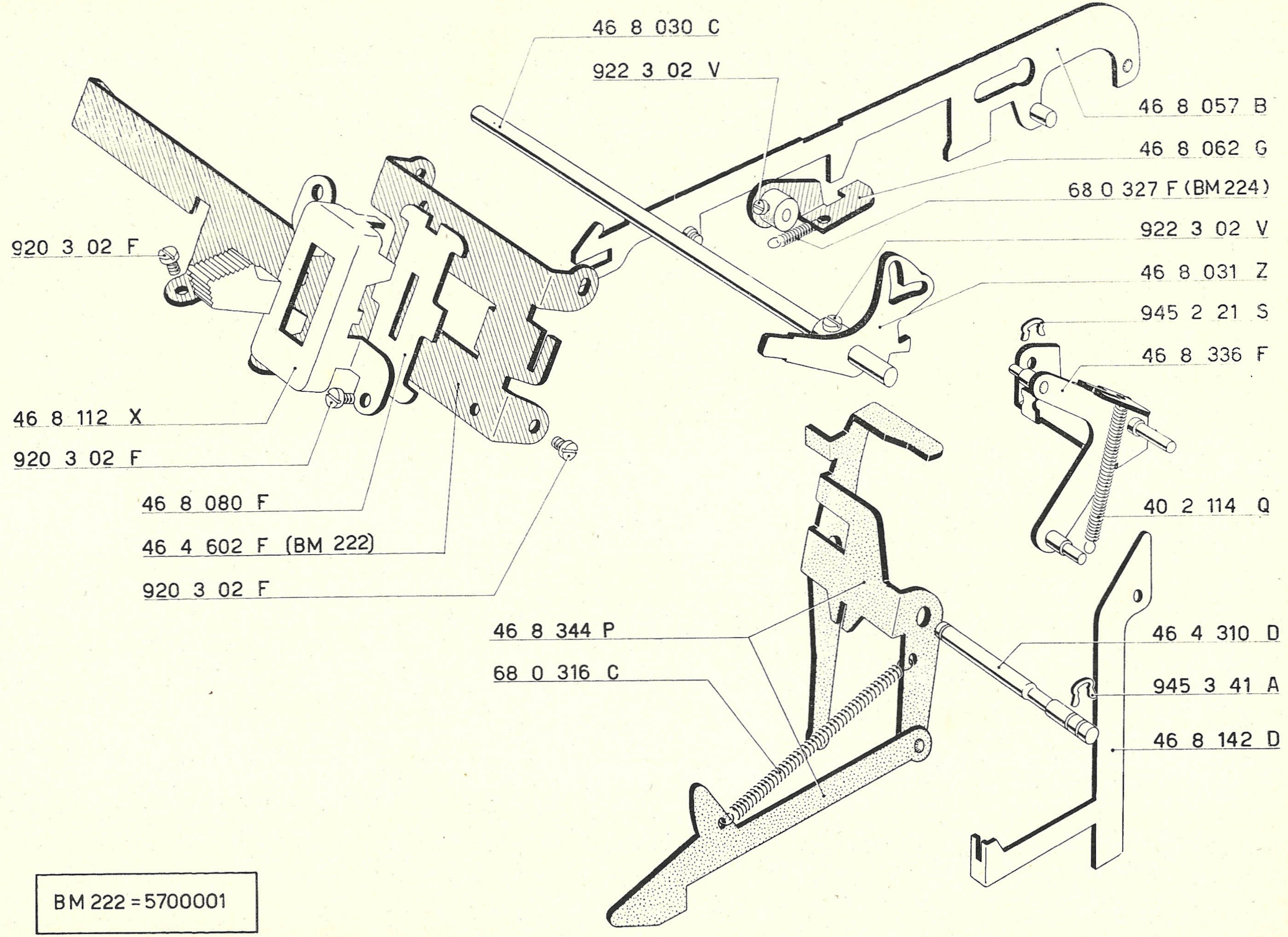
46 8 030 C
922 3 02 V
46 8 057 B
46 8 062 G
68 0 327 F (BM 224)
922 3 02 V
46 8 031 Z
945 2 21 S
46 8 336 F
920 3 02 F
46 8 112 X
920 3 02 F
46 8 080 F
46 4 602 F (BM 222)
920 3 02 F
40 2 114 Q
46 8 344 P
68 0 316 C
46 4 310 D
945 3 41 A
46 8 142 D

BM 222 = 5700001

Albero principale - Innesto
Arbre principal - Embrayage
Main shaft - Clutch
Hauptachse - Kupplung
Eje principal - Embrague
Arvore principal - Enxerto

✲

Frequenza Fréquence Frequency Frequenz Frecuencia Frequencia	Nº denti No. of teeth N. de dents Zähne N. de dientes N. de dentes	Codice Code Code No. Kenn-nummer Código Código
50 Hz	17	46 8 134 V
60 Hz	21	46 8 135 W

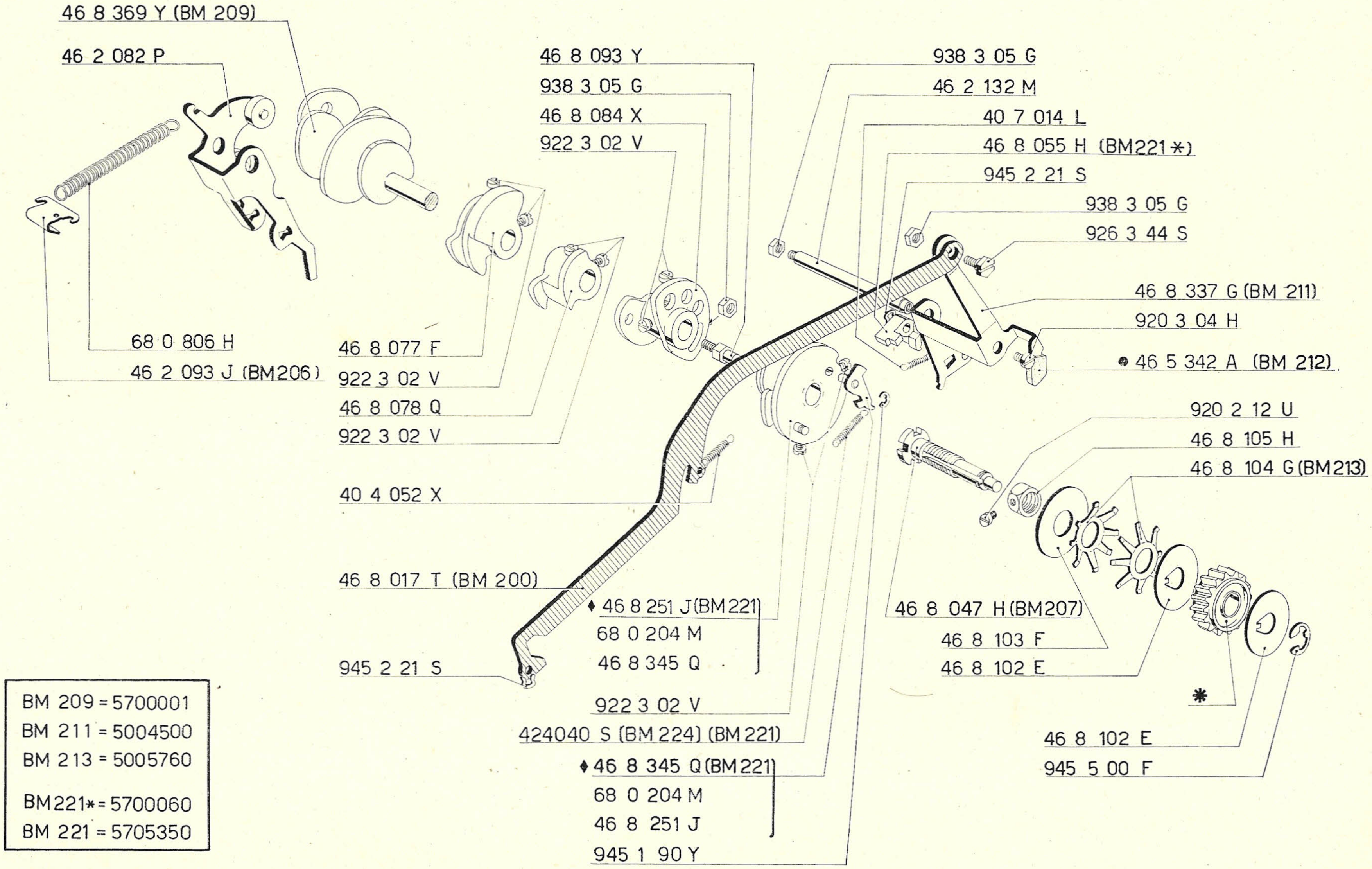
46 8 369 Y (BM 209)
46 2 082 P
46 8 093 Y
938 3 05 G
46 8 084 X
922 3 02 V
938 3 05 G
46 2 132 M
40 7 014 L
46 8 055 H (BM221 ✱)
945 2 21 S
938 3 05 G
926 3 44 S
46 8 337 G (BM 211)
920 3 04 H
● 46 5 342 A (BM 212)
68 0 806 H
46 2 093 J (BM206)
46 8 077 F
922 3 02 V
46 8 078 Q
922 3 02 V
40 4 052 X
920 2 12 U
46 8 105 H
46 8 104 G (BM213)
46 8 017 T (BM 200)
♦ 46 8 251 J (BM 221)
68 0 204 M
46 8 345 Q
46 8 047 H (BM207)
46 8 103 F
46 8 102 E
945 2 21 S
✱
922 3 02 V
424040 S (BM 224) (BM 221)
♦ 46 8 345 Q (BM 221)
68 0 204 M
46 8 251 J
945 1 90 Y
46 8 102 E
945 5 00 F

BM 209 = 5700001
BM 211 = 5004500
BM 213 = 5005760

BM221✱ = 5700060
BM 221 = 5705350

Scrittura - Segni speciali
Ecriture - Signes spéciaux
Printing - Special signs
Schrift - Besondere Zeichen
Escritura - Signos especiales
Escrita - Sinais especiais

❋	
▲ 46 6 424 N (BM222 *)	0
▲ 46 6 435 R (BM222 *)	0.
▲ 46 6 434 Q (BM222 *)	0,
▲ 46 9 120 C (BM222 **)	Pence
▲ 46 9 115 T (BM222 **)	½
▲ 46 6 964 T (BM 222 *)	Tens of shillings

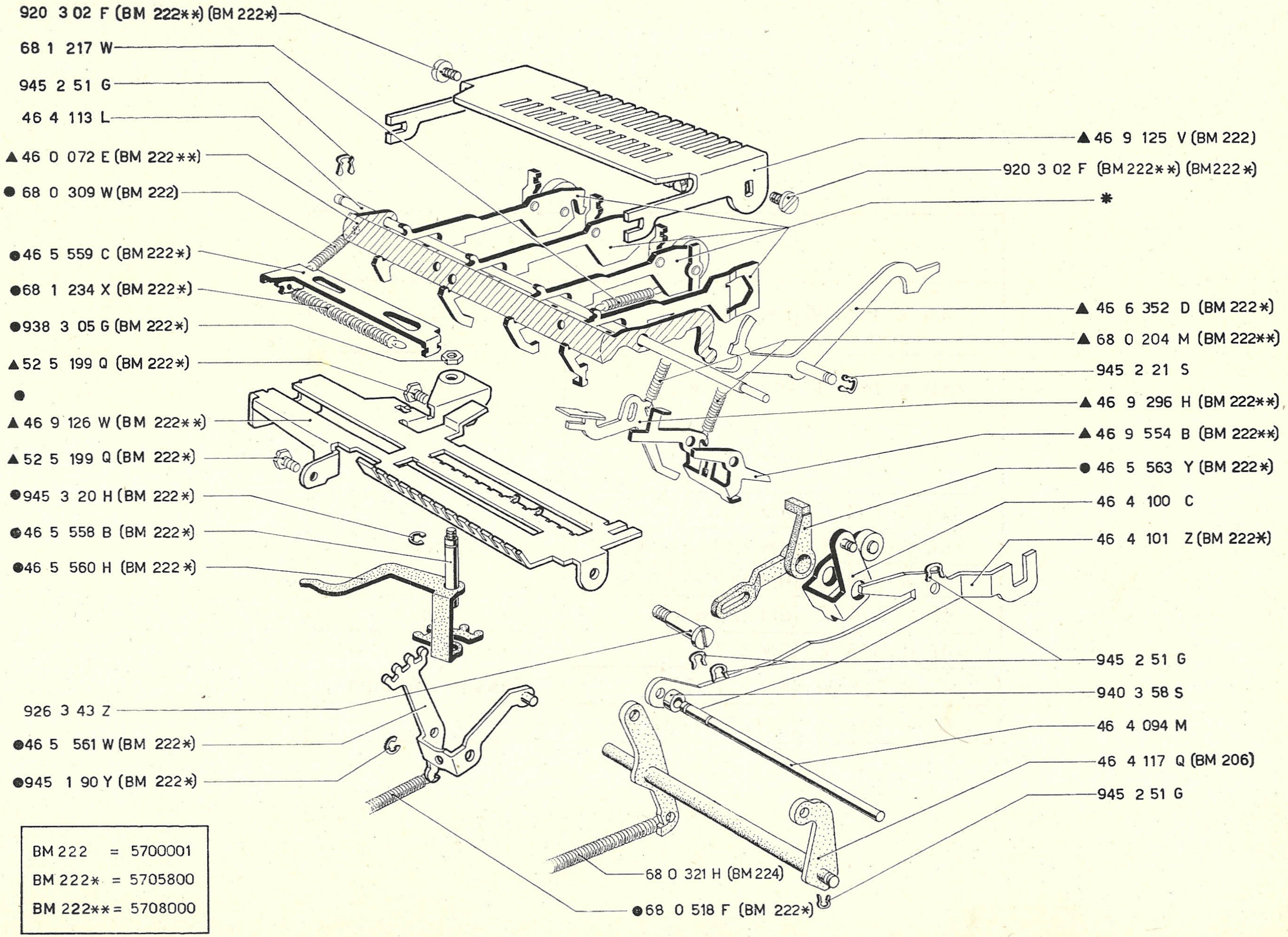
920 3 02 F (BM 222**) (BM 222*)
68 1 217 W
945 2 51 G
46 4 113 L
▲46 0 072 E (BM 222**)
● 68 0 309 W (BM 222)
●46 5 559 C (BM 222*)
●68 1 234 X (BM 222*)
●938 3 05 G (BM 222*)
▲52 5 199 Q (BM 222*)
●
▲46 9 126 W (BM 222**)
▲52 5 199 Q (BM 222*)
●945 3 20 H (BM 222*)
●46 5 558 B (BM 222*)
●46 5 560 H (BM 222*)
926 3 43 Z
●46 5 561 W (BM 222*)
●945 1 90 Y (BM 222*)
▲46 9 125 V (BM 222)
920 3 02 F (BM 222**) (BM 222*)
*
▲46 6 352 D (BM 222*)
▲68 0 204 M (BM 222**)
945 2 21 S
▲46 9 296 H (BM 222**)
▲46 9 554 B (BM 222**)
● 46 5 563 Y (BM 222*)
46 4 100 C
46 4 101 Z (BM 222*)
945 2 51 G
940 3 58 S
46 4 094 M
46 4 117 Q (BM 206)
945 2 51 G
68 0 321 H (BM 224)
●68 0 518 F (BM 222*)

BM 222	=	5700001
BM 222*	=	5705800
BM 222**	=	5708000

✱	
46 4 155 W (BM 222*)	0
46 4 153 U (BM 222*)	0.
46 4 154 V (BM 222*)	0,
46 9 104 H (BM 222)	Pence
00 8 436 T (BM 222-222*)	
46 6 948 B (BM 222*-222**)	
46 9 074 D (BM 222**)	½
46 9 075 E (BM 217)	Tens of shillings
46 4 155 W (BM 217-222)	
00 8 435 S (BM 222-222*)	

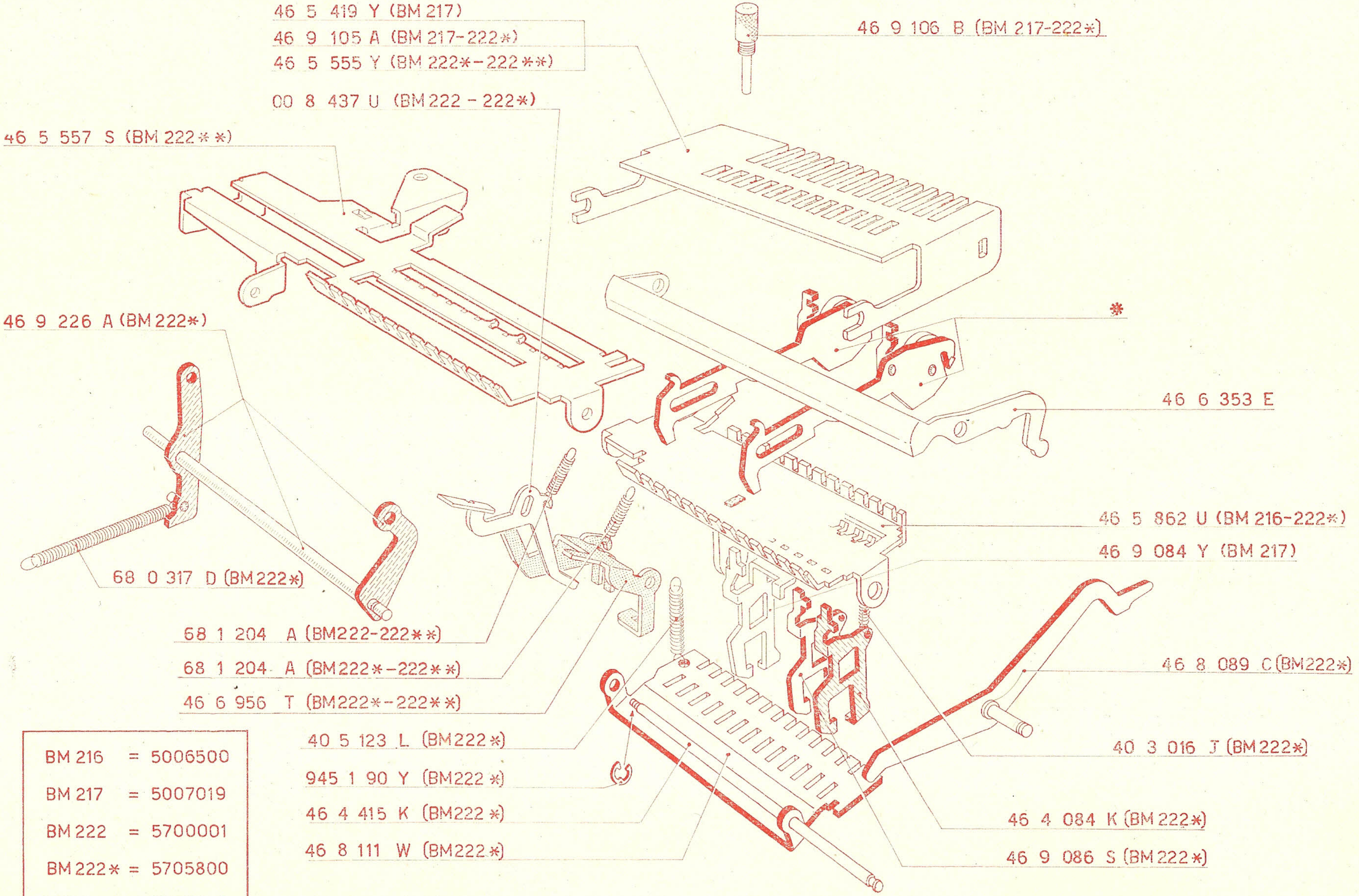
46 5 419 Y (BM 217)
46 9 105 A (BM 217-222*)
46 5 555 Y (BM 222*-222**)
46 9 106 B (BM 217-222*)
00 8 437 U (BM 222 - 222*)
46 5 557 S (BM 222**)
*
46 9 226 A (BM 222*)
46 6 353 E
46 5 862 U (BM 216-222*)
46 9 084 Y (BM 217)
68 0 317 D (BM 222*)
68 1 204 A (BM222-222**)
68 1 204 A (BM222*-222**)
46 6 956 T (BM222*-222**)
46 8 089 C (BM222*)
40 5 123 L (BM222*)
40 3 016 J (BM222*)
945 1 90 Y (BM222*)
46 4 415 K (BM222*)
46 4 084 K (BM 222*)
46 8 111 W (BM222*)
46 9 086 S (BM 222*)

BM 216 = 5006500
BM 217 = 5007019
BM 222 = 5700001
BM 222* = 5705800
BM 222** = 5708000

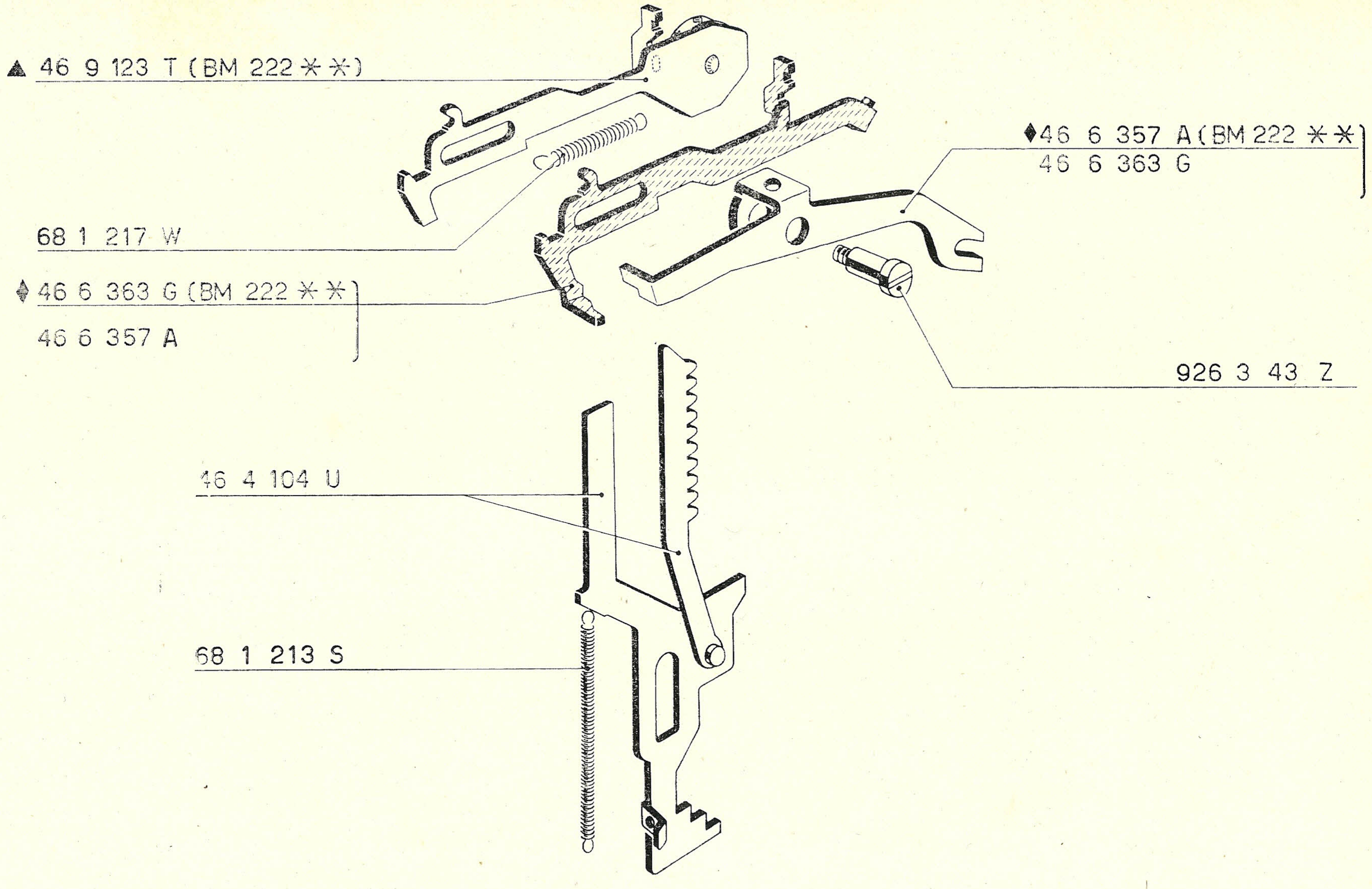
▲ 46 9 123 T (BM 222 ✱ ✱)
◆46 6 357 A (BM 222 ✱ ✱)
46 6 363 G
68 1 217 W
◆46 6 363 G (BM 222 ✱ ✱)
46 6 357 A
926 3 43 Z
46 4 104 U
68 1 213 S

BM 222 ✱ ✱ = 5708000

BM 222 =5700001
BM 222 * =5705800
BM 222** =5708000

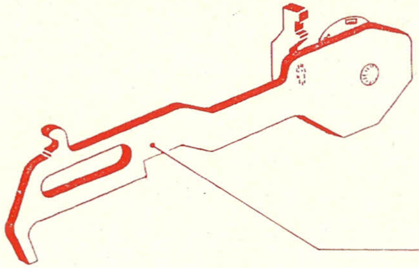

46 4 112 K (BM 222)
00 8 434 Z (BM 222-222*)
46 6 362 F (BM 222*-222**)

Avanzamento e inversione nastro
Avancement et inversion du ruban
Ribbon advance and reverse
Vorschub des Farbbandes und dessen Umschaltung
Avance e inversión de la cinta
Avançamento e inversão da fita

BM 209 = 5000350
BM 222 = 5705800
BM 222✱ = 5701600

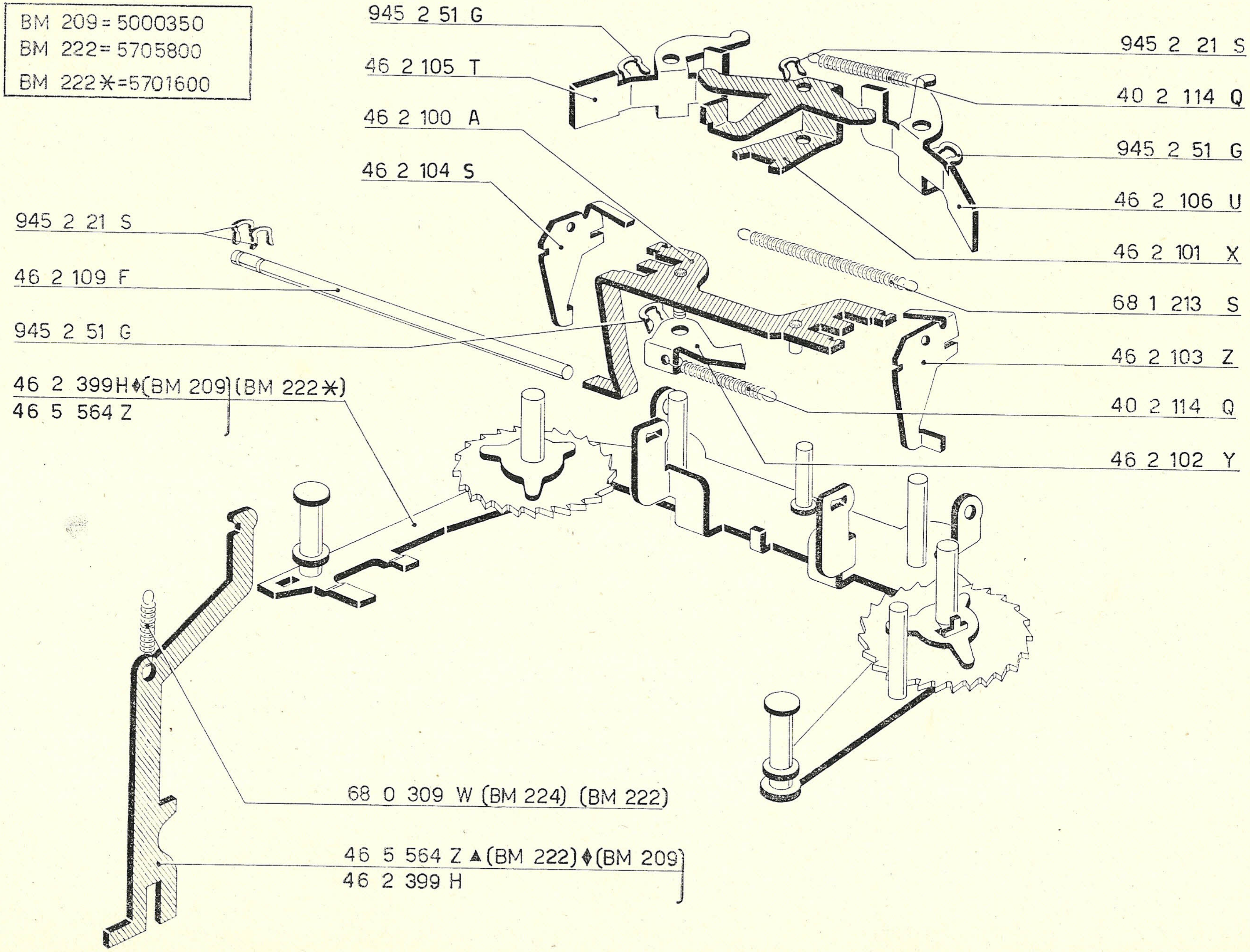
945 2 51 G
46 2 105 T
46 2 100 A
46 2 104 S
945 2 21 S
46 2 109 F
945 2 51 G
46 2 399H♦(BM 209)(BM 222✱)
46 5 564 Z
945 2 21 S
40 2 114 Q
945 2 51 G
46 2 106 U
46 2 101 X
68 1 213 S
46 2 103 Z
40 2 114 Q
46 2 102 Y
68 0 309 W (BM 224) (BM 222)
46 5 564 Z ▲(BM 222)♦(BM 209)
46 2 399 H

BM 209 = 5000350
BM 222 = 5705800

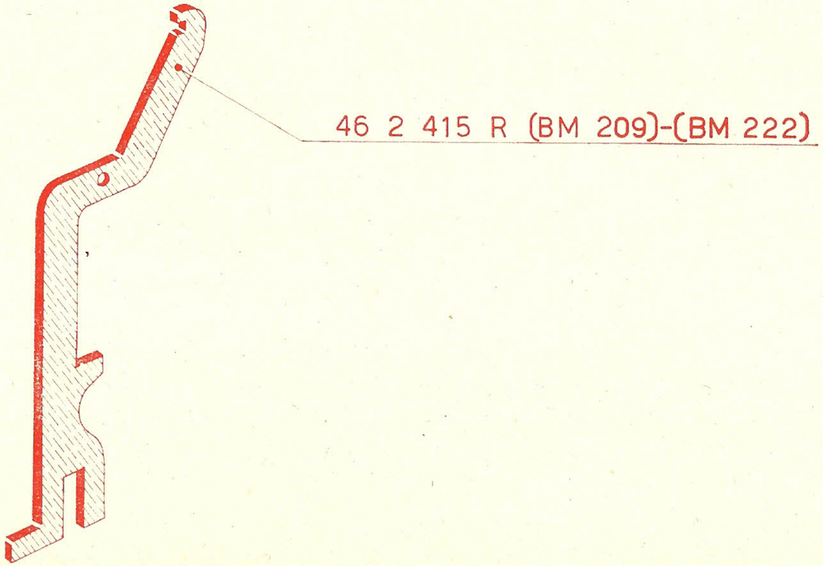
46 2 415 R (BM 209)-(BM 222)

Rullo
Cylindre
Platen
Walze
Rodillo
Rôlo

BM 222 = 5707716

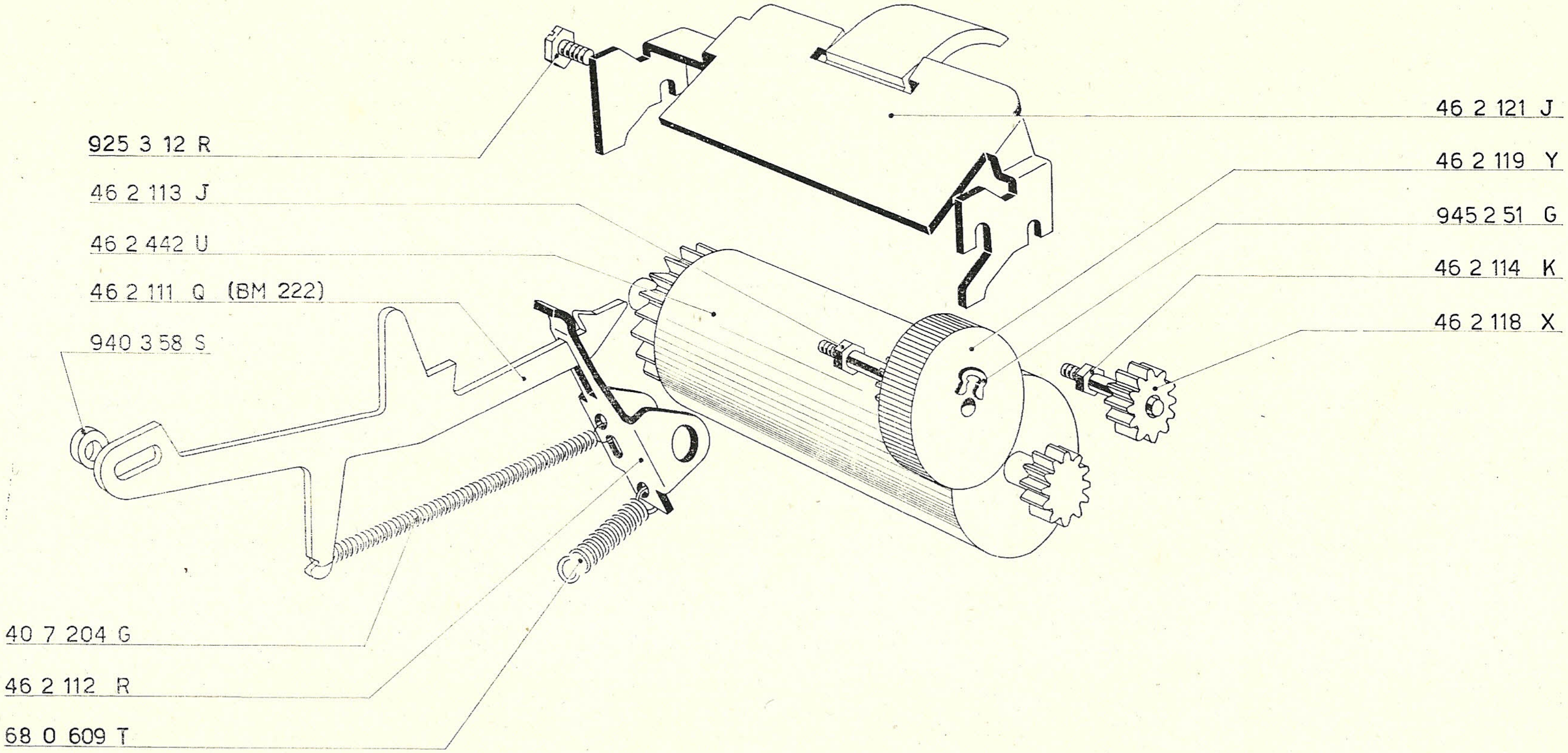
925 3 12 R
46 2 113 J
46 2 442 U
46 2 111 Q (BM 222)
940 3 58 S
40 7 204 G
46 2 112 R
68 0 609 T
46 2 121 J
46 2 119 Y
945 2 51 G
46 2 114 K
46 2 118 X

Parti speciali per Sterlina Modello 71
Pièces spéciales pour Sterling Modèle 71
Special parts for Sterling Model 71
Spezialteile für Sterling Modell 71
Piezas especiales para Esterlina Modelo 71
Peças especiais para Esterlina 71

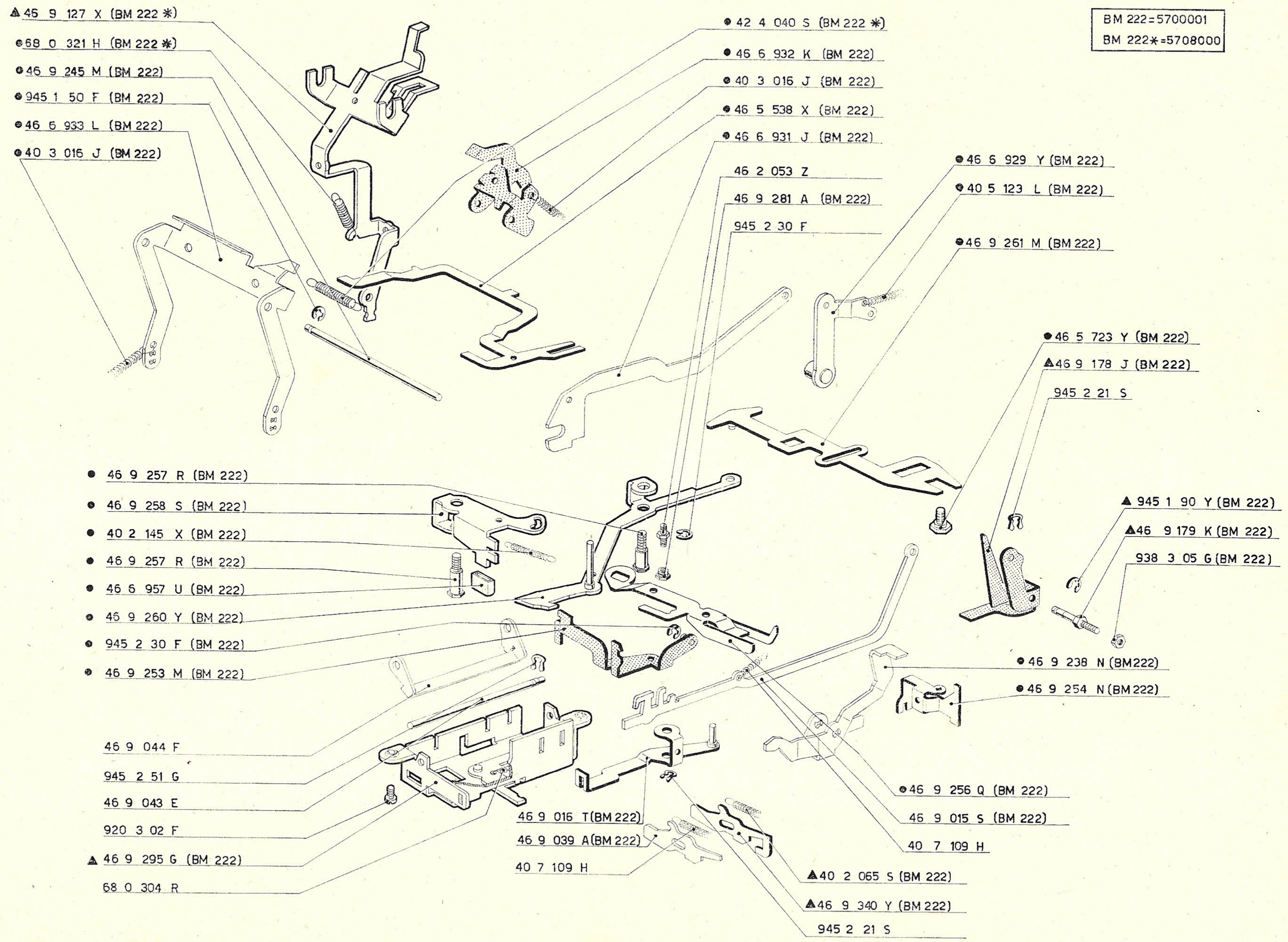
BM 222=5700001
BM 222*=5708000
▲45 9 127 X (BM 222 *)
●68 0 321 H (BM 222 *)
●46 9 245 M (BM 222)
●945 1 50 F (BM 222)
●46 6 933 L (BM 222)
●40 3 016 J (BM 222)
●42 4 040 S (BM 222 *)
●46 6 932 K (BM 222)
●40 3 016 J (BM 222)
●46 5 538 X (BM 222)
●46 6 931 J (BM 222)
46 2 053 Z
46 9 281 A (BM 222)
945 2 30 F
●46 6 929 Y (BM 222)
●40 5 123 L (BM 222)
●46 9 261 M (BM 222)
●46 5 723 Y (BM 222)
▲46 9 178 J (BM 222)
945 2 21 S
● 46 9 257 R (BM 222)
● 46 9 258 S (BM 222)
● 40 2 145 X (BM 222)
● 46 9 257 R (BM 222)
● 46 6 957 U (BM 222)
● 46 9 260 Y (BM 222)
● 945 2 30 F (BM 222)
● 46 9 253 M (BM 222)
▲ 945 1 90 Y (BM 222)
▲46 9 179 K (BM 222)
938 3 05 G (BM 222)
● 46 9 238 N (BM222)
● 46 9 254 N (BM222)
46 9 044 F
945 2 51 G
46 9 043 E
920 3 02 F
▲ 46 9 295 G (BM 222)
68 0 304 R
46 9 016 T(BM 222)
46 9 039 A(BM 222)
40 7 109 H
●46 9 256 Q (BM 222)
46 9 015 S (BM 222)
40 7 109 H
▲40 2 065 S (BM 222)
▲46 9 340 Y (BM 222)
945 2 21 S

BM 213 = 5005760
BM 222 = 5700001
BM 222 * = 5708000

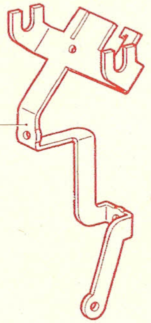
46 9 292 D (BM 222 *)

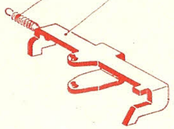
40 7 109 H (BM 222 - 222 *)
46 9 291 C (BM 222 - 222 *)

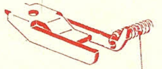
40 7 110 V (BM 222 *)

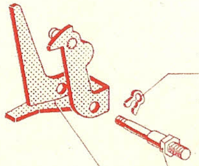
945 1 61 W (BM 222)
46 9 012 X (BM 222)
46 9 011 W (BM 213)
46 9 311 F (BM 213-222)

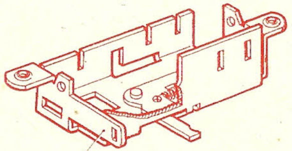
46 9 207 Q (BM 222)

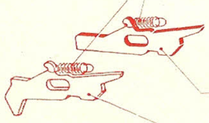
40 7 109 H (BM 222)
46 9 040 P (BM 222)
46 9 218 J (BM 222)

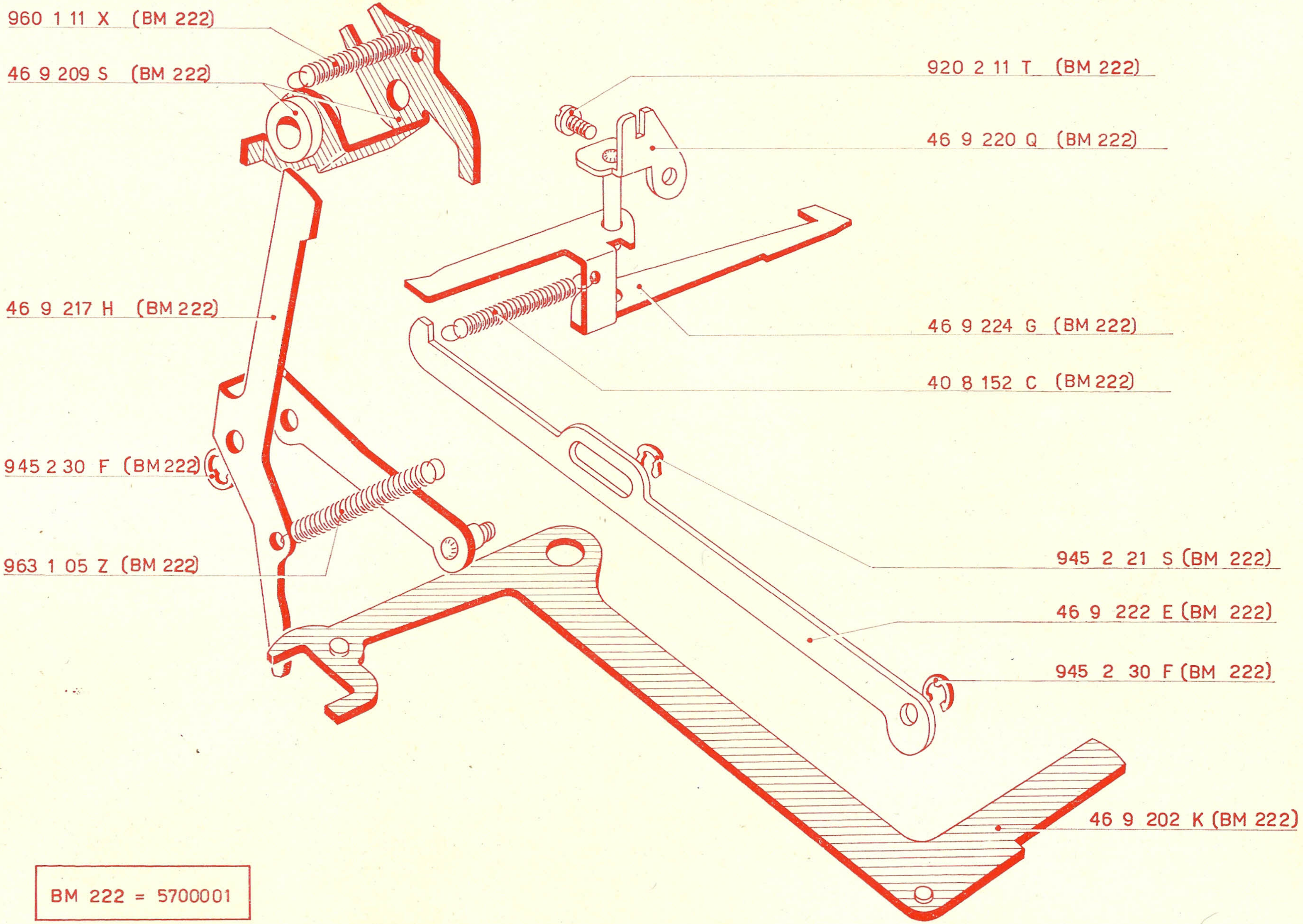
960 1 11 X (BM 222)
46 9 209 S (BM 222)
920 2 11 T (BM 222)
46 9 220 Q (BM 222)
46 9 217 H (BM 222)
46 9 224 G (BM 222)
40 8 152 C (BM 222)
945 2 30 F (BM 222)
963 1 05 Z (BM 222)
945 2 21 S (BM 222)
46 9 222 E (BM 222)
945 2 30 F (BM 222)
46 9 202 K (BM 222)

BM 222 = 5700001

Motori Summa Quanta
Moteurs Summa Quanta
Motors Summa Quanta
Motoren Summa Quanta
Motores Summa Quanta
Motores Summa Quanta

			✱		
TIPO TYPE TYPE TYP TIPO TIPO	CARATTERISTICHE CARACTERISTIQUES SPECIFICATIONS KENNZEICHEN CARACTERISTICAS CARACTERISTICAS	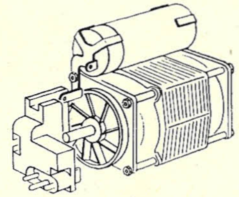	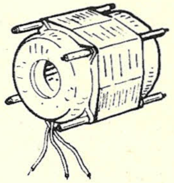	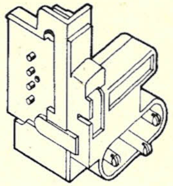	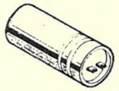
1	220 V - 50 Hz	46 0 179 N	46 0 224 B	46 0 238 R	32 2 443 Y
2	110/220V - 50Hz	46 0 199 B	46 0 221 G	46 0 236 F	32 2 443 Y
4	110/220V - 60 Hz	46 0 201 M	46 0 222 H	46 0 236 F	32 2 443 Y
6	115 V - 60 Hz	46 0 230 M	46 0 234 D	46 0 256 K	46 0 146 D
8	100 V - 50 Hz	46 0 225 C	46 0 229 Q	46 0 256 K	46 0 146 D
K	220 V - 50 Hz (✱)	46 0 263 J	46 0 224 B	46 0 237 G	46 0 251 N

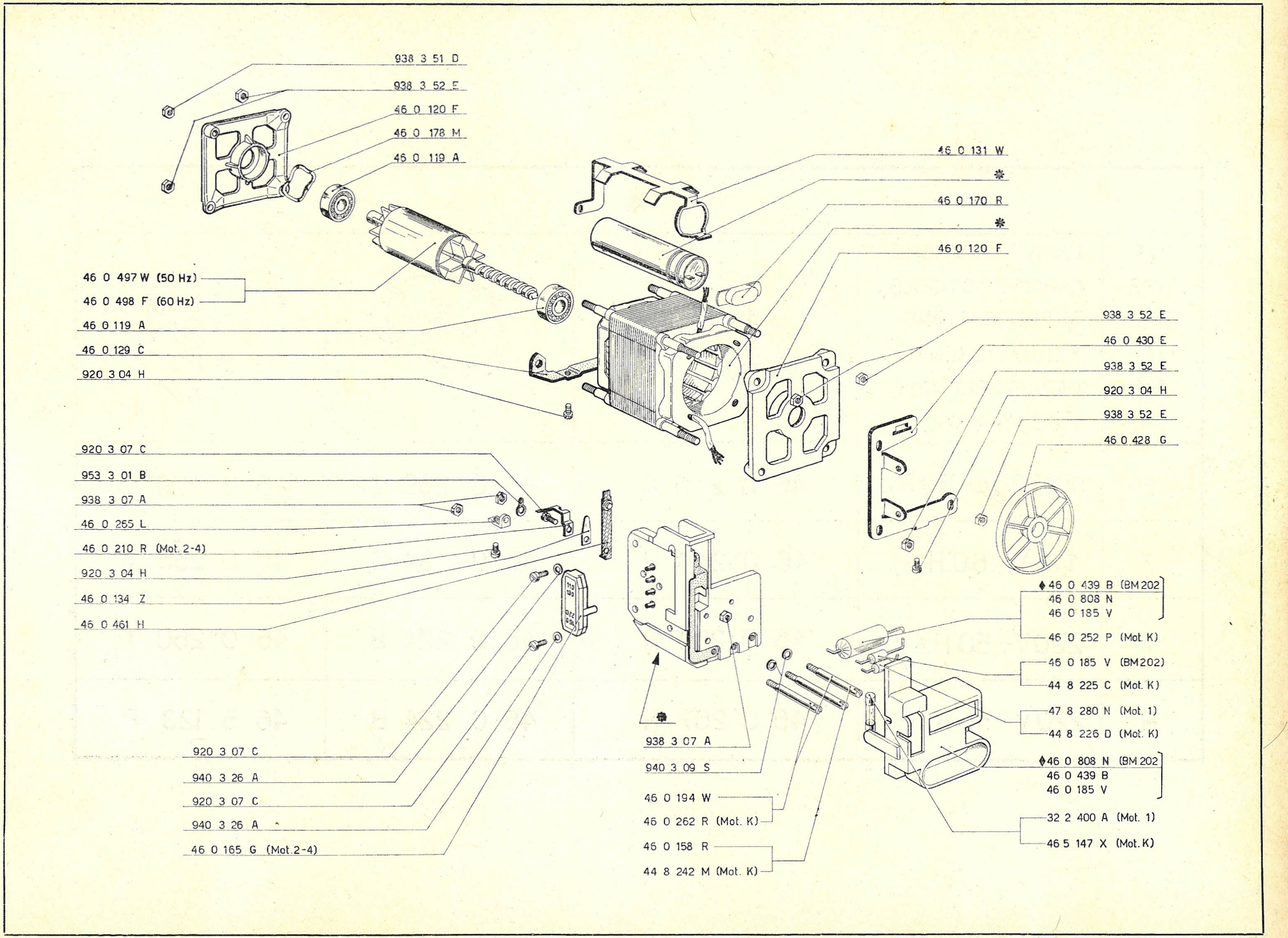
938 3 51 D
938 3 52 E
46 0 120 F
46 0 178 M
46 0 119 A
46 0 131 W
❋
46 0 170 R
❋
46 0 120 F
46 0 497 W (50 Hz)
46 0 498 F (60 Hz)
46 0 119 A
46 0 129 C
920 3 04 H
938 3 52 E
46 0 430 E
938 3 52 E
920 3 04 H
938 3 52 E
46 0 428 G
920 3 07 C
953 3 01 B
938 3 07 A
46 0 265 L
46 0 210 R (Mot. 2-4)
920 3 04 H
46 0 134 Z
46 0 461 H
110
130
220
160
◆46 0 439 B (BM 202)
46 0 808 N
46 0 185 V
46 0 252 P (Mot. K)
46 0 185 V (BM202)
44 8 225 C (Mot. K)
47 8 280 N (Mot. 1)
44 8 226 D (Mot. K)
◆46 0 808 N (BM 202)
46 0 439 B
46 0 185 V
32 2 400 A (Mot. 1)
46 5 147 X (Mot. K)
❋
938 3 07 A
940 3 09 S
46 0 194 W
46 0 262 R (Mot. K)
46 0 158 R
44 8 242 M (Mot. K)
920 3 07 C
940 3 26 A
920 3 07 C
940 3 26 A
46 0 165 G (Mot. 2-4)

✱				
TIPO TYPE TYPE TYP TIPO TIPO	CARATTERISTICHE CARACTERISTIQUES SPECIFICATIONS KENNZEICHEN CARACTERISTICAS CARACTERISTICAS	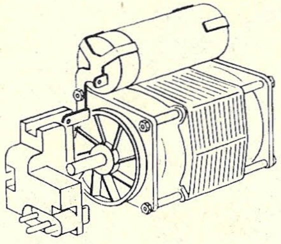	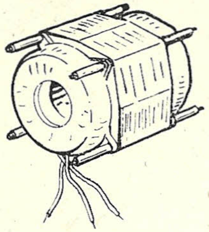	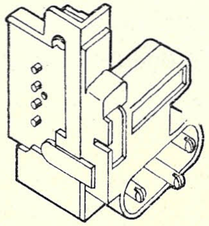
5	110/220V-50Hz	46 0 245 Q	46 0 250 Z	46 0 259 W
7	115V-60Hz	46 0 244 P	46 0 234 D	46 0 258 V
T	220V-50Hz	46 0 254 R	46 0 224 B	46 0 260 T
R	220V-50Hz(✱)	46 0 267 N	46 0 224 B	46 5 123 P

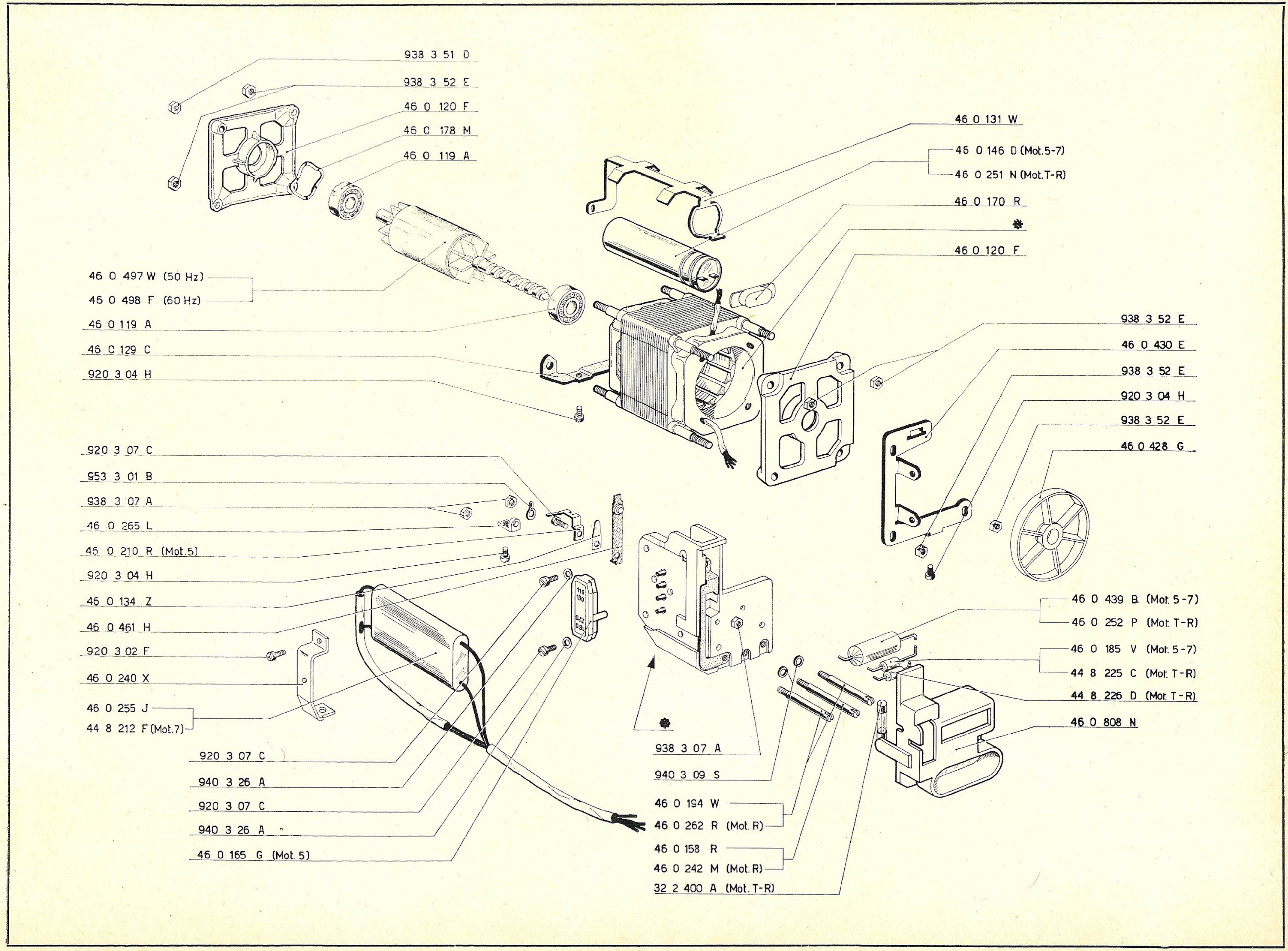
938 3 51 D
938 3 52 E
46 0 120 F
46 0 178 M
46 0 119 A
46 0 131 W
46 0 146 D (Mot.5-7)
46 0 251 N (Mot.T-R)
46 0 170 R
❋
46 0 120 F
46 0 497 W (50 Hz)
46 0 498 F (60 Hz)
46 0 119 A
46 0 129 C
920 3 04 H
938 3 52 E
46 0 430 E
938 3 52 E
920 3 04 H
938 3 52 E
46 0 428 G
920 3 07 C
953 3 01 B
938 3 07 A
46 0 265 L
46 0 210 R (Mot.5)
920 3 04 H
46 0 134 Z
46 0 461 H
920 3 02 F
46 0 240 X
46 0 255 J
44 8 212 F (Mot.7)
46 0 439 B (Mot. 5-7)
46 0 252 P (Mot. T-R)
46 0 185 V (Mot. 5-7)
44 8 225 C (Mot. T-R)
44 8 226 D (Mot. T-R)
46 0 808 N
❋
920 3 07 C
940 3 26 A
920 3 07 C
940 3 26 A
46 0 165 G (Mot. 5)
938 3 07 A
940 3 09 S
46 0 194 W
46 0 262 R (Mot. R)
46 0 158 R
46 0 242 M (Mot. R)
32 2 400 A (Mot. T-R)

ELETTRO-SUMMA
MULTI-SUMMA 20

Note
Notes
Instructions
Hinweise
Advertencias
Advertência

Le parti il cui codice è seguito da ◆ sono esclusive della MC 20 E.
Le parti il cui codice è seguito da ◆◆ sono esclusive della MC 20 M.
Le parti contraddistinte dal solo codice sono comuni.

Les pièces dont le code est suivi par ◆ sont exclusives de la MC 20 E.
Les pièces dont le code est suivi par ◆◆ sont exclusives de la MC 20 M.
Les pièces indiquée par le seul code sont communes.

The parts which code number is followed by ◆ are only used on the MC 20 E.
The parts which code number is followed by ◆◆ are only used on the MC 20 M.
The parts only identified by the code number are common to both machines.

Die Teile, deren Teilnummer von ◆ gezeichnet ist, sind für die MC 20 E eigentümlich.
Die Teile, deren Teilnummer von ◆◆ gezeichnet ist, sind für die MC 20 M eigentümlich.
Die von dabaren Teilnummer gezeichneten Teile sind beiden Maschinen gemein.

Las partes cuyo código está seguido por ◆ son exclusivas de la MC 20 E.
Las partes cuyo código está seguido por ◆◆ son exclusivas de la MC 20 M.
Las partes contraseñas solamente por el código son comunes.

As peças cujo código é seguido por ◆ são exclusivas da MC 20 E.
As peças cujo código é seguido por ◆◆ são exclusivas da MC 20 M.
As peças assinaladas apenas pelo código são comuns.

Nelle tastiere « America ed Arabia » sono state rappresentate solo le parti che sostituiscono le componenti della tastiera Europa.

Sur les claviers « Amérique et Arabie » on a représenté seulement le pièces qui remplacent les pièces correspondantes du clavier Europe.

In the « American and Arabian » keyboards, only the parts replacing the corresponding ones of the European keyboard are represented.

Auf den « Amerika und Arabischen » Tastenfeldern sind nur die Teile dargestellt, die die entsprechenden des Europa Tastenfeldes ersetzen.

En los teclados « America y Arabia » se representan sólo las piezas que reemplazan las correspondientes piezas del teclado Europa.

Nos teclados « América e Arábia » foram sòmente representadas as peças que substituen as correspondentes peças do teclado Europa.

Copertura - Lamiera di fondo - Portarotolo
Carrosserie - Tôle de fond - Porte-rouleau de papier
Casing - Bottom plate - Paper-tape carrying
Schutzkappe - Untersatzplatte - Papierrollenträger
Tapa - Chapa de fondo - Portarollo
Cobertura - Lâmina de fundo - Porta-rôlo

BM 211=6569529 (20E)

*	
43 1 021 A	olivetti
44 1 400 A	olivetti · underwood
46 1 044 X	أوليفتي - ايطاليا

* * *		
MC 20E	46 5 310 E (BM 211)
	46 5 464 V (CANADA)
MC 20M	46 5 747 G
	46 5 886 M (CANADA)

* *	
MC 20 E	
46 5 060 F	olivetti ivrea made in italy - fabriqué en italie elettrosumma 20 V 220 W 35 Hz 50
46 5 061 U	olivetti ivrea made in italy - fabriqué en italie elettrosumma 20 V 120/220 W 40 Hz 50
46 5 063 W	olivetti ivrea made in italy - fabriqué en italie electrosumma 20 115 V 0,40 A 60 C UL
46 5 064 X	olivetti ivrea made in italy - fabriqué en italie electrosumma 20 115 v. 0,40 a. 60 c. CSA
46 5 074 Z	olivetti ivrea made in italy - fabriqué en italie elettrosumma 20 V 110/220 W 40 Hz 60
46 5 078 D	olivetti ivrea made in italy - fabriqué en italie elettrosumma 20 115 v. 0,40 a. 60 c.
46 5 079 E	olivetti ivrea made in italy - assembled in South Africa elettrosumma 20 V 110/220 W 40 Hz 50
46 5 082 J	Elettrosumma 20 220 V 35 Hz 50 W FABRIQUÉ EN ITALIE +S
46 5 102 T	olivetti ivrea made in italy - fabriqué en italie elettrosumma 20 100 v. 0,40 a. 50 c.
46 5 140 C	Elettrosumma 20 220 V ~ 50 Hz 35 W made in italy N
46 5 142 S	olivetti ivrea made in italy elettrosumma 20 V 220~ W 35 Hz 50 S
46 5 149 H	olivetti ivrea made in italy - fabriqué en italie elettrosumma 20 220 V~ 35 W 50 Hz F N VDE 0730

* *	
MC 20 M	
46 5 080 U	olivetti ivrea made in italy - fabriqué en italie multisumma 20 V 220 W 35 Hz 50
46 5 081 R	olivetti ivrea made in italy - fabriqué en italie multisumma 20 V 120/220 W 40 Hz 50
46 5 083 K	olivetti ivrea made in italy - fabriqué en italie multisumma 20 115 V. 0,40 A. 60 C. UL
46 5 084 L	olivetti ivrea made in italy - fabriqué en italie multisumma 20 115 v. 0,40 a. 60 c. CSA
46 5 101 S	olivetti ivrea made in italy - fabriqué en italie multisumma 20 V 110/220 W 40 Hz 60
46 5 104 V	olivetti ivrea made in italy - fabriqué en italie multisumma 20 100 v. 0,40 a. 50 c.
46 5 117 R	olivetti ivrea made in italy - fabriqué en italie multisumma 20 115 v. 0,40 a. 60 c.
46 5 121 M	olivetti ivrea fabriqué en italie multisumma 20 V 220 W 35 Hz 50 +S
46 5 139 X	olivetti ivrea made in italy multisumma 20 V 220 ~ W 35 Hz 50 N
46 5 143 T	olivetti ivrea made in italy multisumma 20 V 220~ W 35 Hz 50 S
46 5 150 E	olivetti ivrea made in italy - fabriqué en italie multisumma 20 220V~ 35 W 50 Hz F N VDE 0730

BM 201 = 6501050 (20 E)
BM 204 = 6504850 (20 E)
BM 206 = 6528400 (20 E)
BM 216 = { 6608000 (20 E)
3168863 (20 M)
BM 220 = { 6640049 (20 E)
7546280 (20 M/Rei)
BM 222 = { 6619600 (20 E)
103905 (U 500)
3214700 (20 M)
7552820 (20 M/Rei)
204015 (U 600)
BM 222 ✻ = { 6668900 (20 E)
105100 (U 500)
3246000 (20 M)
7628000 (20 M/Rei)
212300 (U 600)

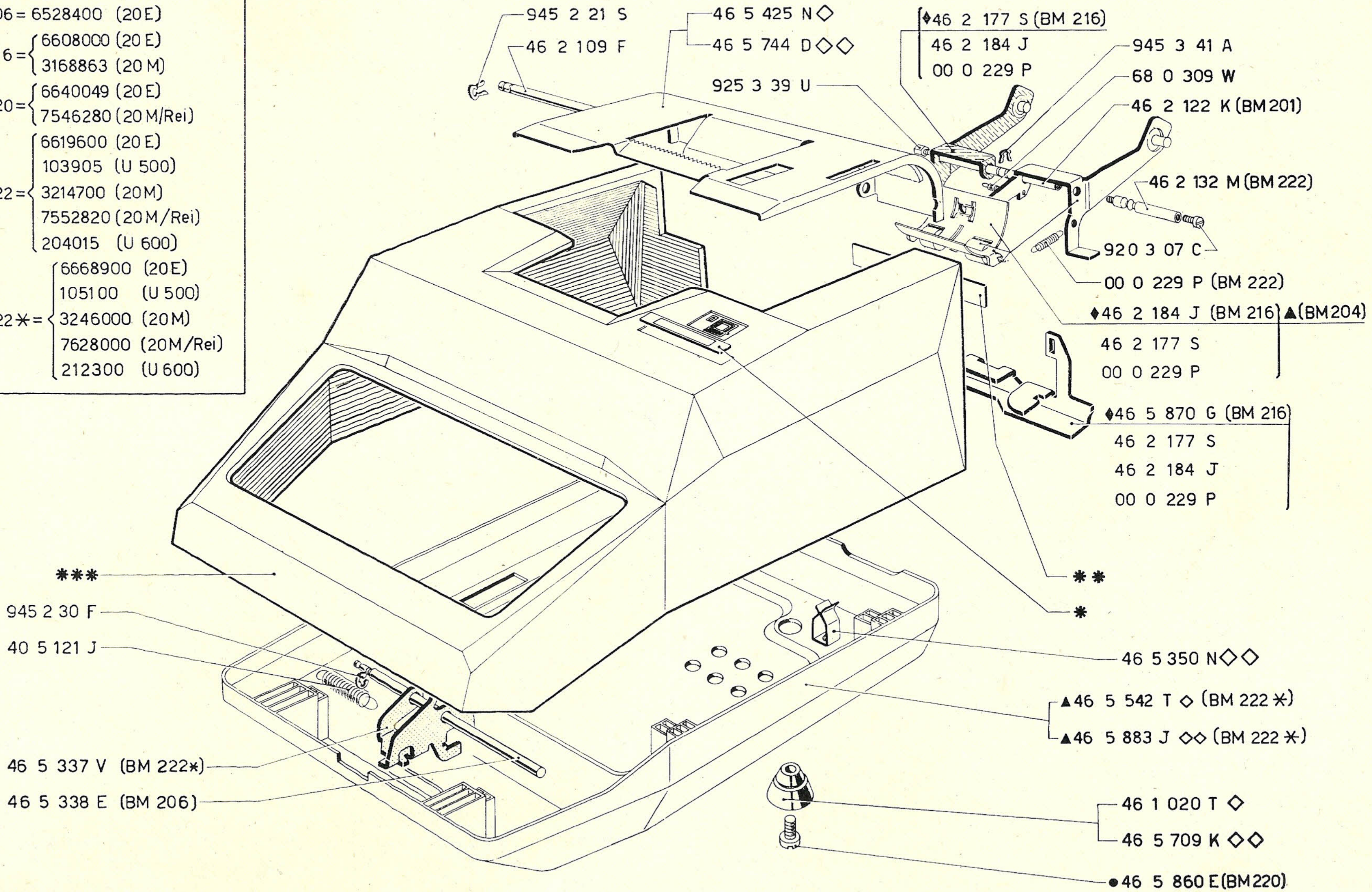
945 2 21 S
46 2 109 F
46 5 425 N ◇
46 5 744 D ◇◇
♦46 2 177 S (BM 216)
46 2 184 J
00 0 229 P
945 3 41 A
68 0 309 W
925 3 39 U
46 2 122 K (BM 201)
46 2 132 M (BM 222)
920 3 07 C
00 0 229 P (BM 222)
♦46 2 184 J (BM 216) ▲(BM 204)
46 2 177 S
00 0 229 P
♦46 5 870 G (BM 216)
46 2 177 S
46 2 184 J
00 0 229 P
✻✻✻
✻✻
✻
945 2 30 F
40 5 121 J
46 5 350 N ◇◇
▲46 5 542 T ◇ (BM 222 ✻)
▲46 5 883 J ◇◇ (BM 222 ✻)
46 5 337 V (BM 222✻)
46 5 338 E (BM 206)
46 1 020 T ◇
46 5 709 K ◇◇
●46 5 860 E (BM 220)

BM 204 = 6504850 (20E)

BM 222 ✱ =
- 6668900 (20 E)
- 105100 (U 500)
- 3246000 (20 M)
- 7628000 (20 M/Rei)
- 212300 (U600)

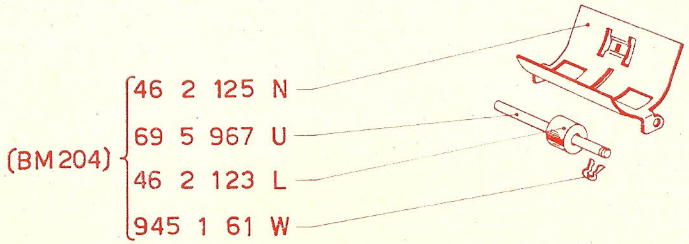
(BM 204)
46 2 125 N
69 5 967 U
46 2 123 L
945 1 61 W

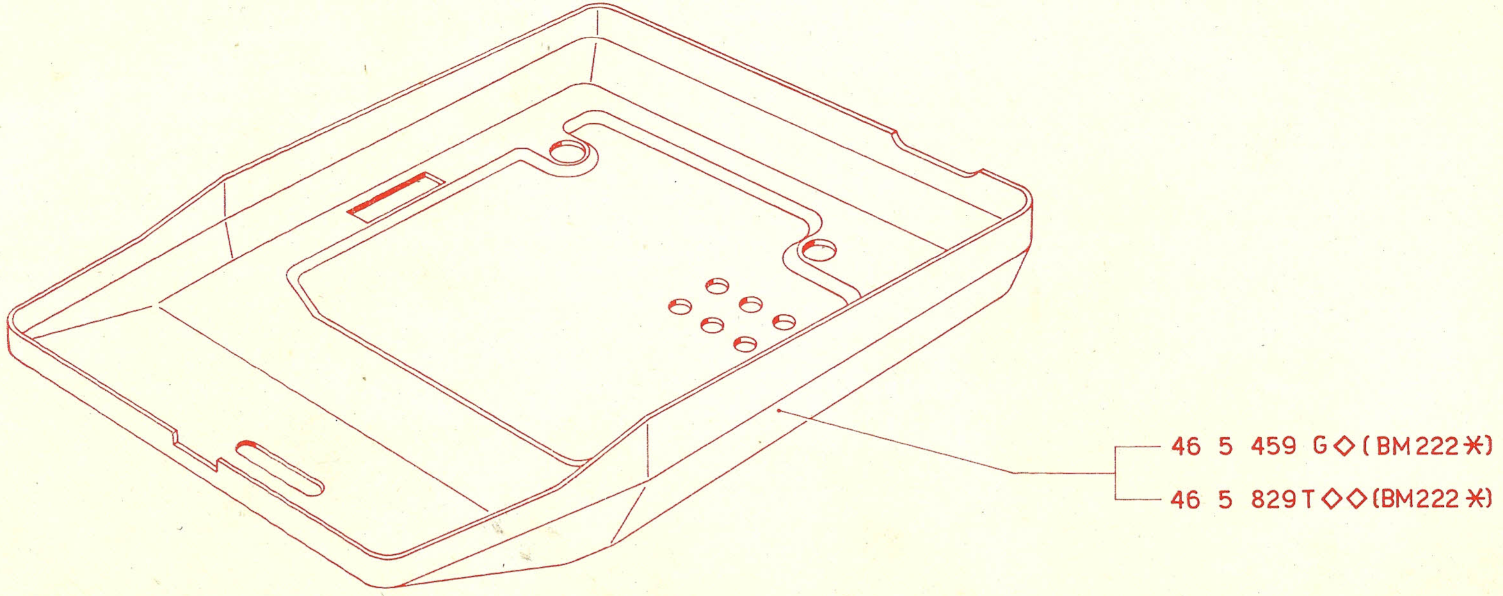
46 5 459 G ◇ (BM222 ✱)
46 5 829 T ◇◇ (BM222 ✱)

Basamento - Fianchi
Socle - Flancs
Base - Side-plates
Grundplatte - Seitenteile
Base - Lados
Base - Flancos

BM 206 = 6535500 (20 E)
BM 206 ✳ = 6506000 (20 E)
BM 216 = 3168863 (20 M)
BM 222 = { 6663000 (20 E)
104800 (U 500)
3241500 (20 M)
760500 (20 M/Rei)
208500 (U 600)
BM 222 ✳ = { 6668900 (20 E)
105100 (U 500)
3246000 (20 M)
7628000 (20 M/Rei)
212300 (U 600)

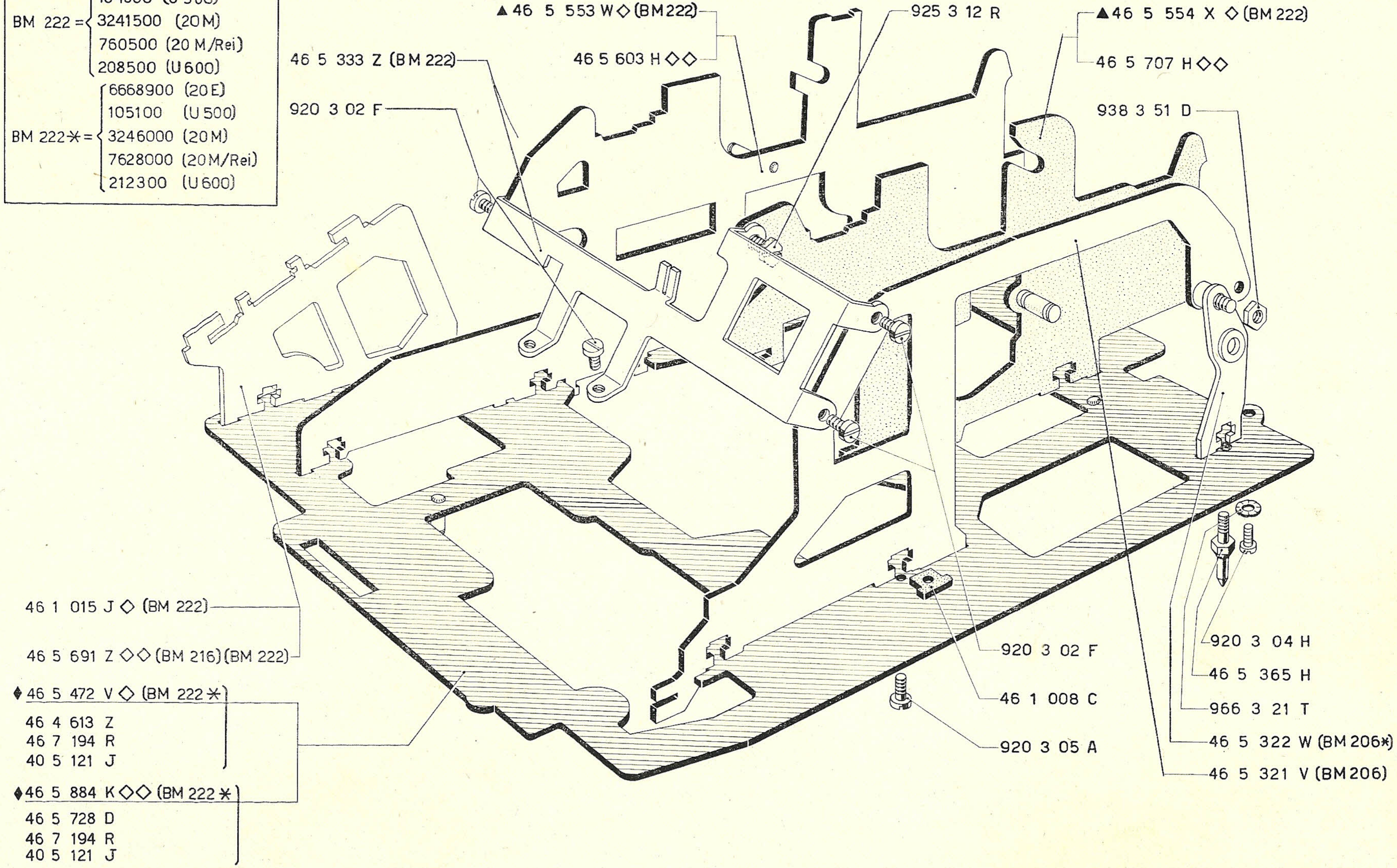
▲46 5 553 W ◇ (BM 222)
46 5 603 H ◇◇
925 3 12 R
▲46 5 554 X ◇ (BM 222)
46 5 707 H ◇◇
46 5 333 Z (BM 222)
920 3 02 F
938 3 51 D
46 1 015 J ◇ (BM 222)
46 5 691 Z ◇◇ (BM 216) (BM 222)
♦46 5 472 V ◇ (BM 222 ✳)
46 4 613 Z
46 7 194 R
40 5 121 J
♦46 5 884 K ◇◇ (BM 222 ✳)
46 5 728 D
46 7 194 R
40 5 121 J
920 3 02 F
46 1 008 C
920 3 05 A
920 3 04 H
46 5 365 H
966 3 21 T
46 5 322 W (BM 206✳)
46 5 321 V (BM 206)

BM 222	6663000	(20E)
	104800	(U 500)
	3241500	(20M)
	760500	(20M Rei)
	208500	(U 600)

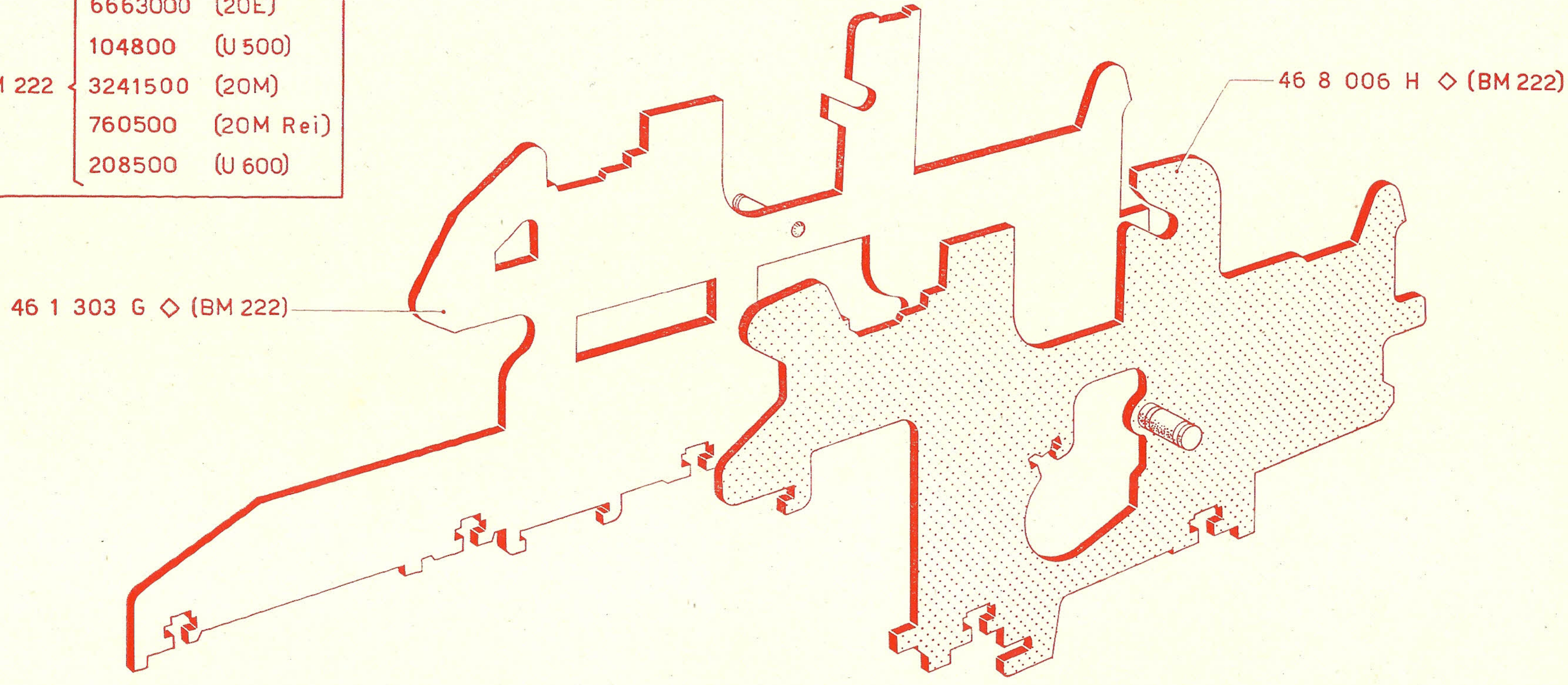
46 8 006 H ◇ (BM 222)
46 1 303 G ◇ (BM 222)

Tastiera - Gambi dei tasti - Permanente
Clavier - Tiges des touches - Répétiteur
Keyboards - Keystems - Repeat
Tastenfelder - Tastenhebel - Wiederholung der eingestellten Zahl
Teclados - Tallos de las teclas - Repetidor
Teclados - Hastes das teclas - Repetição do número apertado

BM222 =6554300 (20E)

BM222 * =6613150 (20E)

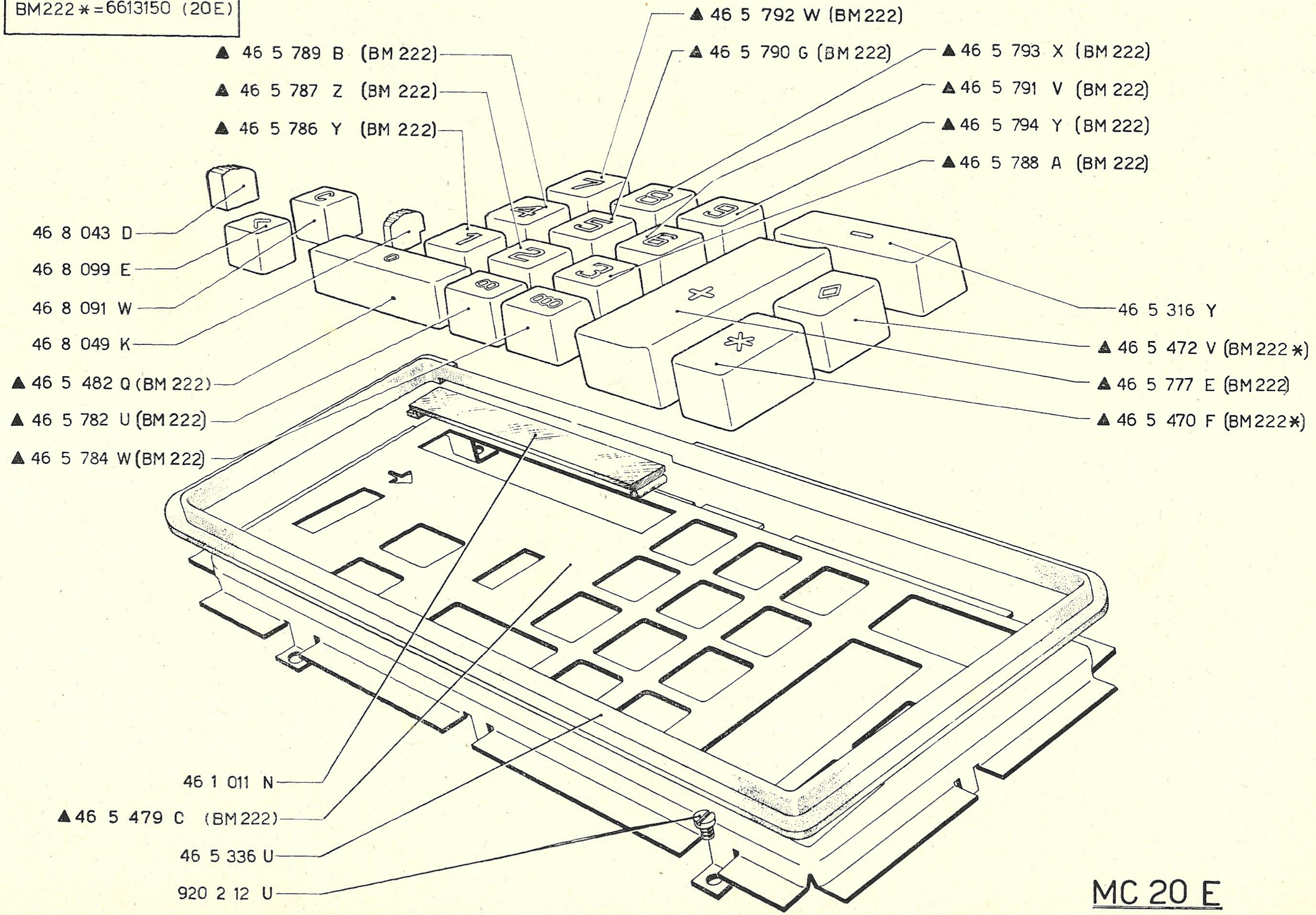
▲ 46 5 792 W (BM222)
▲ 46 5 789 B (BM 222)
▲ 46 5 790 G (BM 222)
▲ 46 5 793 X (BM 222)
▲ 46 5 787 Z (BM 222)
▲ 46 5 791 V (BM 222)
▲ 46 5 786 Y (BM 222)
▲ 46 5 794 Y (BM 222)
▲ 46 5 788 A (BM 222)
46 8 043 D
46 8 099 E
46 8 091 W
46 8 049 K
▲ 46 5 482 Q (BM 222)
▲ 46 5 782 U (BM 222)
▲ 46 5 784 W (BM 222)
46 5 316 Y
▲ 46 5 472 V (BM 222 *)
▲ 46 5 777 E (BM222)
▲ 46 5 470 F (BM222 *)
46 1 011 N
▲ 46 5 479 C (BM 222)
46 5 336 U
920 2 12 U

MC 20 E

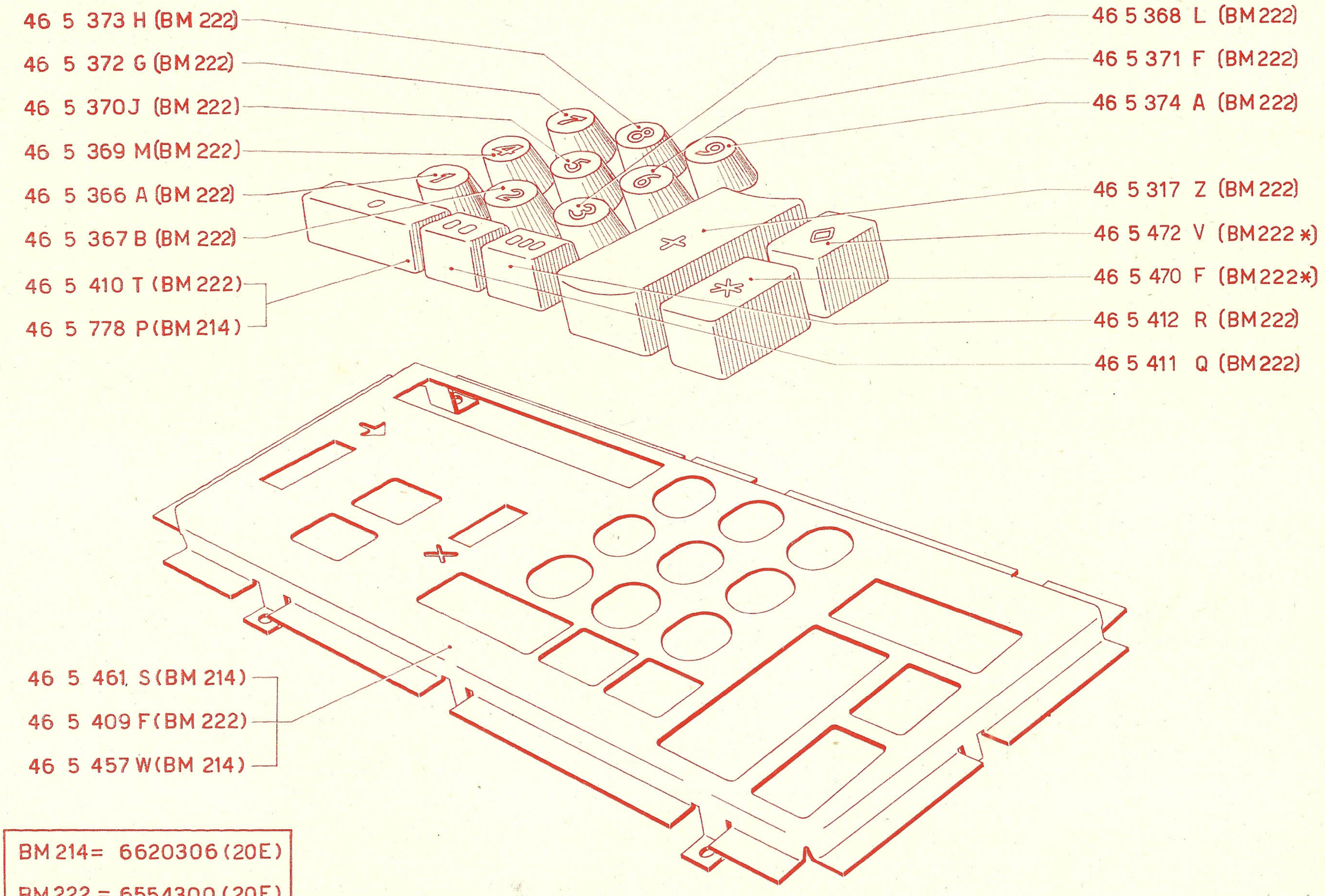
46 5 373 H (BM 222)
46 5 372 G (BM 222)
46 5 370 J (BM 222)
46 5 369 M (BM 222)
46 5 366 A (BM 222)
46 5 367 B (BM 222)
46 5 410 T (BM 222)
46 5 778 P (BM 214)
46 5 368 L (BM 222)
46 5 371 F (BM 222)
46 5 374 A (BM 222)
46 5 317 Z (BM 222)
46 5 472 V (BM 222 *)
46 5 470 F (BM 222 *)
46 5 412 R (BM 222)
46 5 411 Q (BM 222)
46 5 461 S (BM 214)
46 5 409 F (BM 222)
46 5 457 W (BM 214)

BM 214 = 6620306 (20E)

BM 222 = 6554300 (20E)

BM 222* = 6613150 (20E)

MC. 20 E

❋
20 E America
46 5 777 E
46 5 774 B
46 5 773 A
46 5 786 Y
46 5 787 Z
46 5 788 A
46 5 789 B
46 5 790 G
46 5 791 V
46 5 792 W
46 5 793 X
46 5 794 Y
46 5 780 E
46 5 782 U
46 5 445 U
46 5 457 W

BM 222 = 6621200
BM 222 ✳ = 6554300

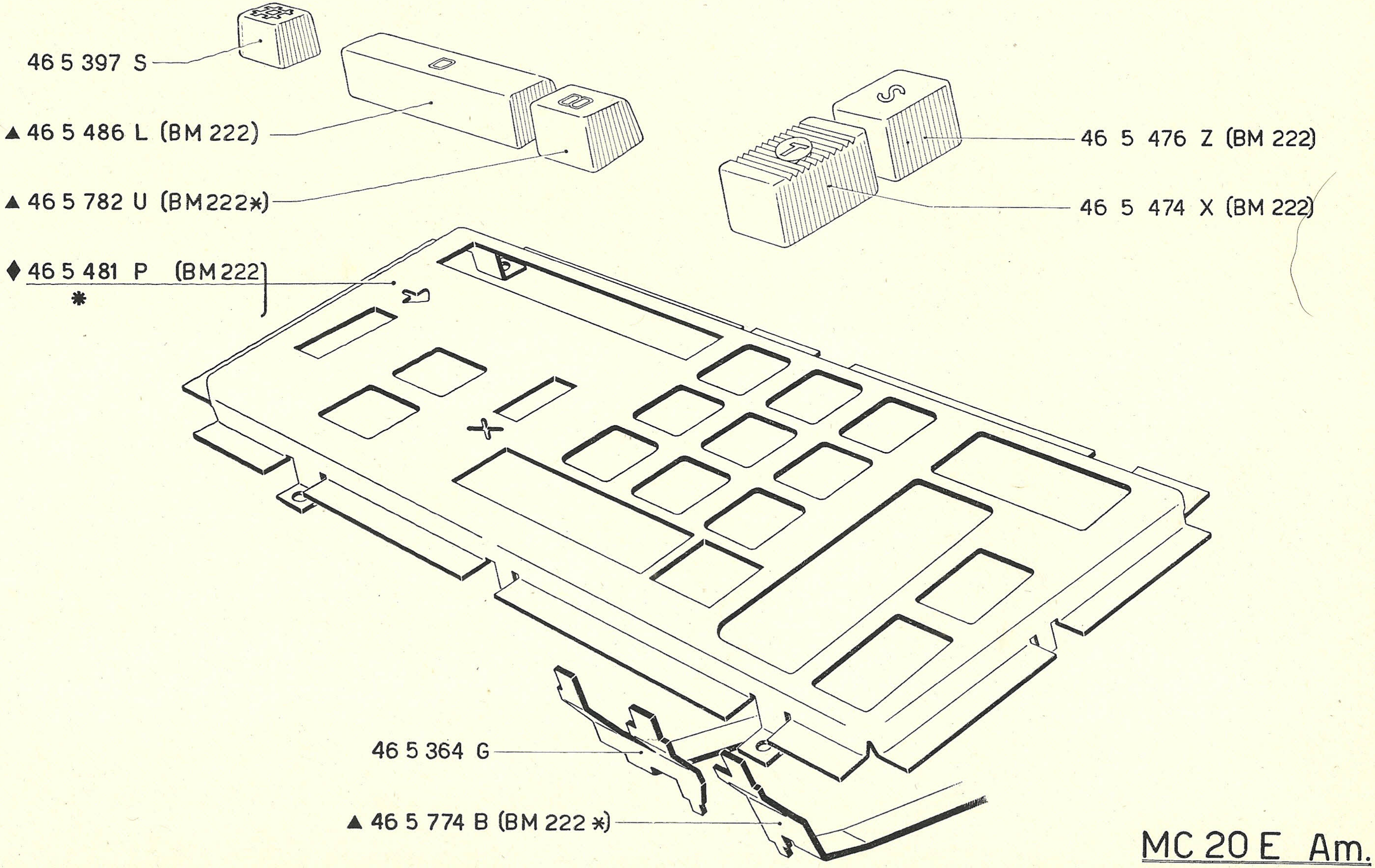
46 5 397 S
▲ 46 5 486 L (BM 222)
▲ 46 5 782 U (BM 222✳)
♦ 46 5 481 P (BM 222) ✳
46 5 476 Z (BM 222)
46 5 474 X (BM 222)
46 5 364 G
▲ 46 5 774 B (BM 222 ✳)

MC 20 E Am.

BM 214 = 6620306
BM 222 = 6621200
BM 222* = 6554300

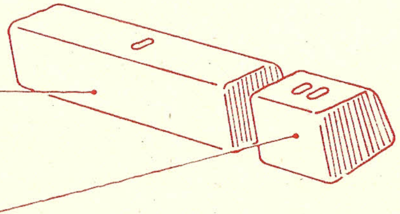
46 5 384 V (BM 222)
46 5 780 E (BM 214)
46 5 385 W (BM 222*)

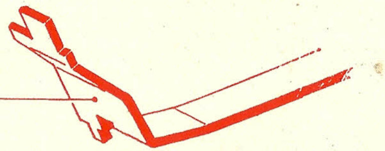
46 5 363 F (BM 222*)

MC 20 E Am.

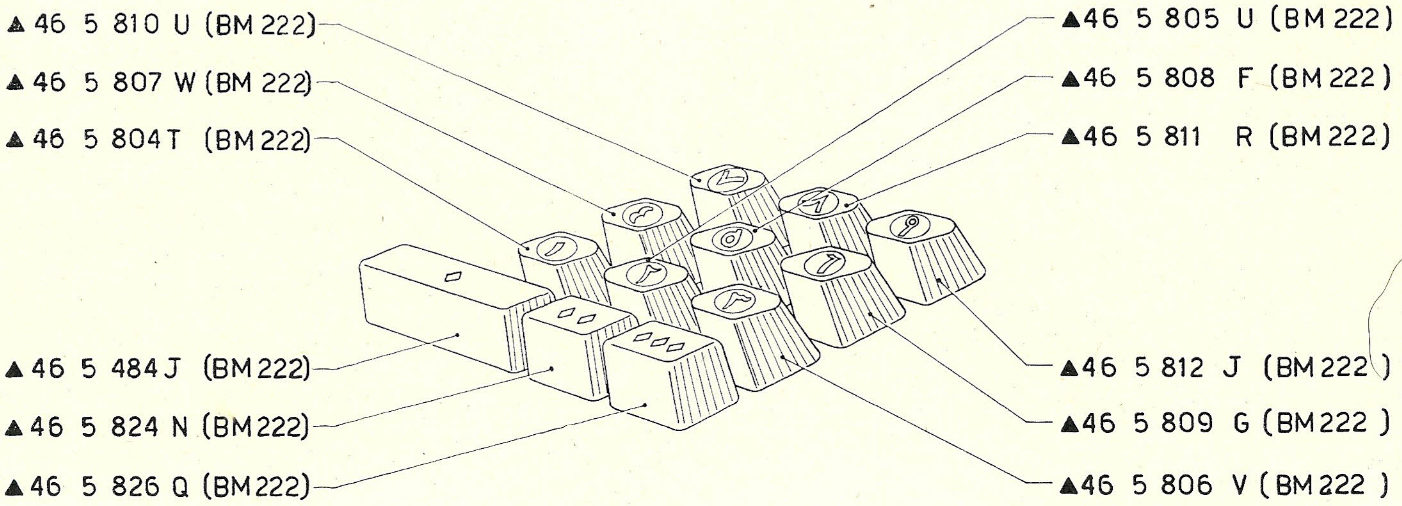
▲46 5 810 U (BM 222)
▲46 5 807 W (BM 222)
▲46 5 804 T (BM 222)
▲46 5 484 J (BM 222)
▲46 5 824 N (BM 222)
▲46 5 826 Q (BM 222)
▲46 5 805 U (BM 222)
▲46 5 808 F (BM 222)
▲46 5 811 R (BM 222)
▲46 5 812 J (BM 222)
▲46 5 809 G (BM 222)
▲46 5 806 V (BM 222)

BM 222=6554300

MC 20 E Ar.

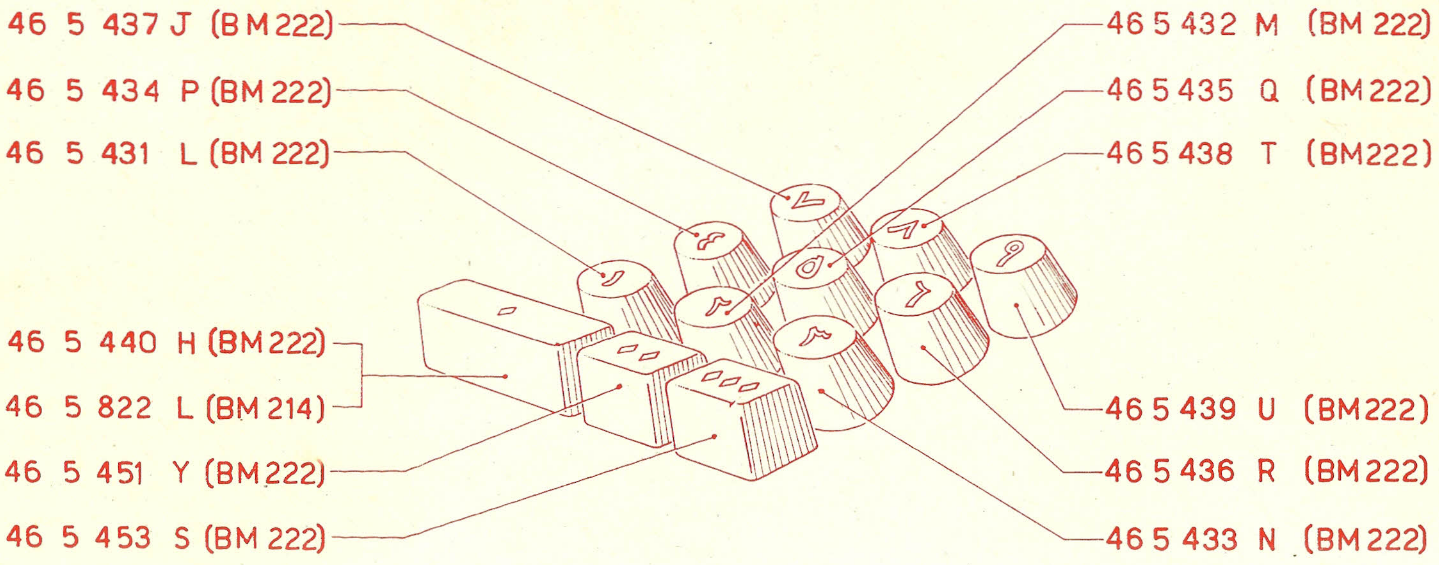
46 5 437 J (BM 222)
46 5 434 P (BM 222)
46 5 431 L (BM 222)
46 5 440 H (BM 222)
46 5 822 L (BM 214)
46 5 451 Y (BM 222)
46 5 453 S (BM 222)
46 5 432 M (BM 222)
46 5 435 Q (BM 222)
46 5 438 T (BM 222)
46 5 439 U (BM 222)
46 5 436 R (BM 222)
46 5 433 N (BM 222)

BM 214 = 6620306
BM 222 = 6554300

MC 20 E Ar.

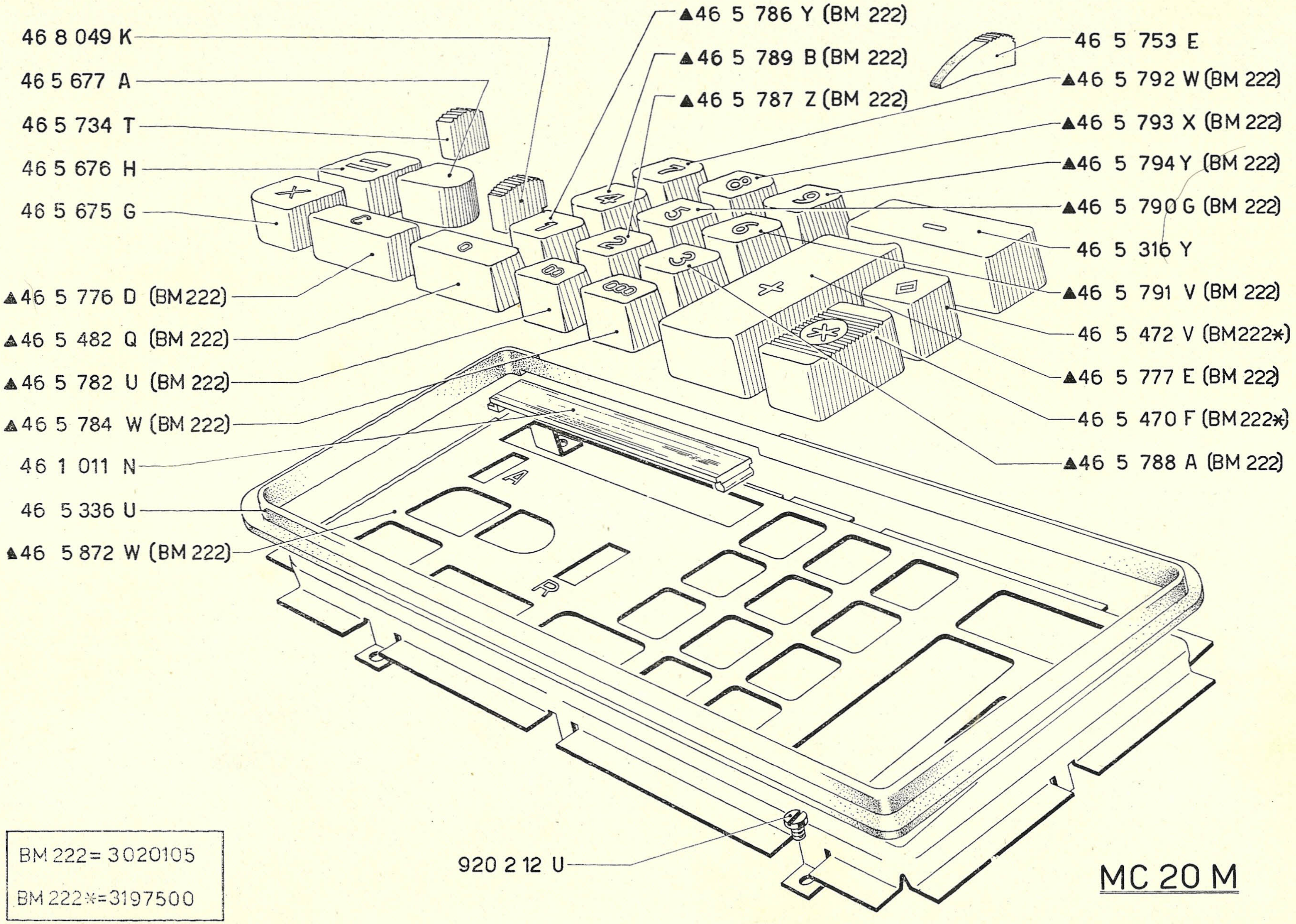
46 8 049 K
46 5 677 A
46 5 734 T
46 5 676 H
46 5 675 G
▲46 5 776 D (BM222)
▲46 5 482 Q (BM 222)
▲46 5 782 U (BM 222)
▲46 5 784 W (BM 222)
46 1 011 N
46 5 336 U
▲46 5 872 W (BM 222)
▲46 5 786 Y (BM 222)
▲46 5 789 B (BM 222)
▲46 5 787 Z (BM 222)
46 5 753 E
▲46 5 792 W (BM 222)
▲46 5 793 X (BM 222)
▲46 5 794 Y (BM 222)
▲46 5 790 G (BM 222)
46 5 316 Y
▲46 5 791 V (BM 222)
46 5 472 V (BM222*)
▲46 5 777 E (BM 222)
46 5 470 F (BM222*)
▲46 5 788 A (BM 222)
920 2 12 U

BM 222= 3020105
BM 222*=3197500

MC 20 M

BM 214 = 3204748

BM222 = 3020105

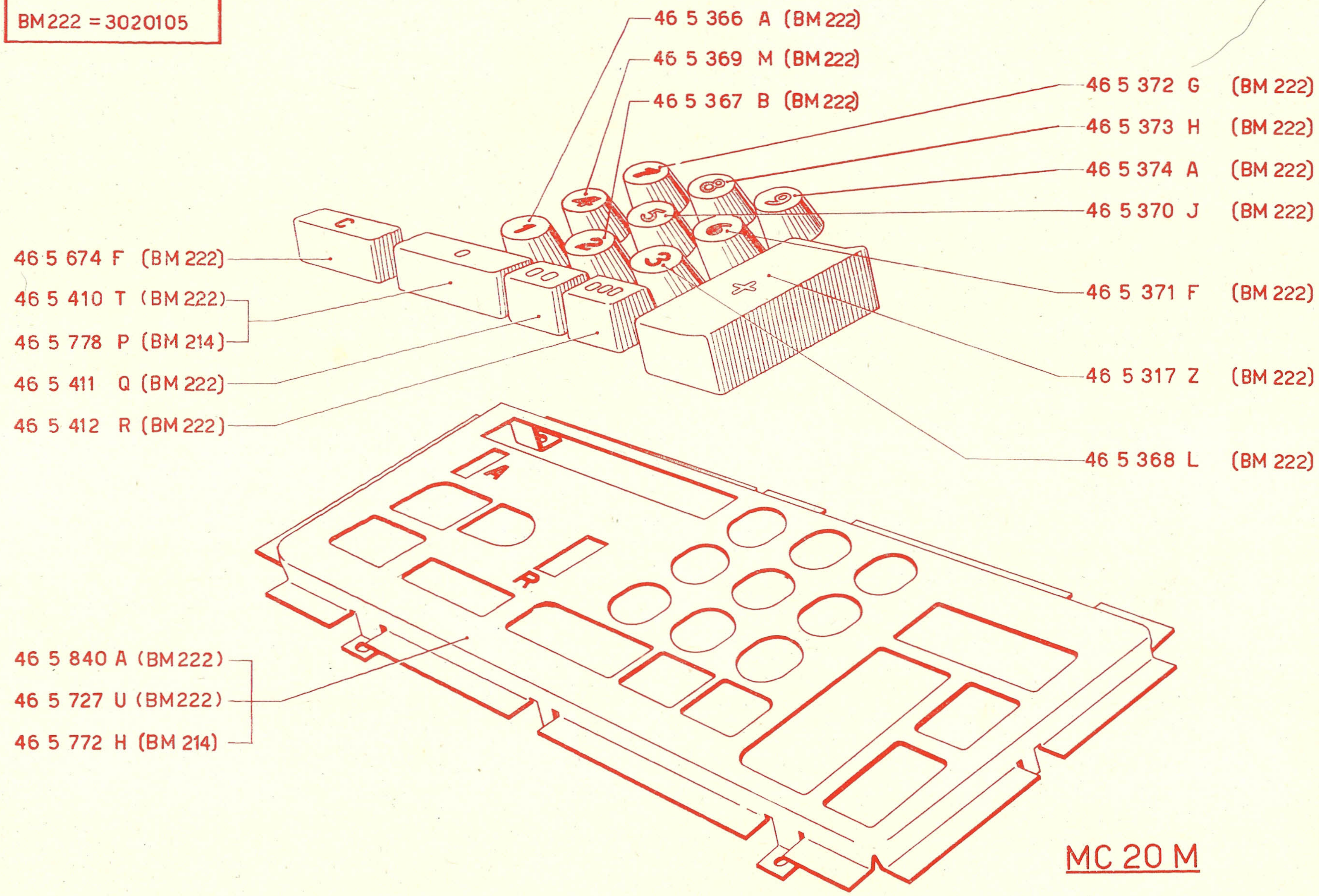
46 5 366 A (BM 222)
46 5 369 M (BM 222)
46 5 367 B (BM 222)
46 5 372 G (BM 222)
46 5 373 H (BM 222)
46 5 374 A (BM 222)
46 5 370 J (BM 222)
46 5 674 F (BM 222)
46 5 410 T (BM 222)
46 5 778 P (BM 214)
46 5 411 Q (BM 222)
46 5 412 R (BM 222)
46 5 371 F (BM 222)
46 5 317 Z (BM 222)
46 5 368 L (BM 222)
46 5 840 A (BM 222)
46 5 727 U (BM 222)
46 5 772 H (BM 214)
C
0
00
000
1
2
3
4
5
6
7
8
9
+
A
R

MC 20 M

BM 222= 3020105

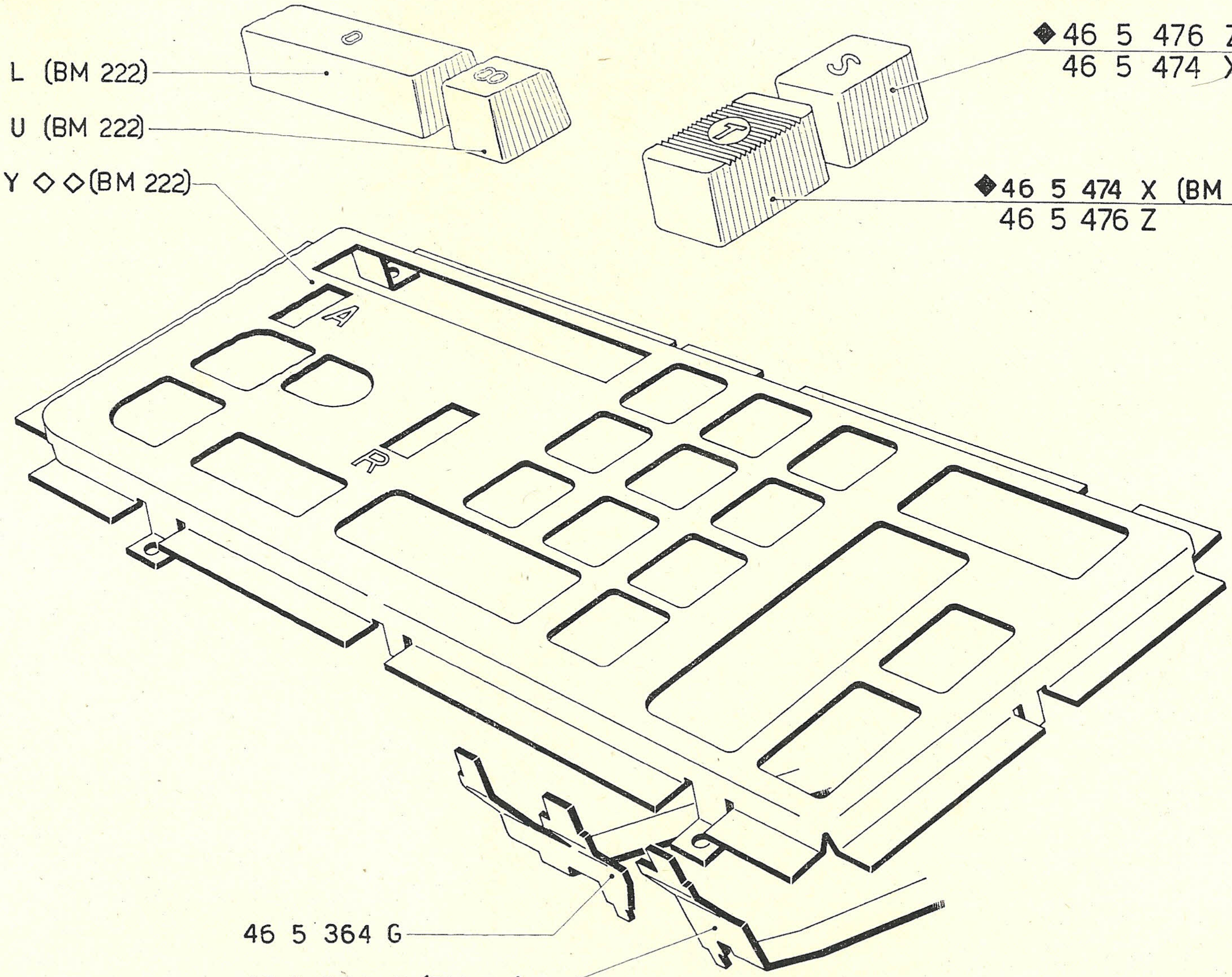
▲46 5 486 L (BM 222)
▲46 5 782 U (BM 222)
▲46 5 874 Y ◇◇(BM 222)
◆46 5 476 Z (BM 222)
46 5 474 X
◆46 5 474 X (BM 222)
46 5 476 Z
S
T
A
R
46 5 364 G
▲46 5 774 B (BM 222)

MC 20 M Am.

BM 214 = 3204748

BM 222 = 3020105

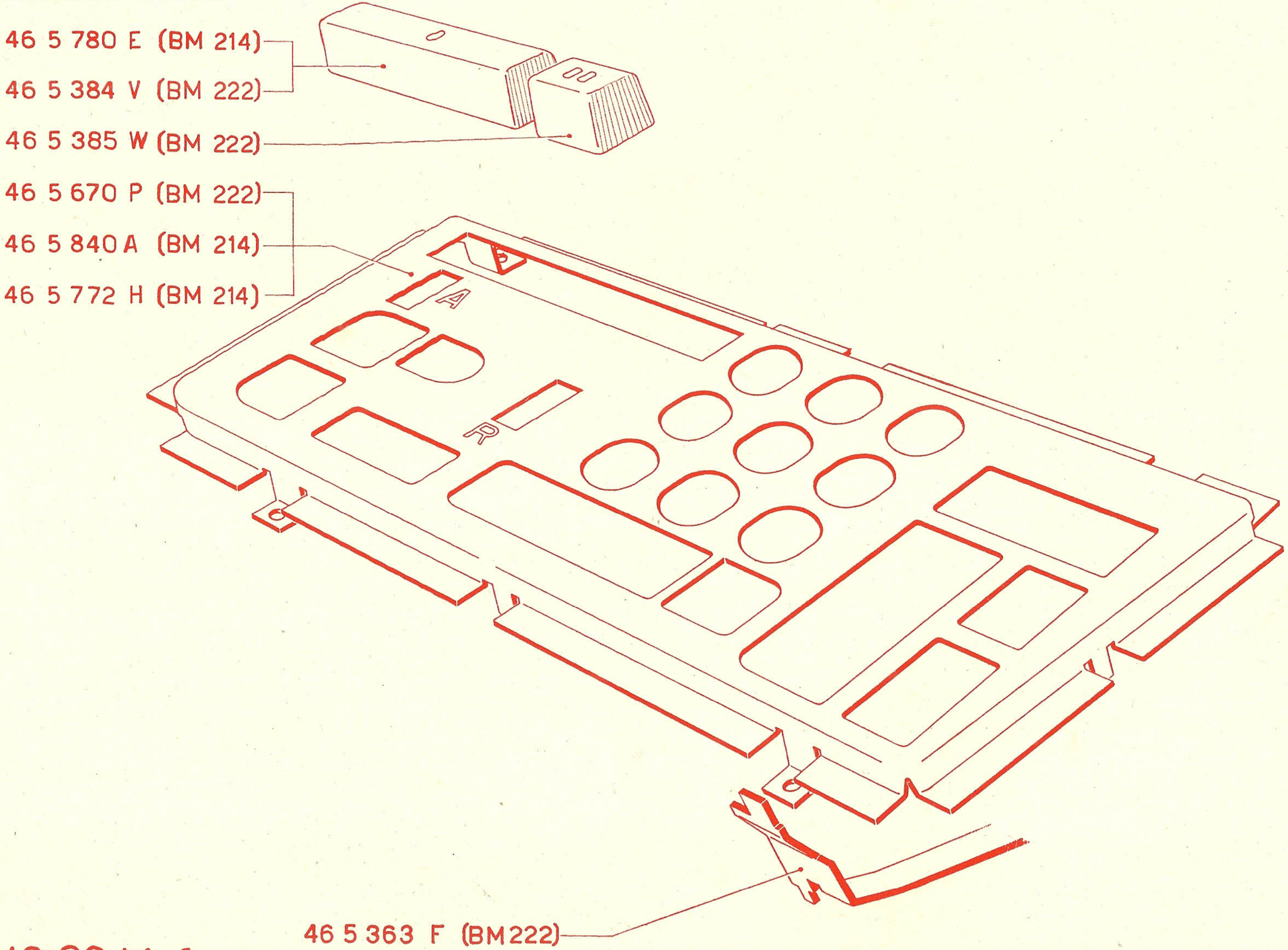
46 5 780 E (BM 214)
46 5 384 V (BM 222)
46 5 385 W (BM 222)
46 5 670 P (BM 222)
46 5 840 A (BM 214)
46 5 772 H (BM 214)
A
R
46 5 363 F (BM222)

MC 20 M Am.

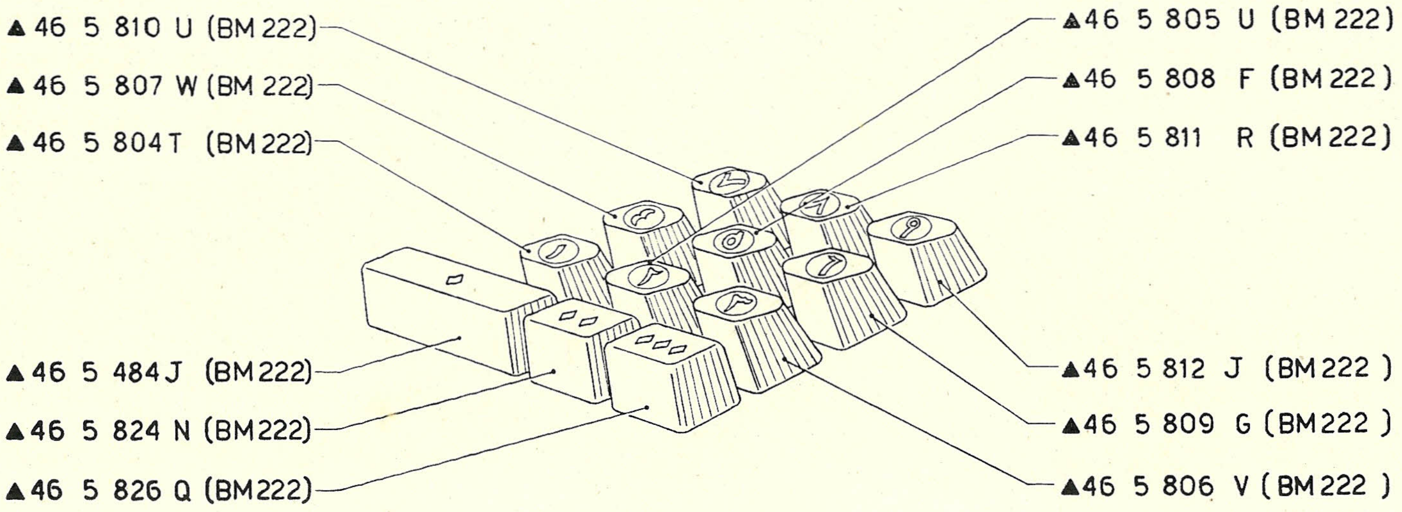
▲46 5 810 U (BM 222)
▲46 5 807 W (BM 222)
▲46 5 804 T (BM 222)
▲46 5 484 J (BM222)
▲46 5 824 N (BM222)
▲46 5 826 Q (BM222)
▲46 5 805 U (BM 222)
▲46 5 808 F (BM 222)
▲46 5 811 R (BM 222)
▲46 5 812 J (BM 222)
▲46 5 809 G (BM 222)
▲46 5 806 V (BM 222)

BM 222= 3020105

MC 20M Ar.

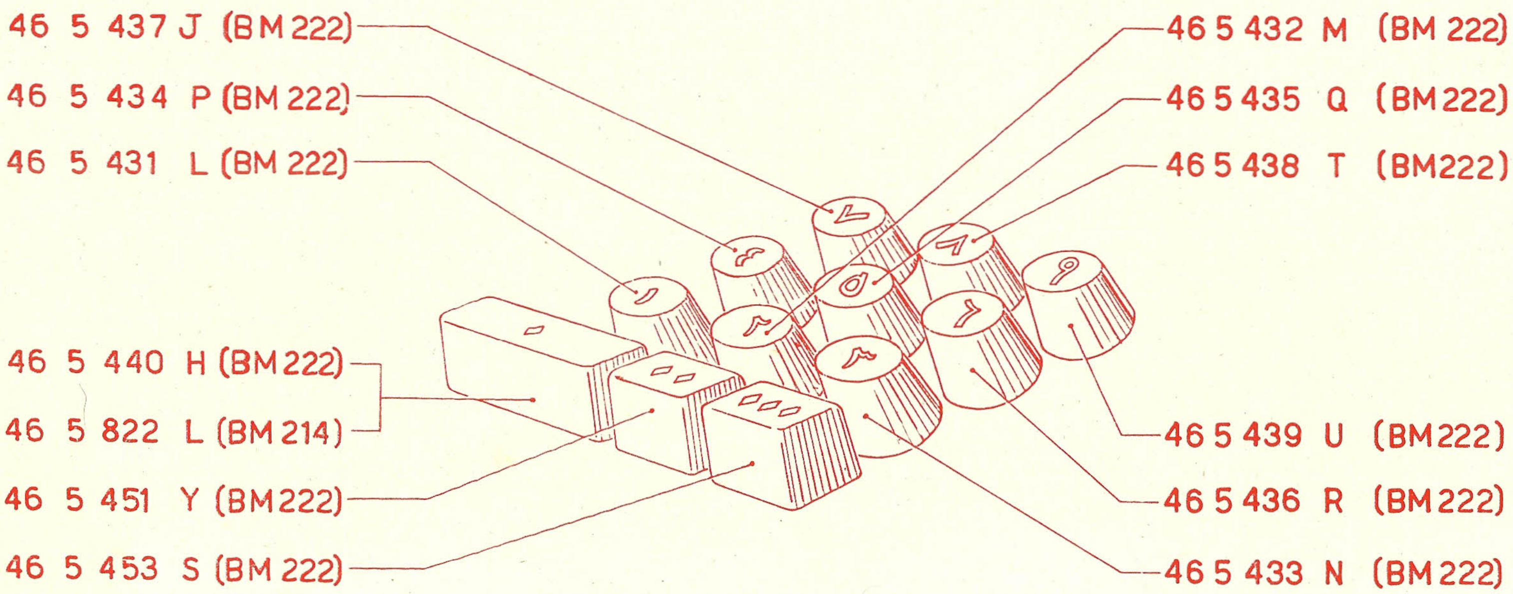
46 5 437 J (BM 222)
46 5 434 P (BM 222)
46 5 431 L (BM 222)
46 5 440 H (BM 222)
46 5 822 L (BM 214)
46 5 451 Y (BM 222)
46 5 453 S (BM 222)
46 5 432 M (BM 222)
46 5 435 Q (BM 222)
46 5 438 T (BM 222)
46 5 439 U (BM 222)
46 5 436 R (BM 222)
46 5 433 N (BM 222)

MC 20M Ar.

BM 214 = 3204748
BM 222 = 3020105

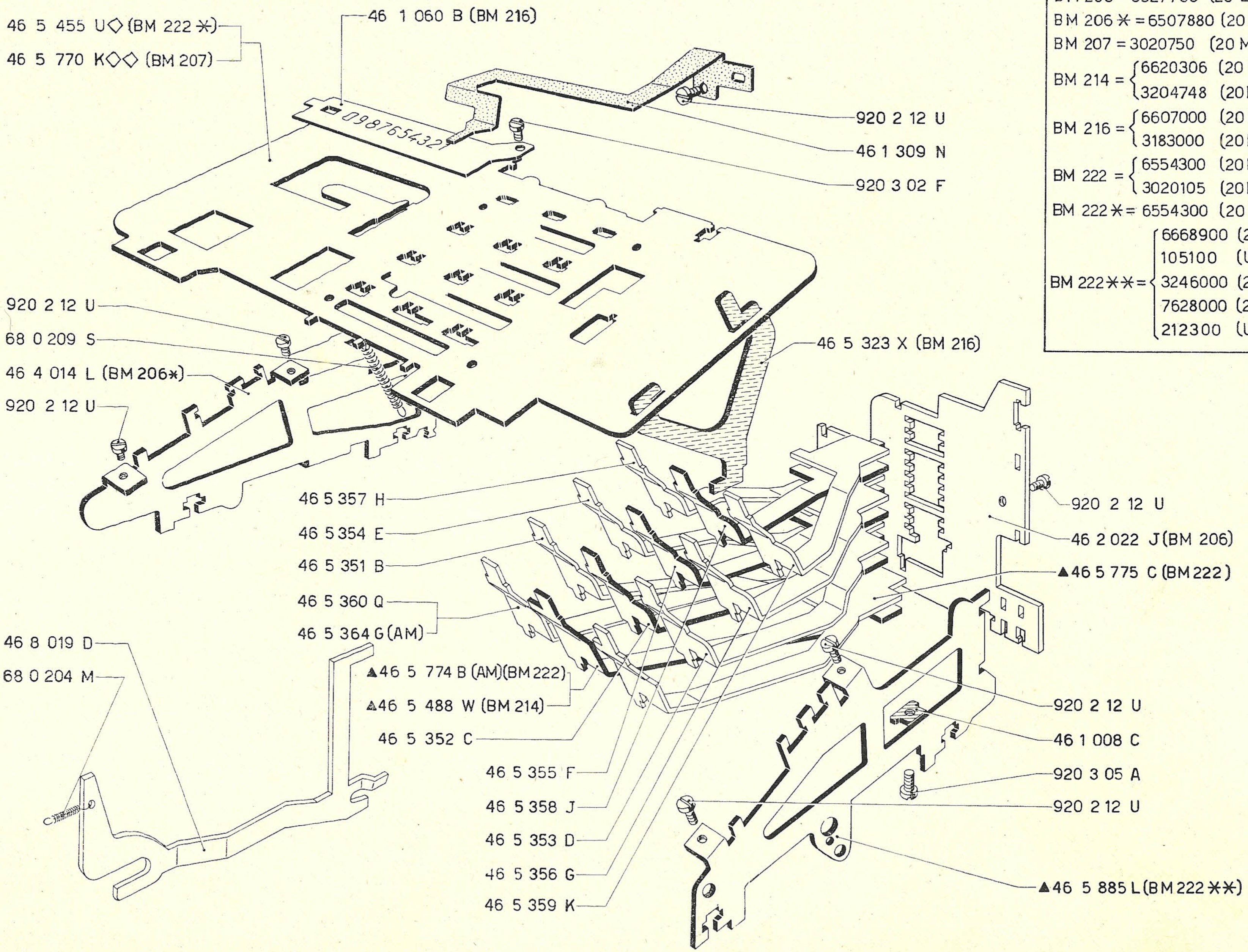
46 5 455 U◇(BM 222 *)
46 5 770 K◇◇ (BM 207)
46 1 060 B (BM 216)
0987654321
920 2 12 U
46 1 309 N
920 3 02 F
920 2 12 U
68 0 209 S
46 4 014 L (BM 206*)
920 2 12 U
46 5 323 X (BM 216)
46 5 357 H
46 5 354 E
46 5 351 B
46 5 360 Q
46 5 364 G (AM)
920 2 12 U
46 2 022 J (BM 206)
▲46 5 775 C (BM 222)
46 8 019 D
68 0 204 M
▲46 5 774 B (AM)(BM 222)
▲46 5 488 W (BM 214)
46 5 352 C
46 5 355 F
46 5 358 J
46 5 353 D
46 5 356 G
46 5 359 K
920 2 12 U
46 1 008 C
920 3 05 A
920 2 12 U
▲46 5 885 L (BM 222 **)

BM 206 = 6527700 (20 E)
BM 206 * = 6507880 (20 E)
BM 207 = 3020750 (20 M)
BM 214 = {6620306 (20 E) / 3204748 (20 M)}
BM 216 = {6607000 (20 E) / 3183000 (20 M)}
BM 222 = {6554300 (20 E) / 3020105 (20 M)}
BM 222 * = 6554300 (20 E)
BM 222 ** = {6668900 (20 E) / 105100 (U 500) / 3246000 (20 M) / 7628000 (20 M/Rei) / 212300 (U 600)}

BM 214 = 6620306 (20 E)
3204748 (20 M)

BM 222 = 6554300 (20 E)
3020105 (20 M)

BM 222* = 6668900 (20 E)
105100 (U 500)
3246000 (20 M)
212300 (U 600)
7628000 (20 M/Rei)

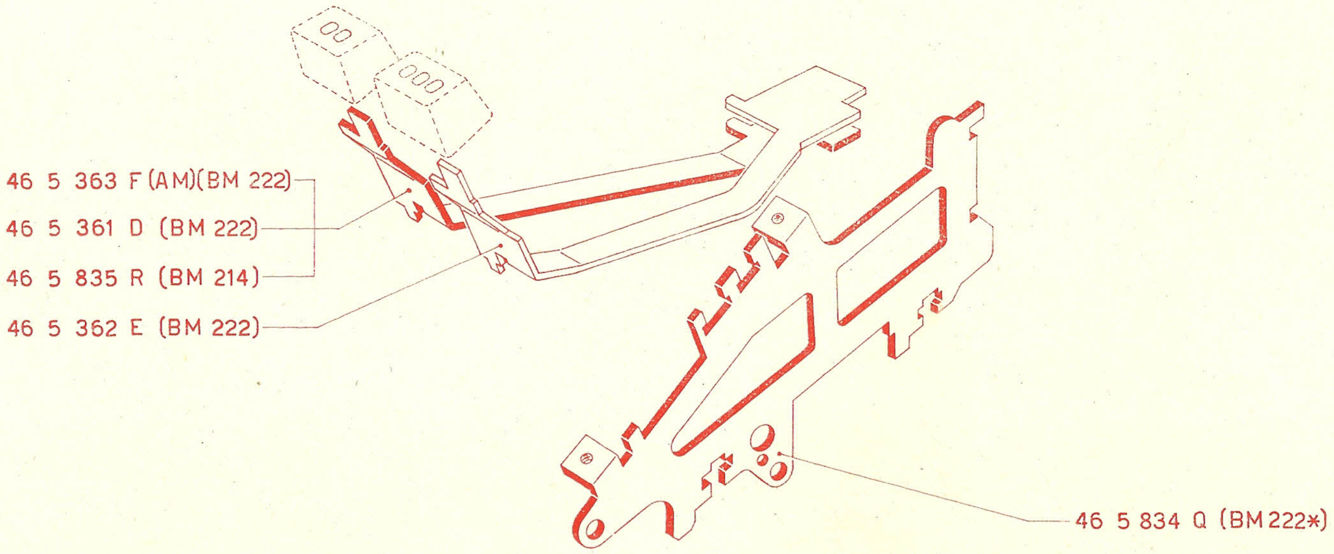
46 5 363 F (AM)(BM 222)
46 5 361 D (BM 222)
46 5 835 R (BM 214)
46 5 362 E (BM 222)
46 5 834 Q (BM222*)

BM 203=6516162 (20E)-3013880 (20M)

BM 210= 6554900 (20E)-3037310(20M)

BM210 *=6559700 (20E)

BM210 **= 6561440 (20E)

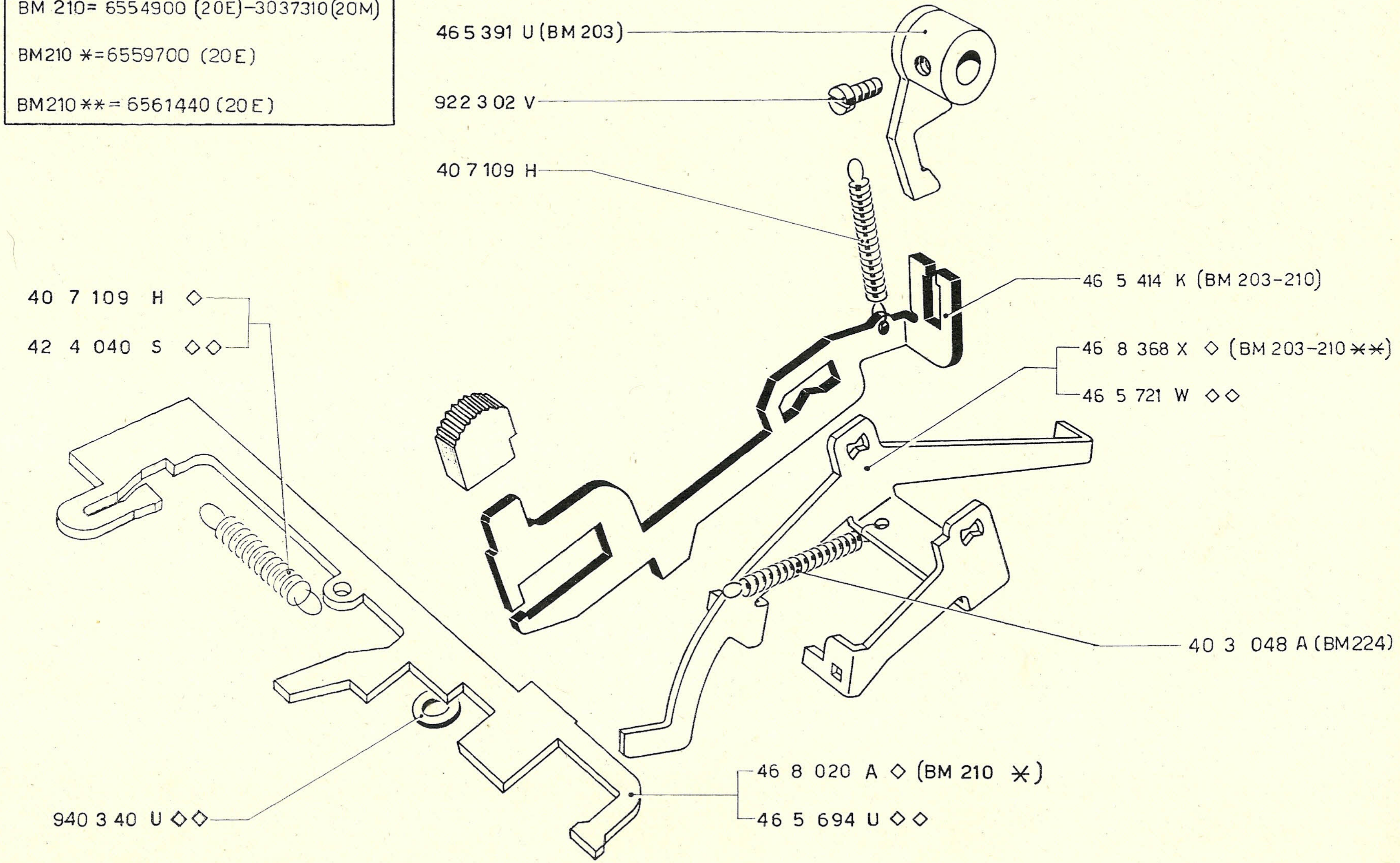
46 5 391 U (BM 203)
922 3 02 V
40 7 109 H
46 5 414 K (BM 203-210)
40 7 109 H ◇
42 4 040 S ◇◇
46 8 368 X ◇ (BM 203-210 **)
46 5 721 W ◇◇
40 3 048 A (BM224)
46 8 020 A ◇ (BM 210 *)
46 5 694 U ◇◇
940 3 40 U ◇◇

Dentiere principali - Trasmissione decine
Crémaillères principales - Transmission des dizaines
Main racks - Transfer of the tens
Hauptzahnstangen - Uebertragung der Zehner
Cremalleras principales - Transmisión decenas
Dentaduras principais - Transmissão dezenas

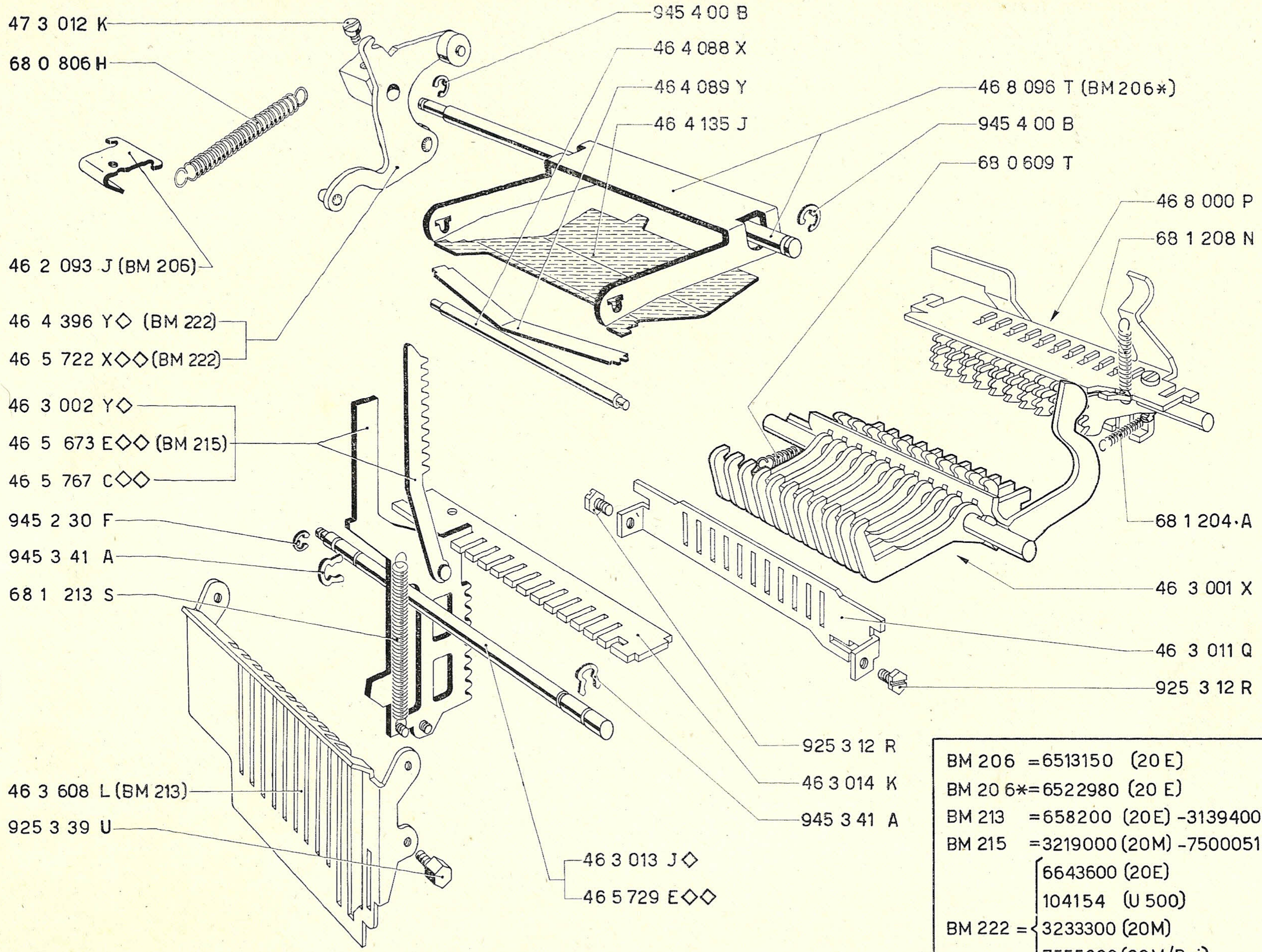
47 3 012 K
68 0 806 H
46 2 093 J (BM 206)
46 4 396 Y◇ (BM 222)
46 5 722 X◇◇(BM 222)
46 3 002 Y◇
46 5 673 E◇◇ (BM 215)
46 5 767 C◇◇
945 2 30 F
945 3 41 A
68 1 213 S
46 3 608 L (BM 213)
925 3 39 U
945 4 00 B
46 4 088 X
46 4 089 Y
46 4 135 J
46 8 096 T (BM 206*)
945 4 00 B
68 0 609 T
46 8 000 P
68 1 208 N
68 1 204·A
46 3 001 X
46 3 011 Q
925 3 12 R
925 3 12 R
46 3 014 K
945 3 41 A
46 3 013 J◇
46 5 729 E◇◇

BM 206 =6513150 (20 E)
BM 20 6*=6522980 (20 E)
BM 213 =658200 (20E) -3139400(20M)
BM 215 =3219000 (20M) -7500051(20M/Reimp)
BM 222 = { 6643600 (20E)
104154 (U 500)
3233300 (20M)
7555000 (20M/Rei)
205800 (U 600)

Totalizzatore - Saldo negativo
Totalisateur - Solde négatif
Register - Credit balance
Zählwerke - Negativer Saldo
Totalizador - Saldo negativo

BM 207 = 3000970 (20 M)
BM 209 = 3002980 (20 M)
BM 209 ✱ = 6558000 (20 E)
3041850 (20 M)
BM 210 = 6556550 (20 E)
3039550 (20 M)
BM 216 = 6621300 (20 E)
104030 (U 500)
3219600 (20 M)
204440 (U 600)
BM 222 = 6668900 (20 E)
105100 (U 500)
3246000 (20 M)
7628000 (20 M/Rei)
212300 (U 600)

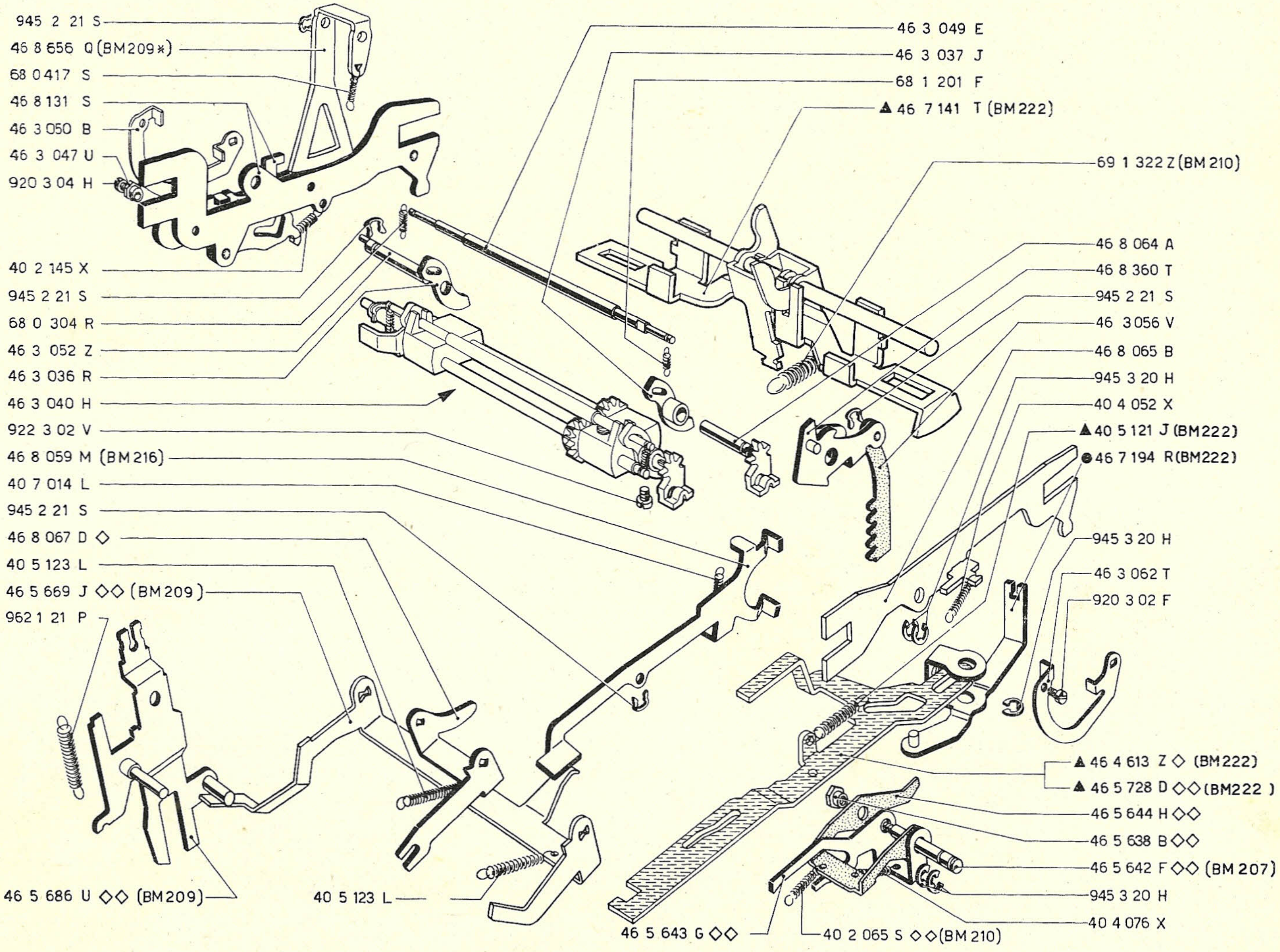
945 2 21 S
46 8 656 Q (BM209 ✱)
68 0417 S
46 8 131 S
46 3 050 B
46 3 047 U
920 3 04 H
40 2 145 X
945 2 21 S
68 0 304 R
46 3 052 Z
46 3 036 R
46 3 040 H
922 3 02 V
46 8 059 M (BM 216)
40 7 014 L
945 2 21 S
46 8 067 D ◇
40 5 123 L
46 5 669 J ◇◇ (BM 209)
962 1 21 P
46 5 686 U ◇◇ (BM 209)
40 5 123 L
46 5 643 G ◇◇
40 2 065 S ◇◇ (BM 210)
46 3 049 E
46 3 037 J
68 1 201 F
▲ 46 7 141 T (BM 222)
69 1 322 Z (BM 210)
46 8 064 A
46 8 360 T
945 2 21 S
46 3 056 V
46 8 065 B
945 3 20 H
40 4 052 X
▲ 40 5 121 J (BM 222)
● 46 7 194 R (BM 222)
945 3 20 H
46 3 062 T
920 3 02 F
▲ 46 4 613 Z ◇ (BM 222)
▲ 46 5 728 D ◇◇ (BM 222)
46 5 644 H ◇◇
46 5 638 B ◇◇
46 5 642 F ◇◇ (BM 207)
945 3 20 H
40 4 076 X

BM 222 =
- 6668900 (20 E)
- 105100 (U 500)
- 3245000 (20 M)
- 7628000 (20 M/Rei)
- 212300 (U 600)

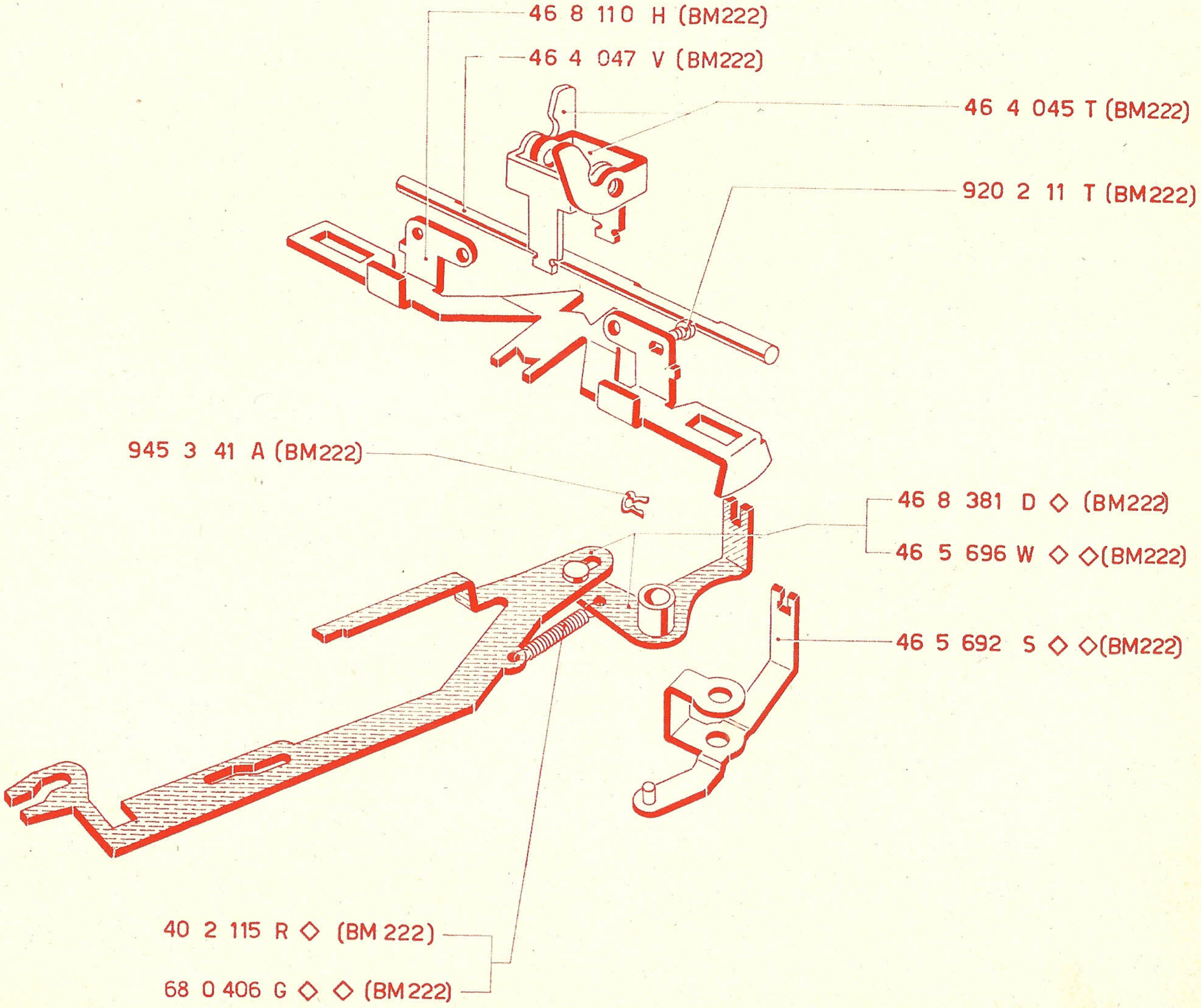
46 8 110 H (BM222)
46 4 047 V (BM222)
46 4 045 T (BM222)
920 2 11 T (BM222)
945 3 41 A (BM222)
46 8 381 D ◇ (BM222)
46 5 696 W ◇ ◇(BM222)
46 5 692 S ◇ ◇(BM222)
40 2 115 R ◇ (BM 222)
68 0 406 G ◇ ◇ (BM222)

BM206 = 6552200 (20E)–3000001 (20M)
BM208 = 6549300 (20E)–3023370 (20M)
BM222 = 6643300 (20 E)
104154 (U 500)
3233300 (20M)
7554500 (20 M/Rei)
205750 (U 600)

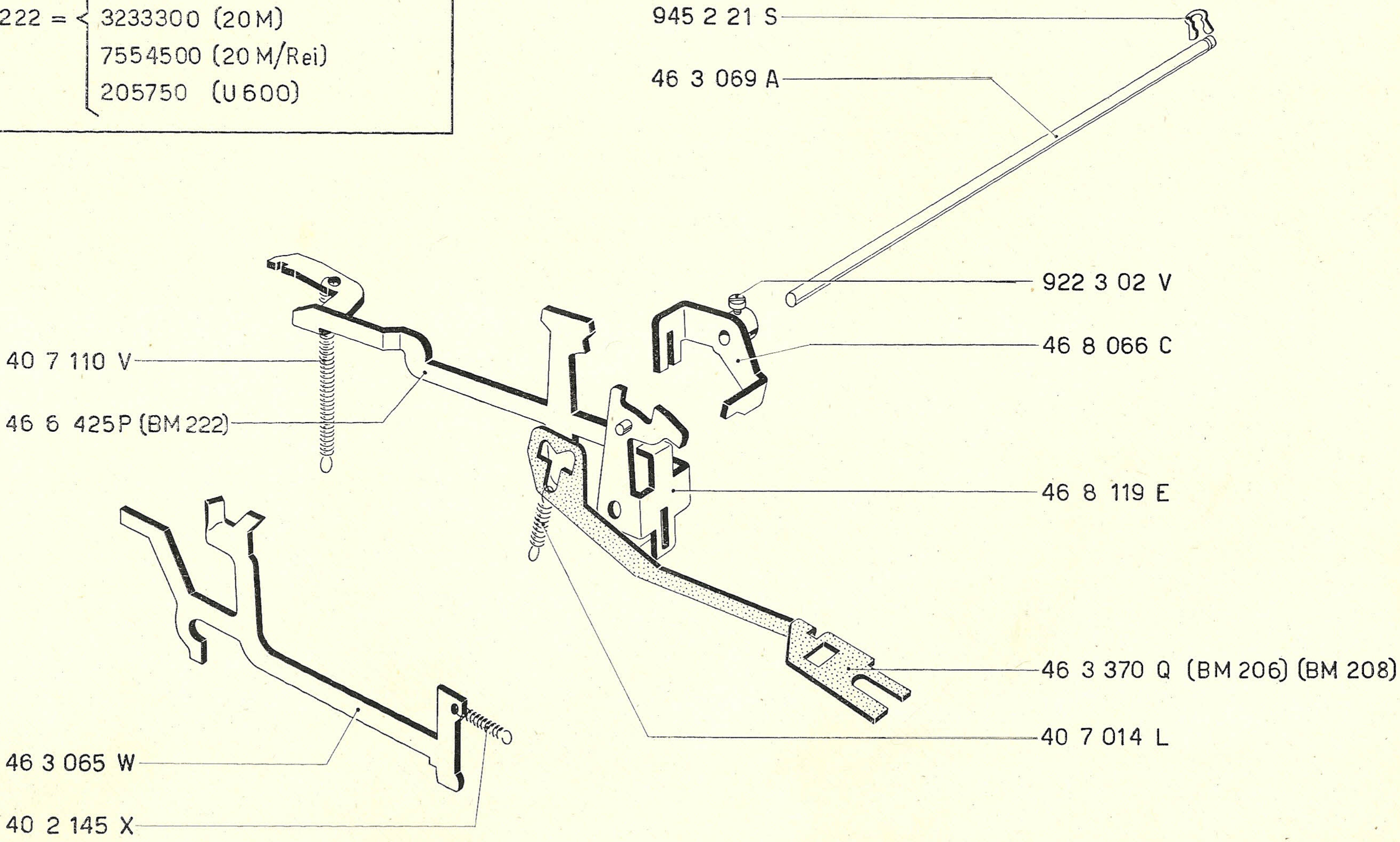
945 2 21 S
46 3 069 A
922 3 02 V
46 8 066 C
40 7 110 V
46 6 425P (BM 222)
46 8 119 E
46 3 370 Q (BM 206) (BM 208)
40 7 014 L
46 3 065 W
40 2 145 X

Slitta - Scappamento - Annullamento stop
Groupe du traîneau - Echappement - Annulation des stops
Stop-section - Escapement - Clearing of entry
Gruppe des Schlittens - Schlittenschaltung - Rückschaltung des Schlittens
Patín - Escape - Recuperación patín
Deslizante - Escapamento - Recuperação deslizante

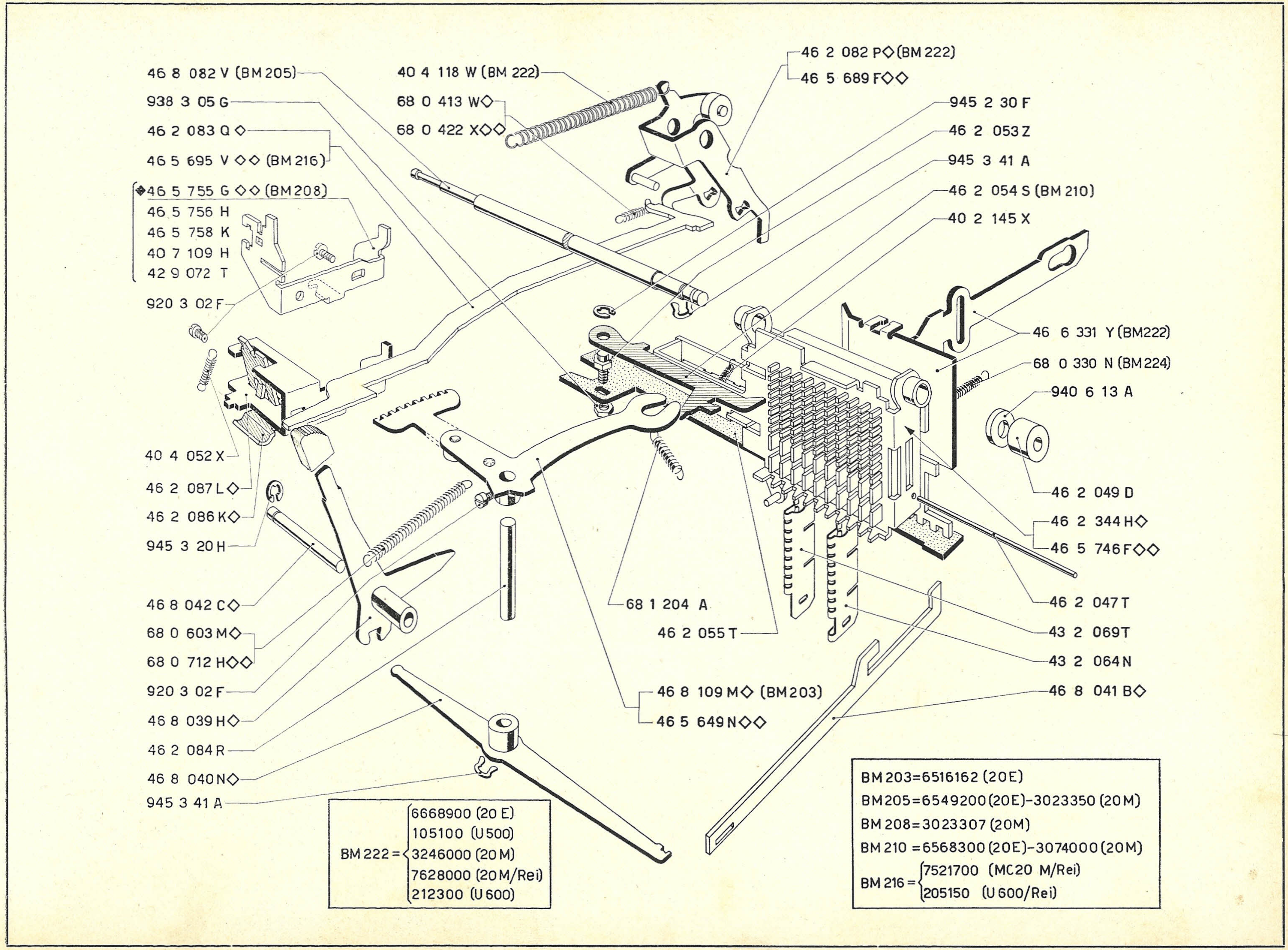
46 8 082 V (BM205)
938 3 05 G
46 2 083 Q ◇
46 5 695 V ◇◇ (BM 216)
◆46 5 755 G ◇◇ (BM208)
46 5 756 H
46 5 758 K
40 7 109 H
42 9 072 T
920 3 02 F
40 4 052 X
46 2 087 L◇
46 2 086 K◇
945 3 20 H
46 8 042 C◇
68 0 603 M◇
68 0 712 H◇◇
920 3 02 F
46 8 039 H◇
46 2 084 R
46 8 040 N◇
945 3 41 A
40 4 118 W (BM 222)
68 0 413 W◇
68 0 422 X◇◇
46 2 082 P◇(BM 222)
46 5 689 F◇◇
945 2 30 F
46 2 053 Z
945 3 41 A
46 2 054 S (BM 210)
40 2 145 X
46 6 331 Y (BM222)
68 0 330 N (BM224)
940 6 13 A
46 2 049 D
46 2 344 H◇
46 5 746 F◇◇
46 2 047 T
43 2 069 T
43 2 064 N
46 8 041 B◇
68 1 204 A
46 2 055 T
46 8 109 M◇ (BM203)
46 5 649 N◇◇

BM 222 = {6668900 (20 E)
105100 (U500)
3246000 (20 M)
7628000 (20 M/Rei)
212300 (U 600)

BM 203 = 6516162 (20E)
BM 205 = 6549200 (20E) - 3023350 (20M)
BM 208 = 3023307 (20M)
BM 210 = 6568300 (20E) - 3074000 (20M)
BM 216 = {7521700 (MC20 M/Rei)
205150 (U 600/Rei)

Tasti motori - Albero principale - Innesto
Touches opératives - Arbre principal - Embrayage
Motor keys - Main shaft - Clutch
Motortasten - Hauptachse - Kupplung
Teclas motrices - Eje principal - Embrague
Teclas motrizes - Arvore principal - Enxerto

20 E	20 E America	20 E Araba	20 M	20 M America	20 M Araba
46 5 777 E	46 5 777 E	46 5 777 E	46 5 775 C	46 5 777 E	46 5 777 E
46 5 775 C	46 5 774 B	46 5 775 C	46 5 777 E	46 5 774 B	46 5 775 C
46 5 488 W	46 5 786 Y	46 5 488 W	46 5 488 W	46 5 786 Y	46 5 488 W
46 5 786 Y	46 5 787 Z	46 5 804 T	46 5 786 Y	46 5 787 Z	46 5 804 T
46 5 787 Z	46 5 788 A	46 5 805 U	46 5 787 Z	46 5 788 A	46 5 805 U
46 5 788 A	46 5 789 B	46 5 806 V	46 5 788 A	46 5 789 B	46 5 806 V
46 5 789 B	46 5 808 F	46 5 807 W	46 5 789 B	46 5 790 G	46 5 807 W
46 5 790 G	46 5 791 V	46 5 808 F	46 5 790 G	46 5 791 V	46 5 808 F
46 5 791 V	46 5 792 W	46 5 809 G	46 5 791 V	46 5 792 W	46 5 809 G
46 5 792 W	46 5 793 X	46 5 810 U	46 5 792 W	46 5 793 X	46 5 810 U
46 5 793 X	46 5 794 Y	46 5 811 R	46 5 793 X	46 5 794 Y	46 5 811 R
46 5 794 Y	46 5 780 E	46 5 812 J	46 5 794 Y	46 5 780 E	46 5 812 J
46 5 788 P	46 5 782 U	46 5 822 L	46 5 778 B	46 5 782 U	46 5 822 L
46 5 782 U	46 5 455 U	46 5 824 N	46 5 782 U	46 5 772 H	46 5 824 N
46 5 784 W	46 5 457 W	46 5 826 Q	46 5 784 W	46 5 770 K	46 5 826 Q
46 5 455 U		46 5 455 U	46 5 772 H	46 5 776 D	46 5 772 H
46 5 457 W		46 5 457 W	46 5 770 K		46 5 770 K
			46 5 776 D		46 5 776 D

BM 206 = 6537400 (20E)
BM 206 ✱ = 6542000 (20E)
BM 206 ✱✱ = 6532400 (20E)
BM 206 ✱✱✱ = 6502550 (20E)
BM 215 = { 3219000 (20M)
7500001 (20M/Rei)
BM 218 = { 6620000 (20 E)
103905 (U500)
3233300 (20M)
205760 (U 600)
7554400 (20M/Rei)
BM 221 = { 6630800 (20 E)
104060 (U500)
7513100 (20M/Rei)
204900 (U600)
BM 222 = { 6154300 (20E)
3020105 (20M)

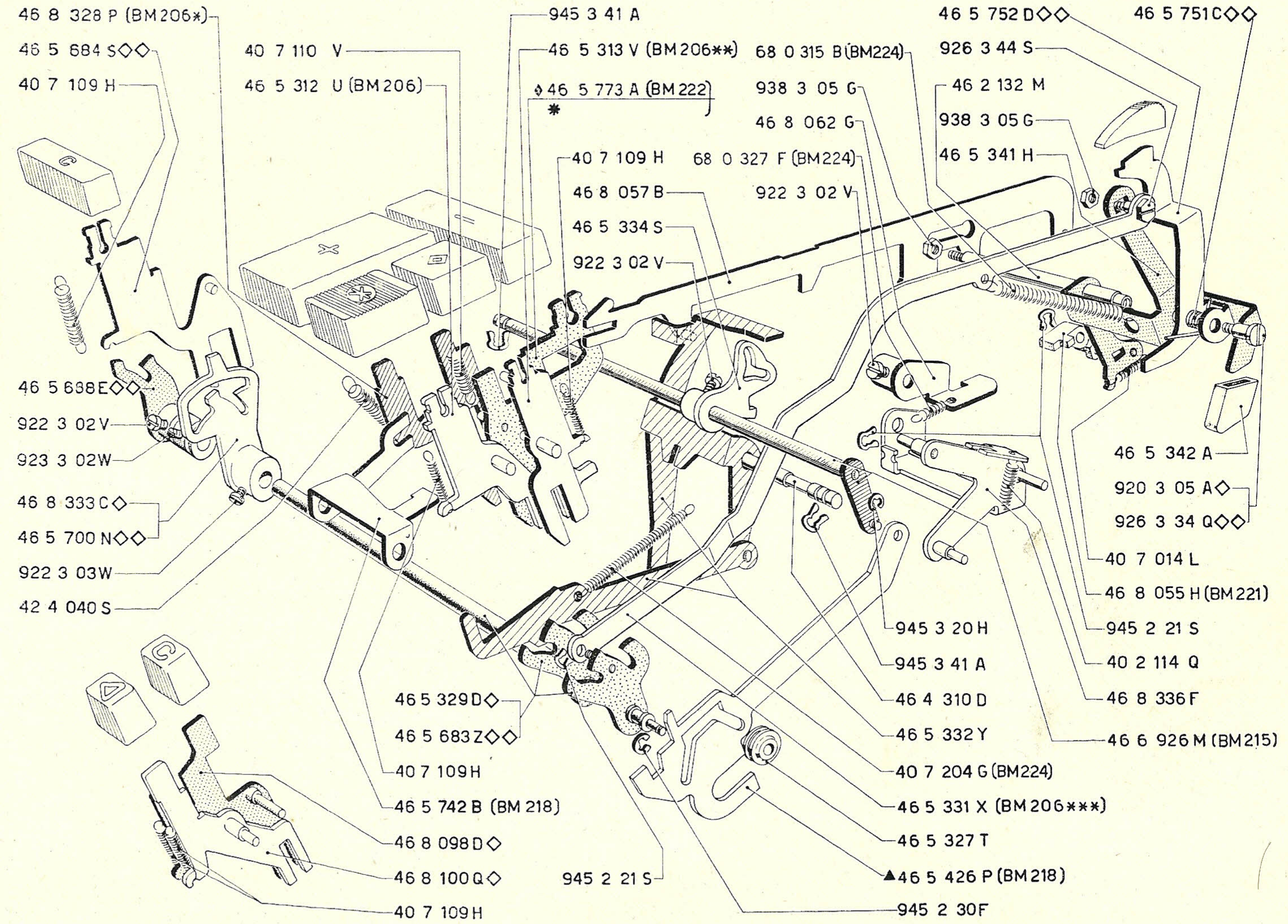

46 8 328 P (BM 206✱)
46 5 684 S◇◇
40 7 109 H
40 7 110 V
46 5 312 U (BM 206)
945 3 41 A
46 5 313 V (BM 206✱✱)
◊ 46 5 773 A (BM 222) ✱
68 0 315 B (BM224)
938 3 05 G
46 8 062 G
46 2 132 M
938 3 05 G
46 5 341 H
46 5 752 D◇◇
926 3 44 S
46 5 751 C◇◇
40 7 109 H
68 0 327 F (BM224)
922 3 02 V
46 8 057 B
46 5 334 S
922 3 02 V
46 5 668 E◇◇
922 3 02 V
923 3 02 W
46 8 333 C◇
46 5 700 N◇◇
922 3 03 W
42 4 040 S
46 5 342 A
920 3 05 A◇
926 3 34 Q◇◇
40 7 014 L
46 8 055 H (BM221)
945 2 21 S
40 2 114 Q
46 8 336 F
46 6 926 M (BM215)
945 3 20 H
945 3 41 A
46 4 310 D
46 5 332 Y
40 7 204 G (BM224)
46 5 331 X (BM 206✱✱✱)
46 5 327 T
▲46 5 426 P (BM 218)
945 2 30 F
46 5 329 D◇
46 5 683 Z◇◇
40 7 109 H
46 5 742 B (BM 218)
46 8 098 D◇
46 8 100 Q◇
40 7 109 H
945 2 21 S

BM 206 =	6540400 (20 E)
BM 218 =	6620000 (20 E)
	103905 (U 500)
	3233300 (20 M)
	205760 (U 600)
	7554400 (20 M/Rei)

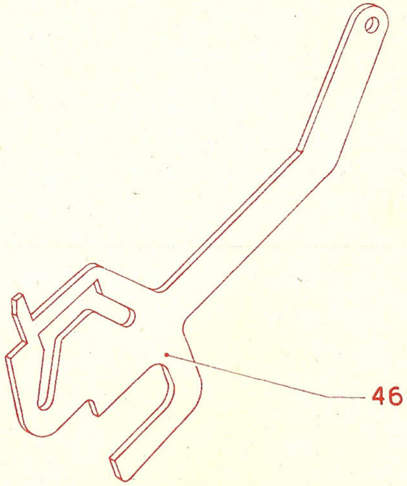
46 5 326 S (BM 206) (BM 218)

⚙		
Frequenza Fréquence Frequency Frequenz Frecuencia Frequencia	N° denti N. de dentes No. of teeth Zähne N. de dientes N. de dentes	Codice Code Code No. Kenn-nummer Código Código
50 Hz	27	46 5 344 C
60 Hz	16	46 5 345 D

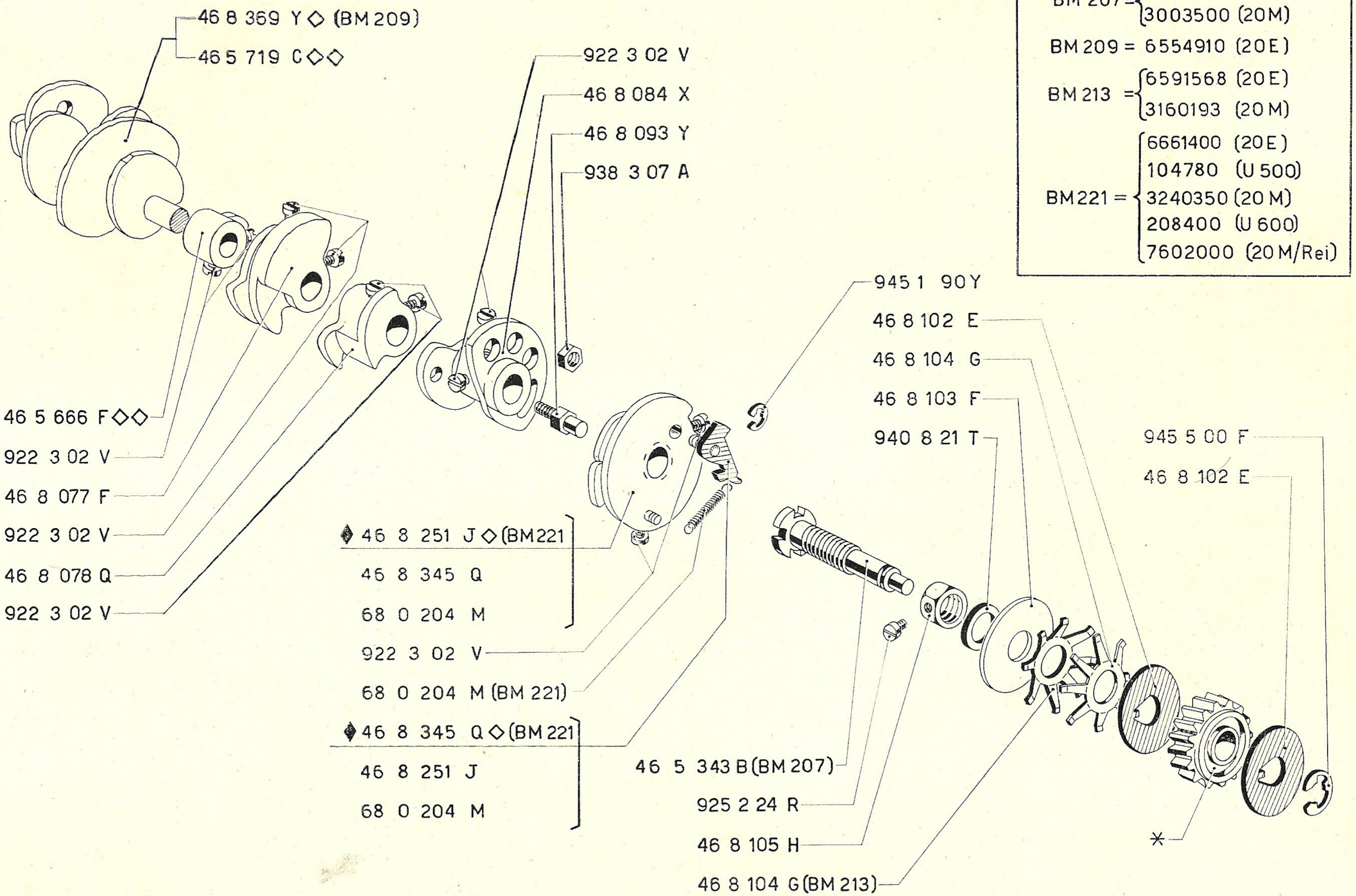
46 8 369 Y ◇ (BM 209)
46 5 719 C ◇◇
922 3 02 V
46 8 084 X
46 8 093 Y
938 3 07 A
46 5 666 F ◇◇
922 3 02 V
46 8 077 F
922 3 02 V
46 8 078 Q
922 3 02 V
◆ 46 8 251 J ◇ (BM 221)
46 8 345 Q
68 0 204 M
922 3 02 V
68 0 204 M (BM 221)
◆ 46 8 345 Q ◇ (BM 221)
46 8 251 J
68 0 204 M
945 1 90 Y
46 8 102 E
46 8 104 G
46 8 103 F
940 8 21 T
945 5 00 F
46 8 102 E
46 5 343 B (BM 207)
925 2 24 R
46 8 105 H
46 8 104 G (BM 213)
*

BM 207 = 6539800 (20E)
3003500 (20M)
BM 209 = 6554910 (20E)
BM 213 = 6591568 (20E)
3160193 (20M)
BM 221 = 6661400 (20E)
104780 (U 500)
3240350 (20M)
208400 (U 600)
7602000 (20M/Rei)

Scrittura - Segni speciali
Ecriture - Signes speciaux
Printing - Special signs
Schrift - Besondere Zeichen
Escritura - Signos especiales
Escrita - Sinais especiais

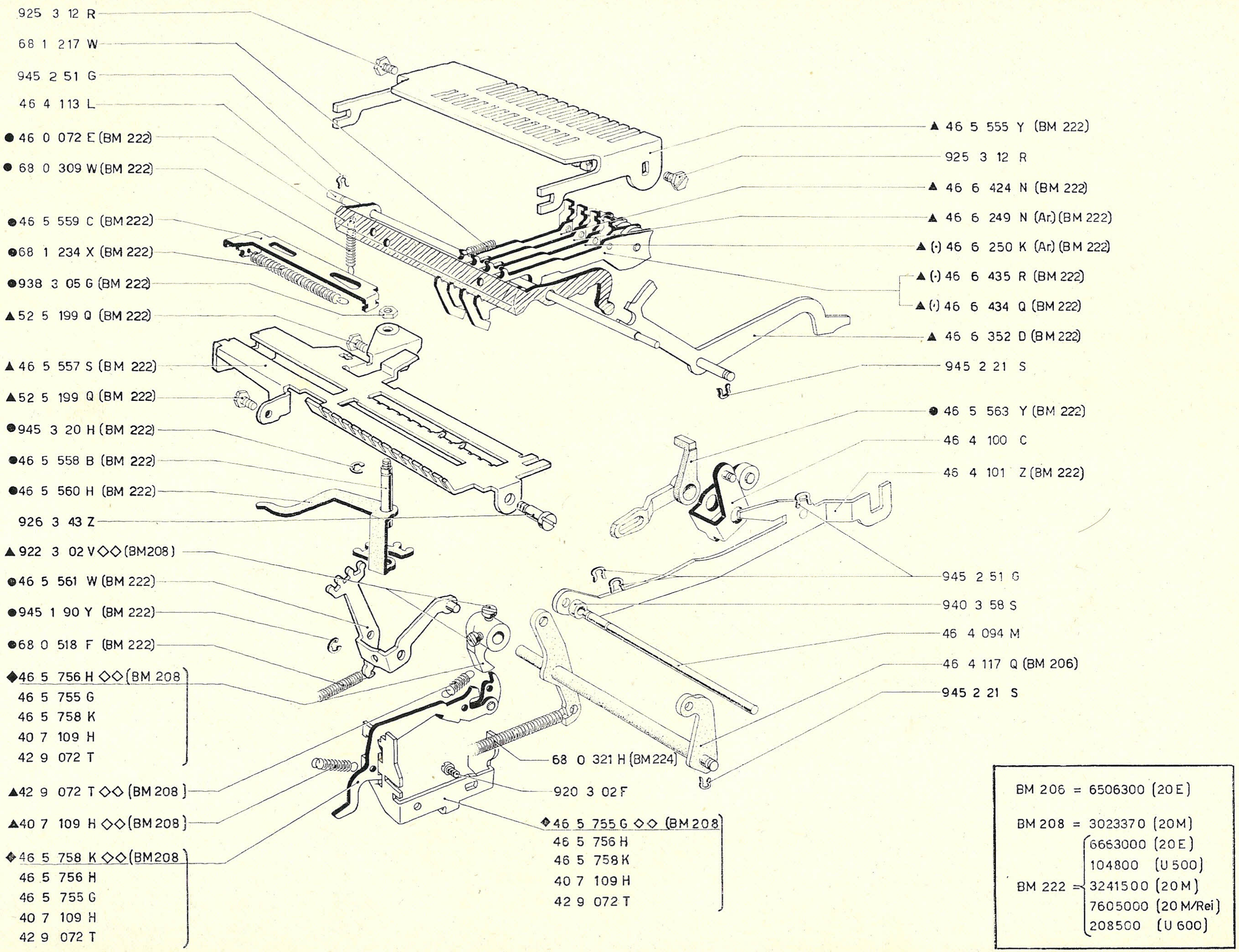
925 3 12 R
68 1 217 W
945 2 51 G
46 4 113 L
● 46 0 072 E (BM 222)
● 68 0 309 W (BM 222)
● 46 5 559 C (BM 222)
● 68 1 234 X (BM 222)
● 938 3 05 G (BM 222)
▲ 52 5 199 Q (BM 222)
▲ 46 5 557 S (BM 222)
▲ 52 5 199 Q (BM 222)
● 945 3 20 H (BM 222)
● 46 5 558 B (BM 222)
● 46 5 560 H (BM 222)
926 3 43 Z
▲ 922 3 02 V ◇◇ (BM208)
● 46 5 561 W (BM 222)
● 945 1 90 Y (BM 222)
● 68 0 518 F (BM 222)
◆ 46 5 756 H ◇◇ (BM 208)
46 5 755 G
46 5 758 K
40 7 109 H
42 9 072 T
▲ 42 9 072 T ◇◇ (BM 208)
▲ 40 7 109 H ◇◇ (BM 208)
◆ 46 5 758 K ◇◇ (BM208)
46 5 756 H
46 5 755 G
40 7 109 H
42 9 072 T
▲ 46 5 555 Y (BM 222)
925 3 12 R
▲ 46 6 424 N (BM 222)
▲ 46 6 249 N (Ar.) (BM 222)
▲ (·) 46 6 250 K (Ar.) (BM 222)
▲ (·) 46 6 435 R (BM 222)
▲ (·) 46 6 434 Q (BM 222)
▲ 46 6 352 D (BM 222)
945 2 21 S
● 46 5 563 Y (BM 222)
46 4 100 C
46 4 101 Z (BM 222)
945 2 51 G
940 3 58 S
46 4 094 M
46 4 117 Q (BM 206)
945 2 21 S
68 0 321 H (BM 224)
920 3 02 F
◆ 46 5 755 G ◇◇ (BM 208)
46 5 756 H
46 5 758 K
40 7 109 H
42 9 072 T
BM 206 = 6506300 (20 E)
BM 208 = 3023370 (20 M)
BM 222 = 6663000 (20 E)
104800 (U 500)
3241500 (20 M)
7605000 (20 M/Rei)
208500 (U 600)

BM 208 = 3023370

BM 210 = 6564700 (20E) - 3060500 (20 M)

BM 216 = 6608000 (20E) - 3168863 (20 M)

BM 222 {
- 6663000 (20E)
- 104800 (U500)
- 3241500 (20 M)
- 7605000 (20 M/Rei)
- 208500 (U600)

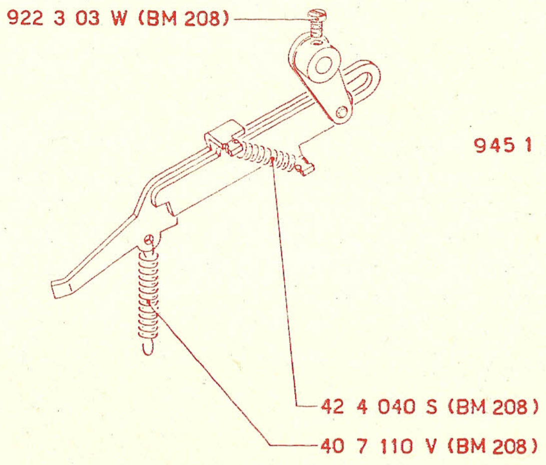
922 3 03 W (BM 208)
42 4 040 S (BM 208)
40 7 110 V (BM 208)

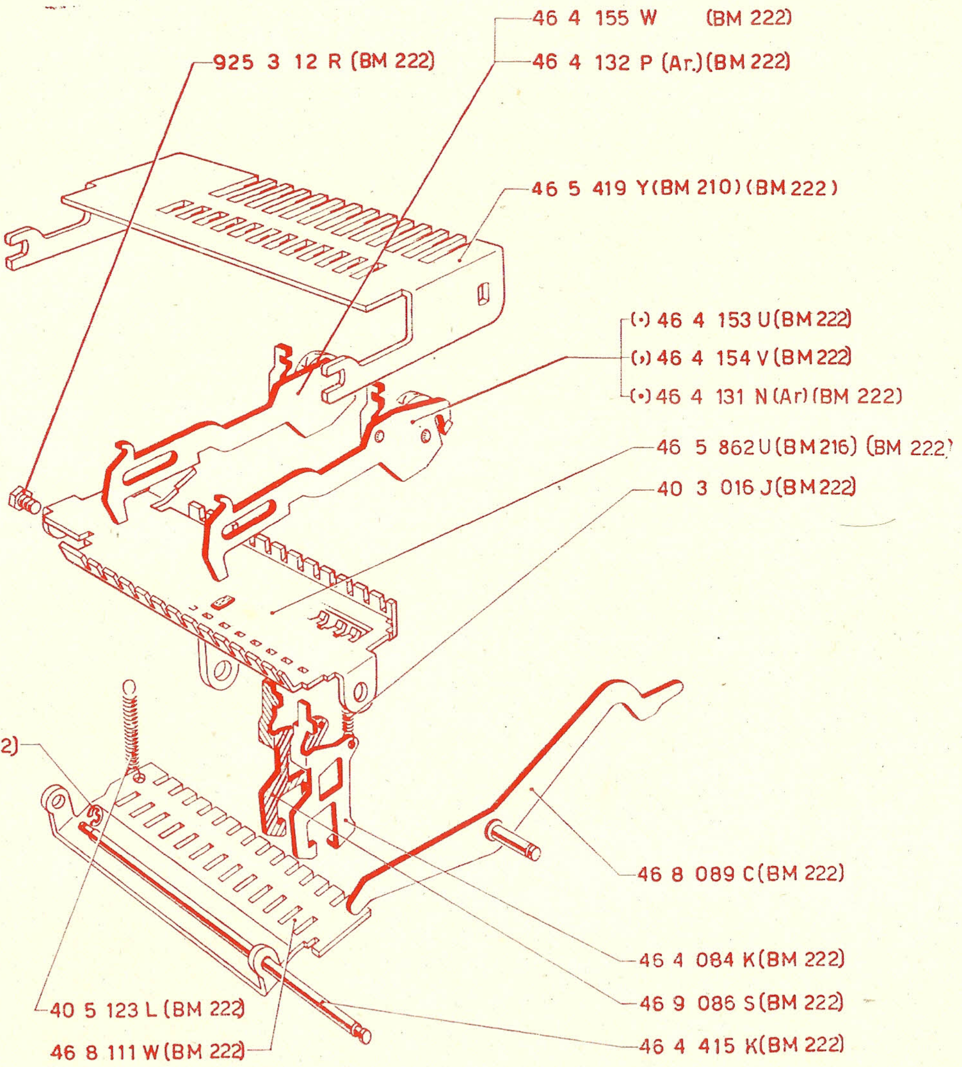
46 4 155 W (BM 222)
46 4 132 P (Ar.) (BM 222)
925 3 12 R (BM 222)
46 5 419 Y (BM 210) (BM 222)
(·) 46 4 153 U (BM 222)
(·) 46 4 154 V (BM 222)
(·) 46 4 131 N (Ar) (BM 222)
46 5 862 U (BM 216) (BM 222)
40 3 016 J (BM 222)
945 1 90 Y (BM 222)
46 8 089 C (BM 222)
46 4 084 K (BM 222)
46 9 086 S (BM 222)
46 4 415 K (BM 222)
40 5 123 L (BM 222)
46 8 111 W (BM 222)

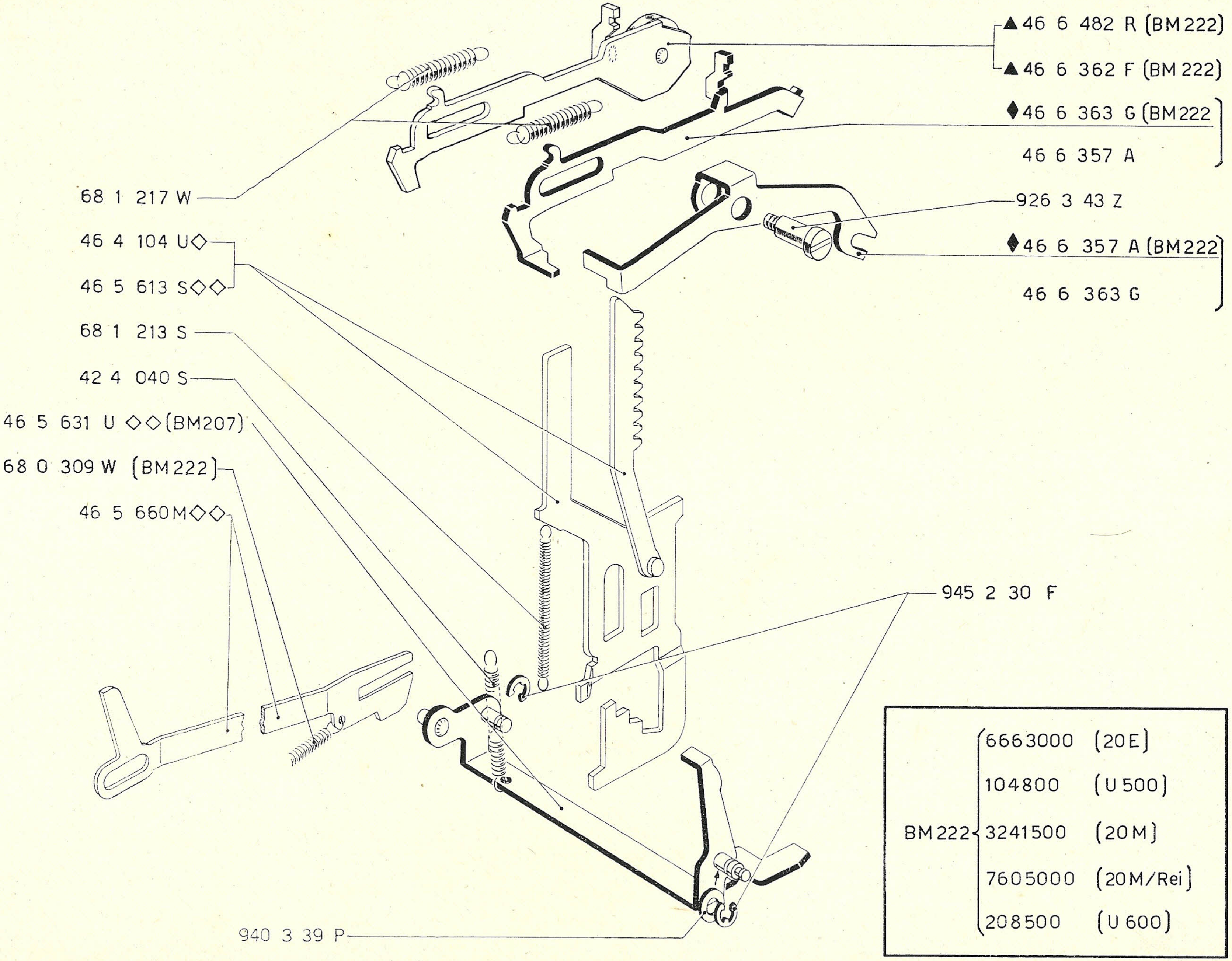
▲46 6 482 R (BM222)
▲46 6 362 F (BM222)
◆46 6 363 G (BM222)
46 6 357 A
926 3 43 Z
◆46 6 357 A (BM222)
46 6 363 G
68 1 217 W
46 4 104 U◇
46 5 613 S◇◇
68 1 213 S
42 4 040 S
46 5 631 U ◇◇(BM207)
68 0 309 W (BM222)
46 5 660M◇◇
945 2 30 F
940 3 39 P

BM222	6663000	(20E)
	104800	(U500)
	3241500	(20M)
	7605000	(20M/Rei)
	208500	(U600)

BM206 = 6527100 (20 E)

BM 222 =	6663000	(20 E)
	104800	(U 200)
	3241500	(20 M)
	7605000	(20 M/Rei)
	208500	(U 600)

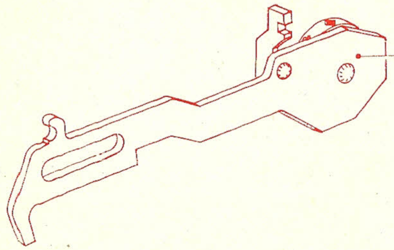

46 0 051 H (AM.)(BM 222)

46 4 112 K (BM 206)(BM 222)

Avanzamento e inversione nastro
Avancement et inversion du ruban
Ribbon advance and reverse
Vorschub des Farbbandes und dessen Umschaltung
Avance e inversión de la cinta
Avançamento e inversão da fita

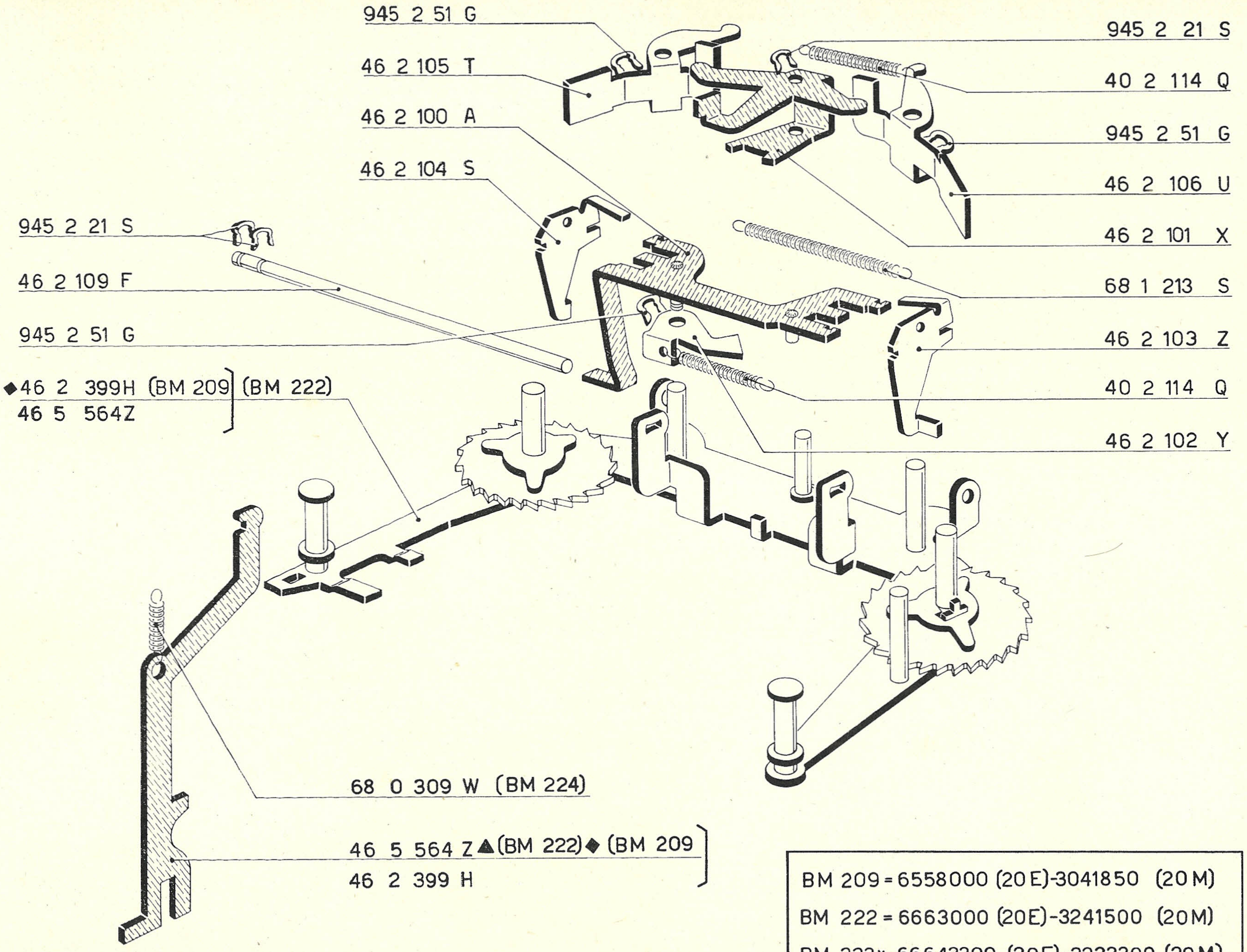
945 2 51 G
46 2 105 T
46 2 100 A
46 2 104 S
945 2 21 S
46 2 109 F
945 2 51 G
◆46 2 399H (BM 209) (BM 222)
46 5 564Z
945 2 21 S
40 2 114 Q
945 2 51 G
46 2 106 U
46 2 101 X
68 1 213 S
46 2 103 Z
40 2 114 Q
46 2 102 Y
68 0 309 W (BM 224)
46 5 564 Z▲(BM 222)◆ (BM 209)
46 2 399 H

BM 209 = 6558000 (20 E)-3041850 (20 M)
BM 222 = 6663000 (20E)-3241500 (20M)
BM 222*=66643300 (20E)-3233300 (20 M)

BM 209 = 6558000 (20 E) 3041850 (20 M)
BM 222 = 6663000 (20 E) 3241500 (20 M)

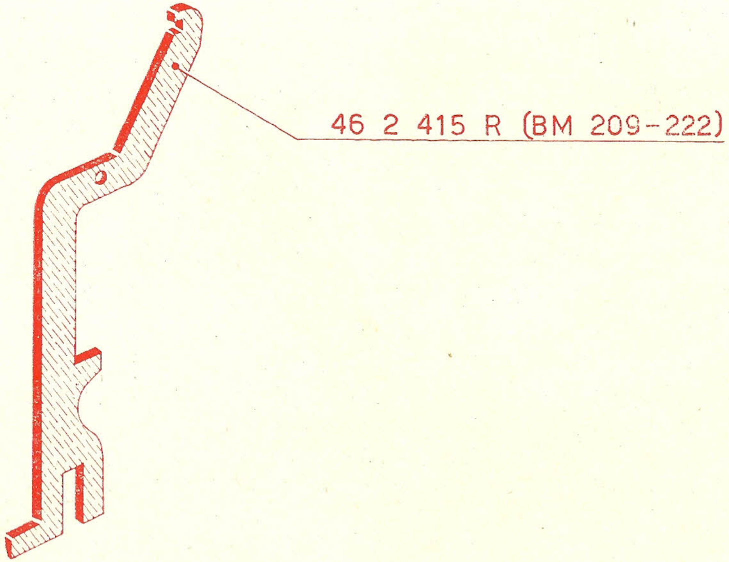
46 2 415 R (BM 209-222)

Rullo
Cylindre
Platen
Walze
Rodillo
Rôlo

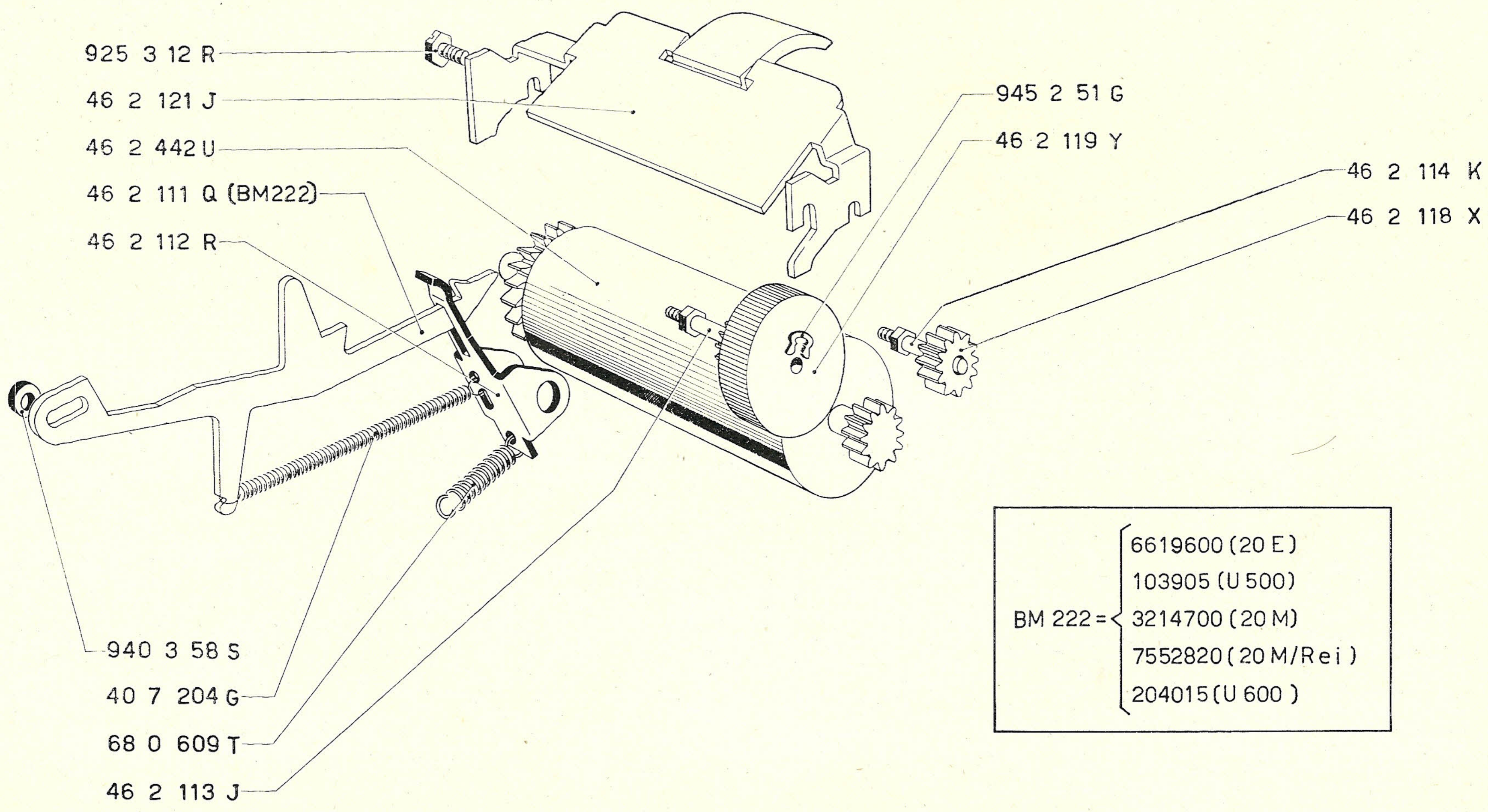
925 3 12 R
46 2 121 J
46 2 442 U
46 2 111 Q (BM222)
46 2 112 R
945 2 51 G
46 2 119 Y
46 2 114 K
46 2 118 X
940 3 58 S
40 7 204 G
68 0 609 T
46 2 113 J

BM 222 =
- 6619600 (20 E)
- 103905 (U 500)
- 3214700 (20 M)
- 7552820 (20 M/Rei)
- 204015 (U 600)

Cinematici della moltiplicazione
Cinématiques de la multiplication
Multiplication mechanism
Getriebe der Multiplikation
Cinemáticos de la multiplicación
Cinemático de multiplicação

BM 215 = { 3219000 (20M)
7500001 (20M/Rei)

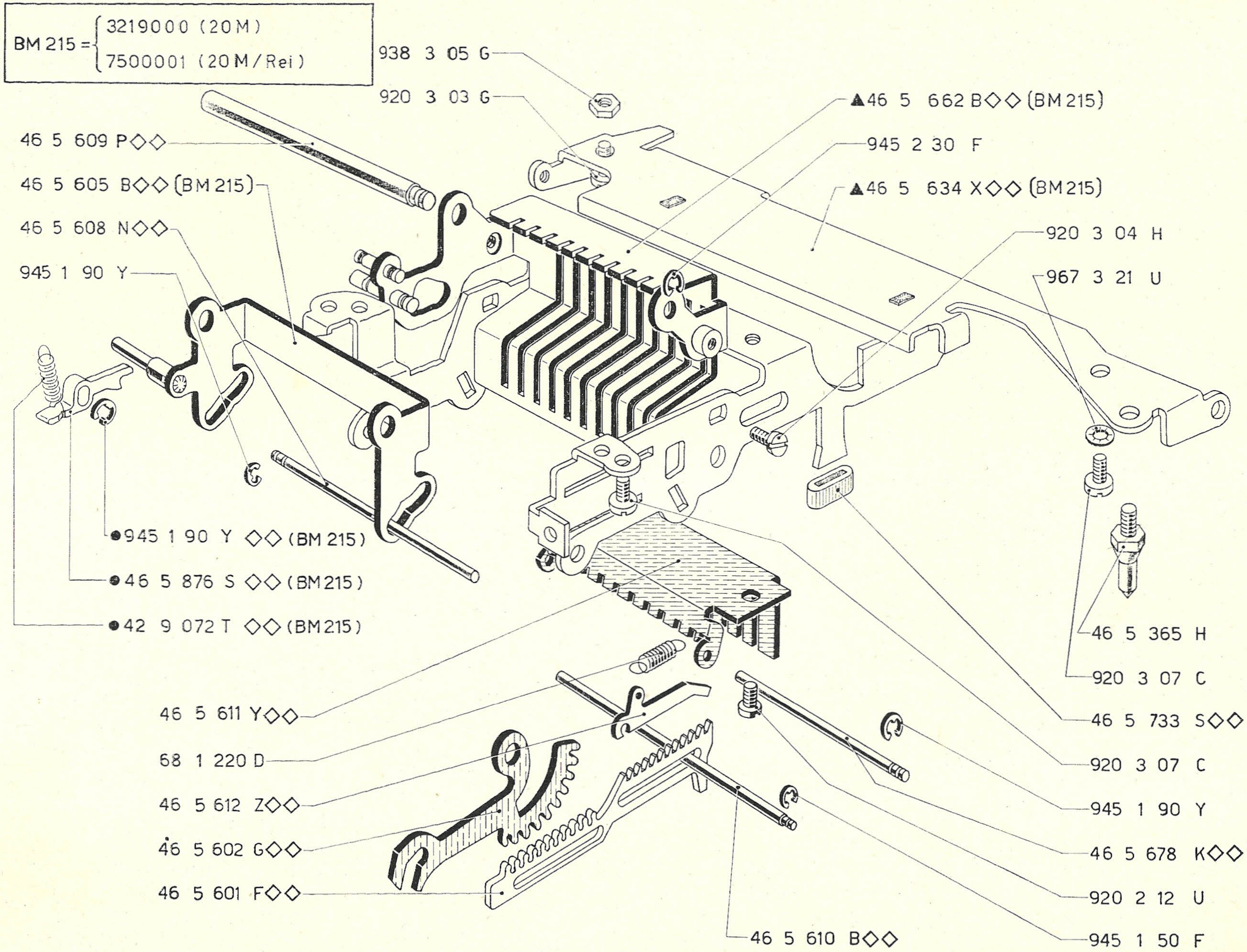
938 3 05 G
920 3 03 G
▲46 5 662 B◇◇ (BM215)
945 2 30 F
▲46 5 634 X◇◇ (BM215)
920 3 04 H
967 3 21 U
46 5 609 P◇◇
46 5 605 B◇◇ (BM215)
46 5 608 N◇◇
945 1 90 Y
●945 1 90 Y ◇◇ (BM 215)
●46 5 876 S ◇◇ (BM215)
●42 9 072 T ◇◇ (BM215)
46 5 365 H
920 3 07 C
46 5 733 S◇◇
920 3 07 C
945 1 90 Y
46 5 678 K◇◇
920 2 12 U
945 1 50 F
46 5 611 Y◇◇
68 1 220 D
46 5 612 Z◇◇
46 5 602 G◇◇
46 5 601 F◇◇
46 5 610 B◇◇

BM 215 = 3219000

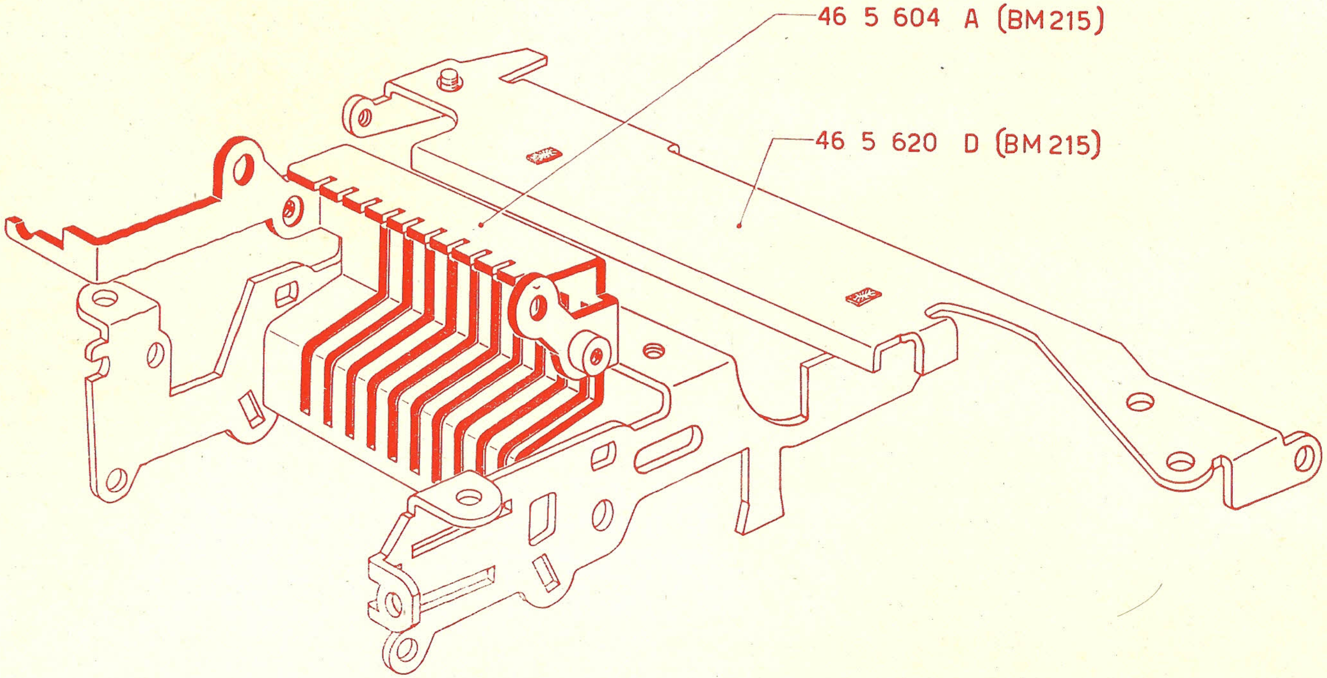
46 5 604 A (BM215)
46 5 620 D (BM215)

BM 207 = 3020750

BM 215 = 3219000
7500001 (20M/Rei)

BM 216 = 3168863 (20M)
7521700 (20 M/Rei)
205150 (U 600/Rei)

BM 222 = 6643600 (20 E)
104154 (U 500)
3233300 (20 M)
7555000 (20M/Rei)
205800 (U 600)

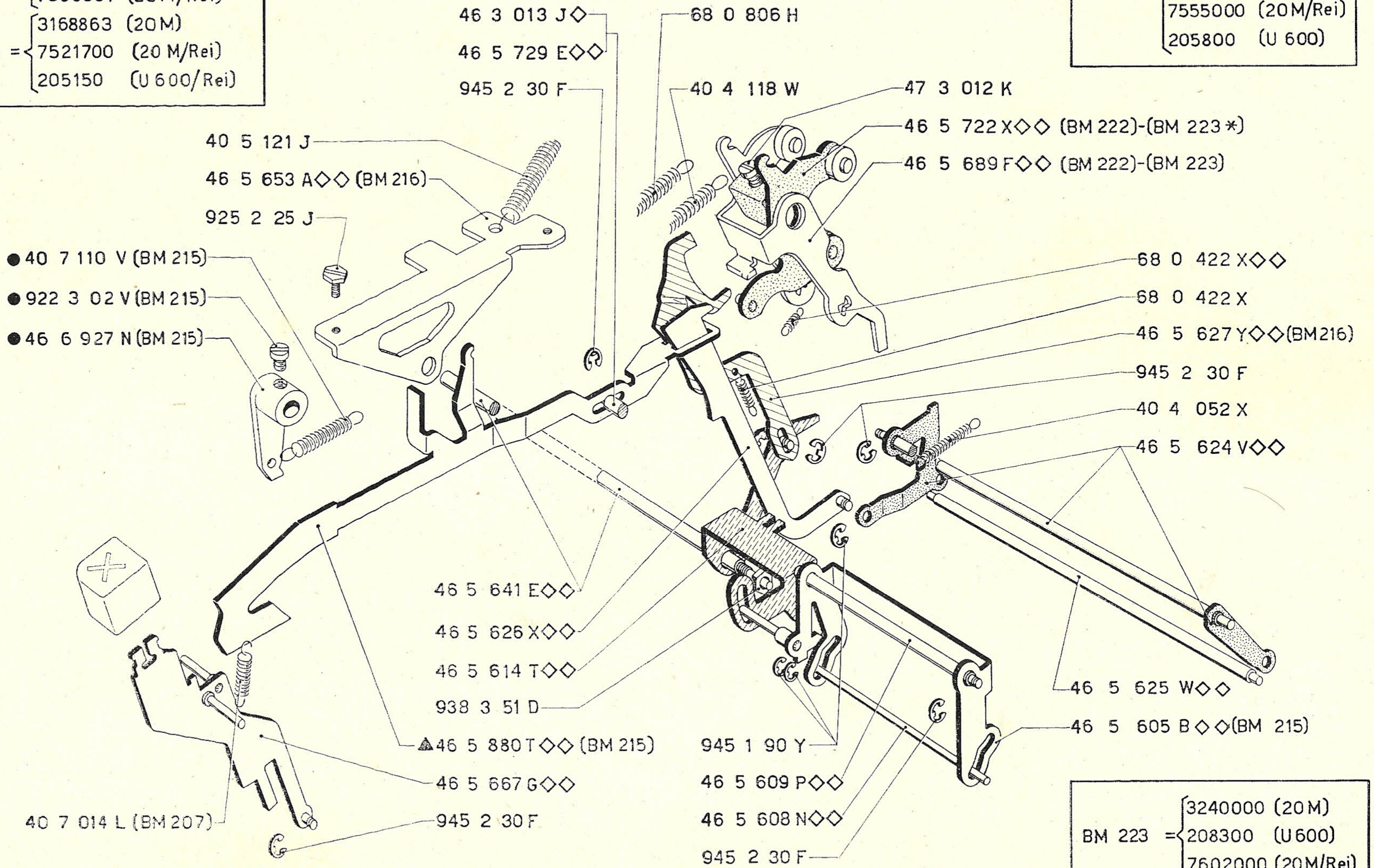
46 3 013 J◇
46 5 729 E◇◇
945 2 30 F
68 0 806 H
40 4 118 W
47 3 012 K
46 5 722 X◇◇ (BM 222)-(BM 223*)
46 5 689 F◇◇ (BM 222)-(BM 223)
40 5 121 J
46 5 653 A◇◇ (BM 216)
925 2 25 J
● 40 7 110 V (BM 215)
● 922 3 02 V (BM 215)
● 46 6 927 N (BM 215)
68 0 422 X◇◇
68 0 422 X
46 5 627 Y◇◇ (BM 216)
945 2 30 F
40 4 052 X
46 5 624 V◇◇
46 5 641 E◇◇
46 5 626 X◇◇
46 5 614 T◇◇
938 3 51 D
▲46 5 880 T◇◇ (BM 215)
46 5 667 G◇◇
40 7 014 L (BM 207)
945 2 30 F
945 1 90 Y
46 5 609 P◇◇
46 5 608 N◇◇
945 2 30 F
46 5 625 W◇◇
46 5 605 B◇◇ (BM 215)

BM 223 = 3240000 (20M)
208300 (U600)
7602000 (20M/Rei)

BM 223* = 3237100 (20M)
207350 (U600)
7579600 (20M/Rei)

BM 215=3219000

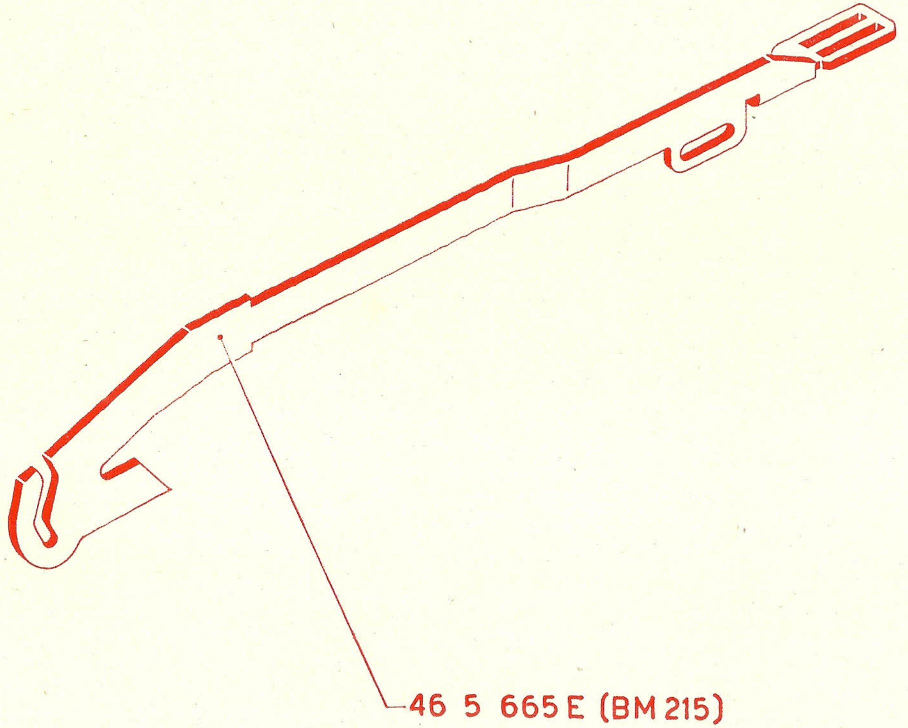
46 5 665 E (BM 215)

BM 207 = 3008150

BM 207 * = 3026400

BM 224 = 3247500 (20 M)
215700 (U 600)
7642800 (20M/Rel)

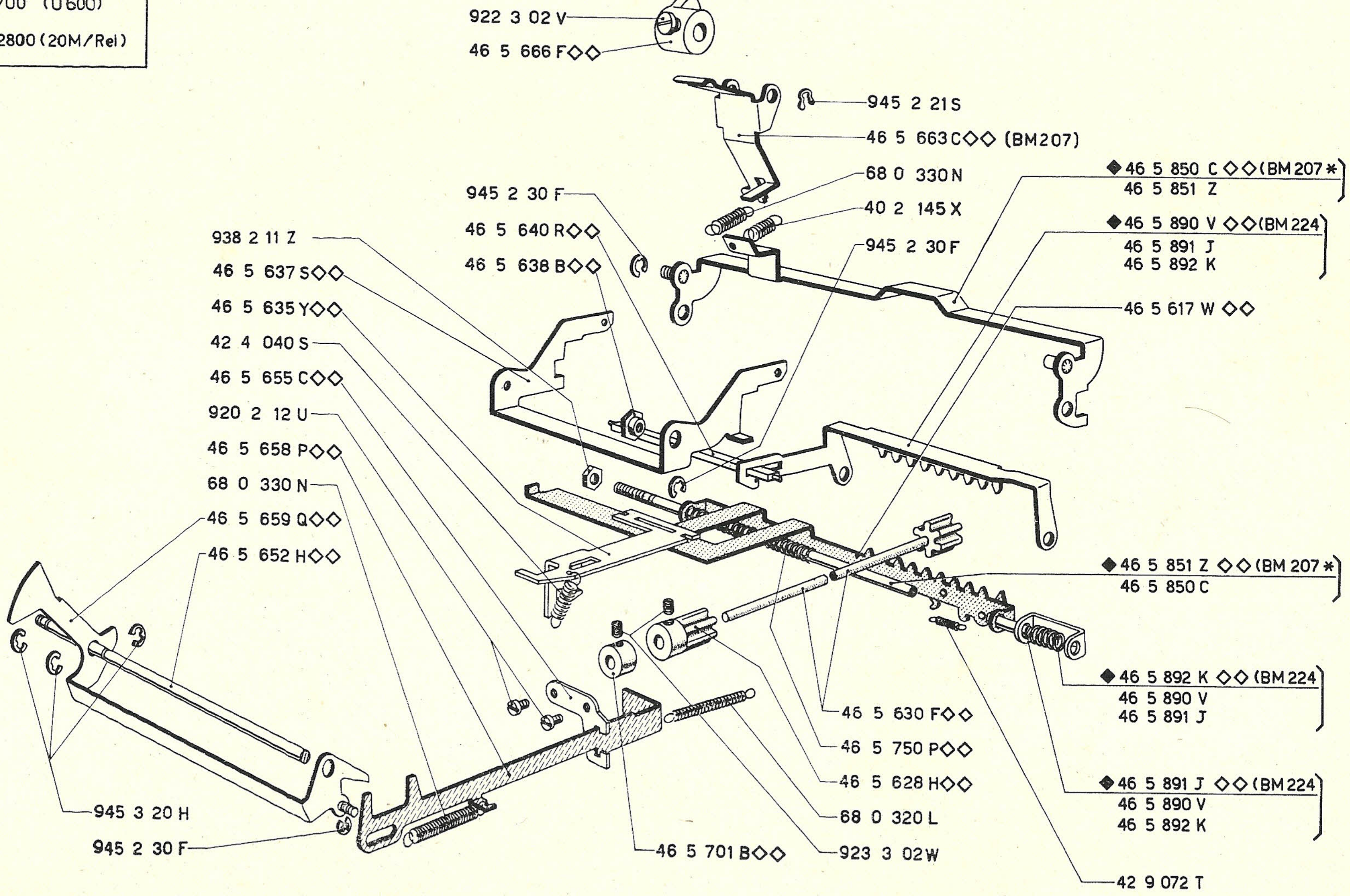
922 3 02 V
46 5 666 F◇◇
945 2 21 S
46 5 663 C◇◇ (BM207)
68 0 330 N
40 2 145 X
945 2 30 F
◆46 5 850 C ◇◇ (BM 207 *)
46 5 851 Z
945 2 30 F
46 5 640 R◇◇
46 5 638 B◇◇
◆46 5 890 V ◇◇ (BM 224)
46 5 891 J
46 5 892 K
938 2 11 Z
46 5 637 S◇◇
46 5 635 Y◇◇
46 5 617 W ◇◇
42 4 040 S
46 5 655 C◇◇
920 2 12 U
46 5 658 P◇◇
68 0 330 N
46 5 659 Q◇◇
46 5 652 H◇◇
◆46 5 851 Z ◇◇ (BM 207 *)
46 5 850 C
◆46 5 892 K ◇◇ (BM 224)
46 5 890 V
46 5 891 J
46 5 630 F◇◇
46 5 750 P◇◇
46 5 628 H◇◇
◆46 5 891 J ◇◇ (BM 224)
46 5 890 V
46 5 892 K
945 3 20 H
68 0 320 L
945 2 30 F
46 5 701 B◇◇
923 3 02 W
42 9 072 T

BM 210 = 3039550 (20 M)
BM 211 = 3078300 (20 M)
BM 215 = 7500001 (20 M/Rei)

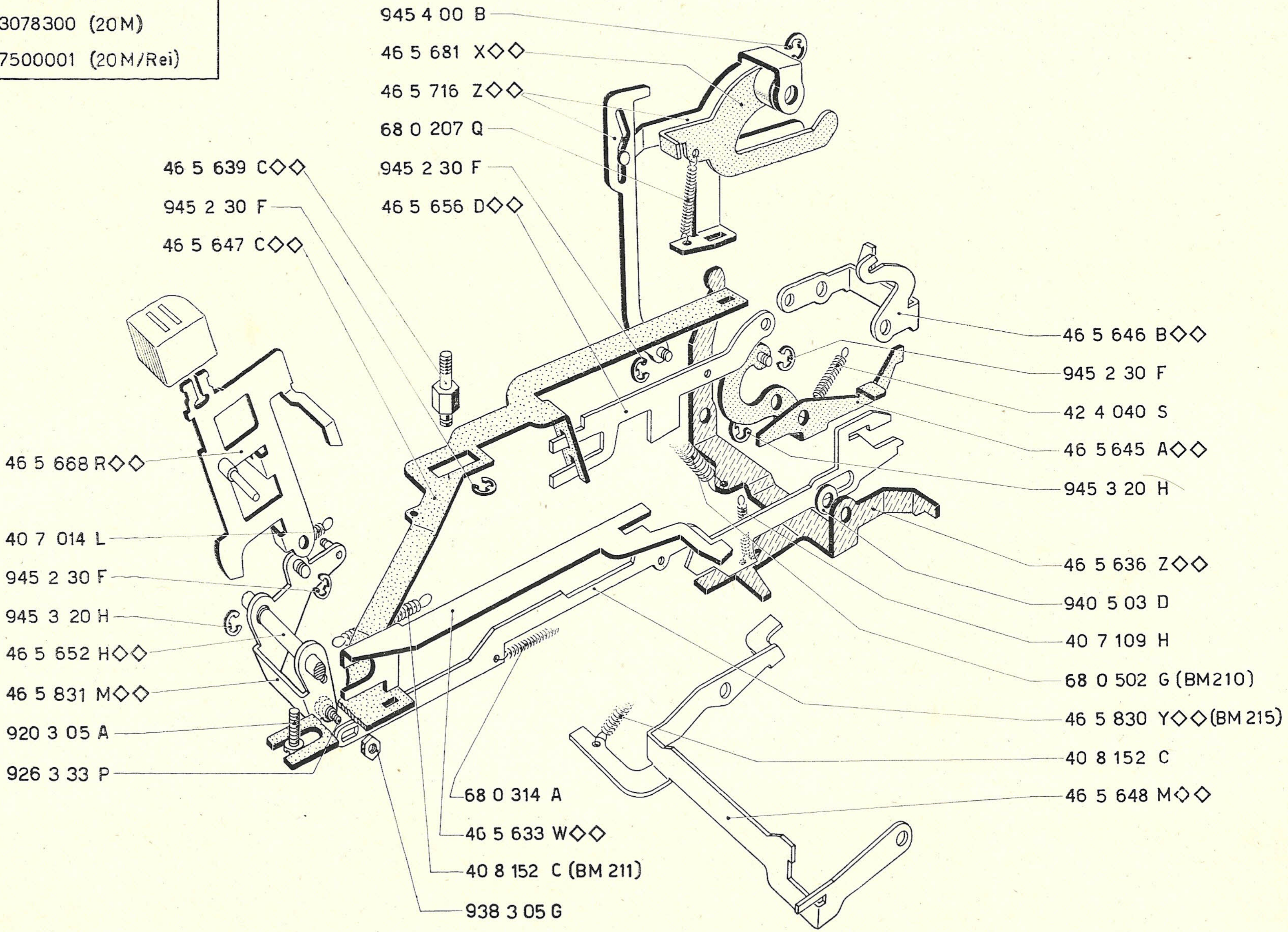
945 4 00 B
46 5 681 X◇◇
46 5 716 Z◇◇
68 0 207 Q
945 2 30 F
46 5 656 D◇◇
46 5 639 C◇◇
945 2 30 F
46 5 647 C◇◇
46 5 668 R◇◇
40 7 014 L
945 2 30 F
945 3 20 H
46 5 652 H◇◇
46 5 831 M◇◇
920 3 05 A
926 3 33 P
68 0 314 A
46 5 633 W◇◇
40 8 152 C (BM 211)
938 3 05 G
46 5 646 B◇◇
945 2 30 F
42 4 040 S
46 5 645 A◇◇
945 3 20 H
46 5 636 Z◇◇
940 5 03 D
40 7 109 H
68 0 502 G (BM210)
46 5 830 Y◇◇(BM 215)
40 8 152 C
46 5 648 M◇◇

Totale automatico
Total automatique
Automatic total
Automatische Hauptsumme
Total automático
Total automático

BM 206 = 6537400 (20E)
BM 211 = 3053100 (20M)

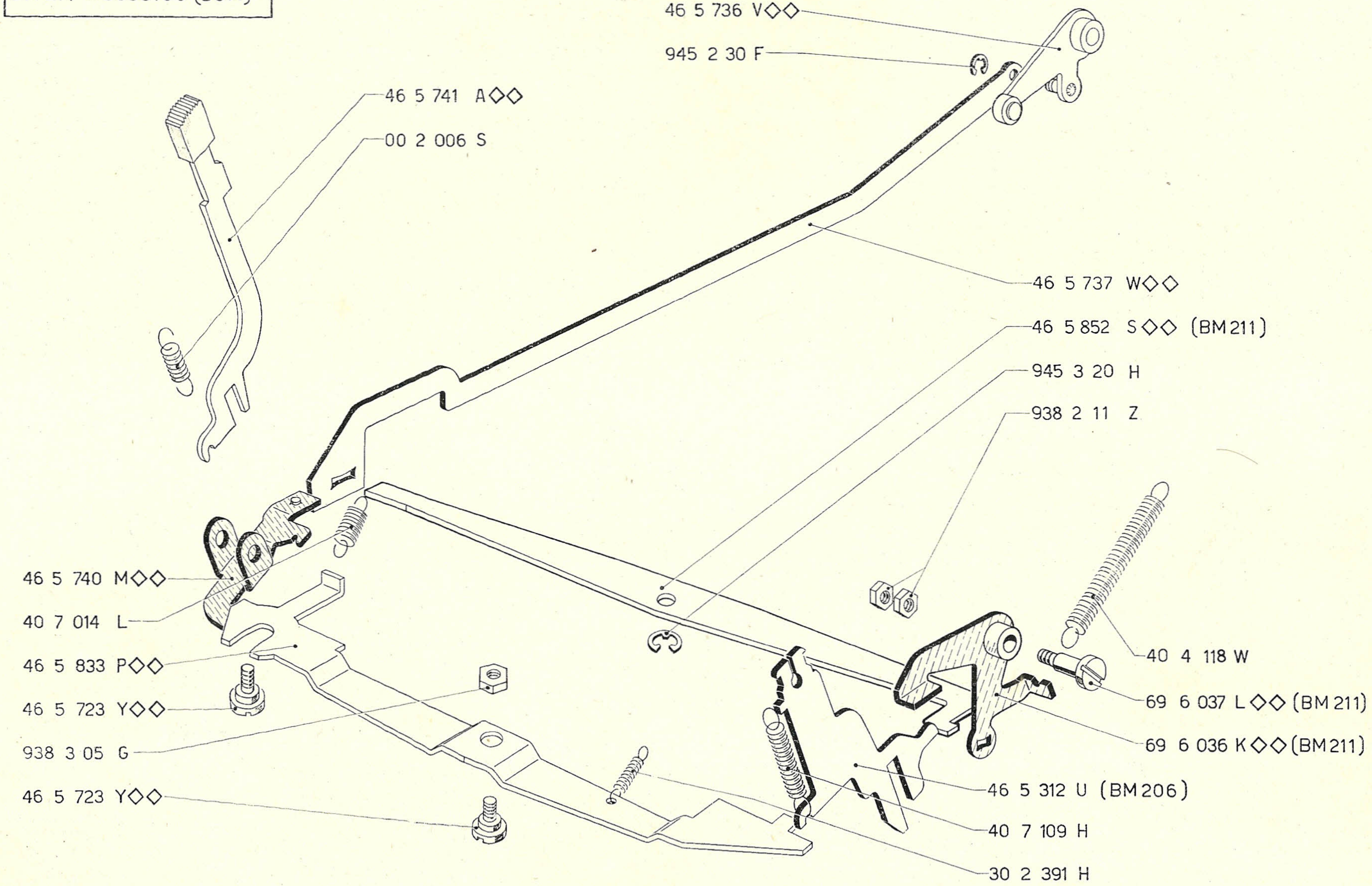
46 5 736 V◇◇
945 2 30 F
46 5 741 A◇◇
00 2 006 S
46 5 737 W◇◇
46 5 852 S◇◇ (BM211)
945 3 20 H
938 2 11 Z
46 5 740 M◇◇
40 7 014 L
46 5 833 P◇◇
46 5 723 Y◇◇
938 3 05 G
46 5 723 Y◇◇
40 4 118 W
69 6 037 L◇◇ (BM211)
69 6 036 K◇◇ (BM211)
46 5 312 U (BM206)
40 7 109 H
30 2 391 H

ELETTRO-SUMMA
MULTI-SUMMA 20
STERLINA Mod. 71

Note
Notes
Instructions
Hinweise
Advertencias
Advertência

Le parti il cui codice è seguito da ◆ sono esclusive della 20 M/Y. Le parti il cui codice è seguito da ◆◆ sono esclusive della 20 M/Y. Le parti contraddistinte dal solo codice sono comuni.

Les pièces dont le code est suivi par ◆ sont exclusives de la 20 E/Y. Les pièces dont le code est suivi par ◆◆ sont exclusives de la 20 M/Y. Les pièces indiquées par le seul code sont communes.

The parts which code number is followed by ◆ are only used on the 20 E/Y. The parts which code number is followed by ◆◆ are only used on the 20 M/Y. The parts only identified by the code number are common to both machines.

Die Teile, deren Teilnummer von ◆ gezeichnet ist, sind für die 20 E/Y eigentümlich. Die Teile, deren Teilnummer von ◆◆ gezeichnet ist, sind für die 20 M/Y eigentümlich. Die von dabaren Teilnummer gezeichneten Teile sind beiden Maschinen gemein.

Las partes cuyo código está seguido por ◆ son exclusivas de la 20 E/Y. Las partes cuyo código está seguido por ◆◆ son exclusivas de la 20 E/Y. Las partes contraseñadas solamente por el código son comunes.

As peças cujo código é seguido por ◆ são exclusivas da 20 E/Y. As peças cujo código é seguido por ◆◆ são exclusivas da 20 M/Y. As peças assinaladas apenas pelo código são comuns.

Alcuni particolari esclusivi della MC 20 E/Y sono seguiti da un numero di matricola. Si tratta di particolari nuovi, non intercambiabili con i precedenti, montati sulle macchine a partire da quella matricola. I corrispondenti particolari soppressi si trovano nella pagina seguente stampata in rosso.

Quelques pièces spécifiques de la MC 20 E/Y sont suivies d'un numéro de matricule. Ce sont des pièces nouvelles, qui ne sont pas interchangeables avec les anciennes et qui sont montées sur les machines à partir du numéro de matricule indiqué. Les correspondantes pièces supprimées sont indiquées dans la page suivante, imprimée en rouge.

Some parts specific to MC 20 E/Y are followed by a Factory Number. These are new parts, not interchangeable with the old ones, and they are assembled on the machines starting from the above Factory Number. The corresponding suppressed old parts are indicated in the next page, printed in red.

Manche ausschliessliche Bestandteile der MC 20 E/Y werden von einer Seriennummer gefolgt. Es handelt sich um neue Bestandteile, die mit den vorherigen nicht auswechselbar sind, die suf den Maschinen ab jener Seriennummer montiert sind. Die entfernten entsprechenden Bestandteile befinden sich an der folgenden rotgedruckten Seite.

Algunas piezas específicas de la MC 20 E/Y son seguidas por un número de matrícula. Esto quiere decir que son piezas nuevas, que no son intercambiables con las antiguas, y que se montan sobre las máquinas a partir del número de matrícula mencionado. Las correspondientes piezas suprimidas se encuentran en la página siguiente, impresa en encarnado.

Algumas peças específicas da MC 20 E/Y são seguidas de un número de matrícula. Trata-se de peças novas, não intercambiáveis com as velhas, e que se montan nas máquinas a partir da matrícula indicada. As correspondentes peças suprimidas encontram-se na página seguinte, impressa em vermelho.

Copertura - Lamiera di fondo - Portarotolo
Carrosserie - Tôle de fond - Porte-rouleau de papier
Casing - Bottom plate - Paper-tape carrying
Schutzkappe - Untersatzplatte - Papierrollenträger
Tapa - Chapa de fondo - Portarollo
Cobertura - Lâmina de fundo - Porta-rôlo

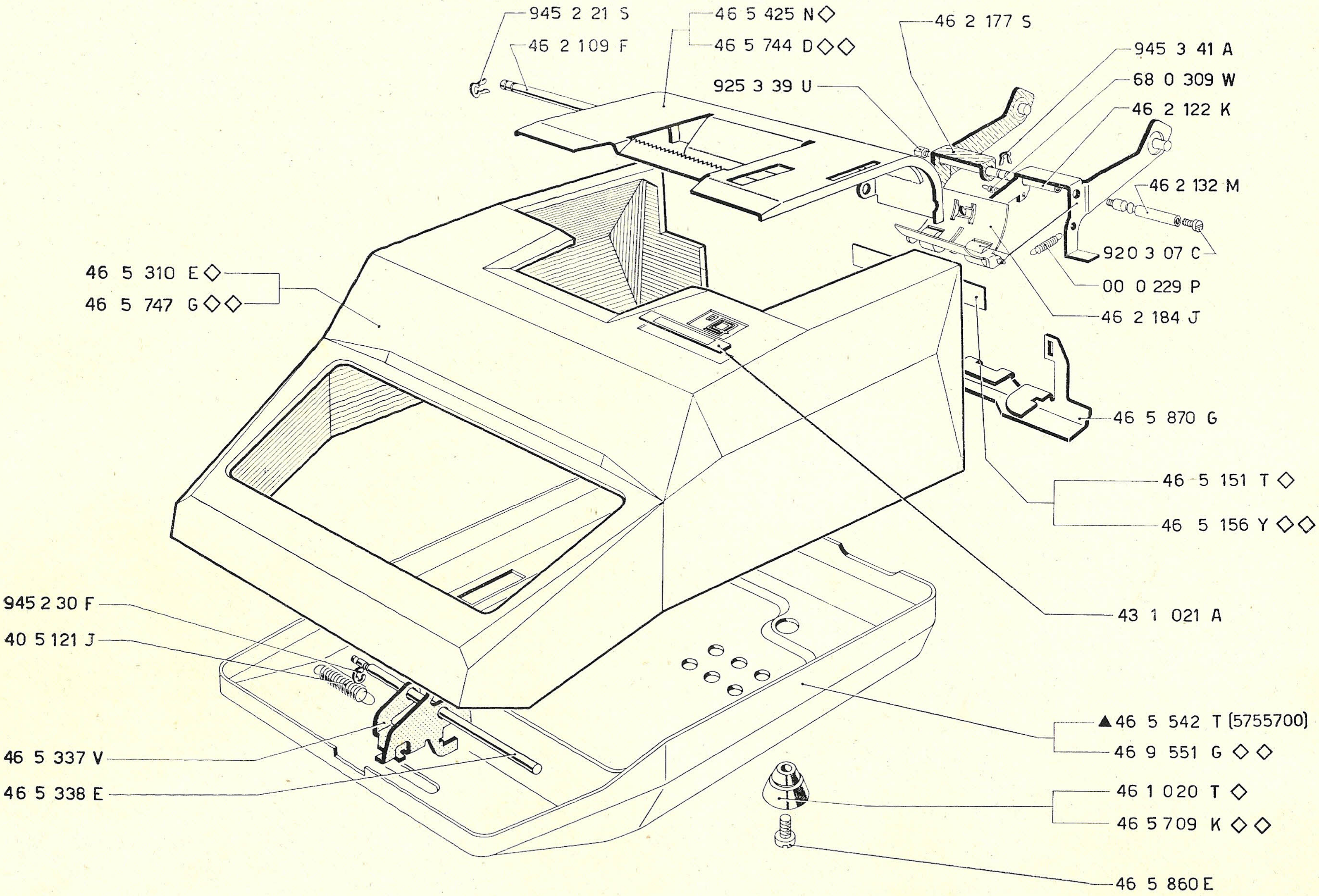
945 2 21 S
46 2 109 F
46 5 425 N ◇
46 5 744 D ◇◇
925 3 39 U
46 2 177 S
945 3 41 A
68 0 309 W
46 2 122 K
46 2 132 M
920 3 07 C
00 0 229 P
46 2 184 J
46 5 310 E ◇
46 5 747 G ◇◇
46 5 870 G
46 5 151 T ◇
46 5 156 Y ◇◇
43 1 021 A
945 2 30 F
40 5 121 J
46 5 337 V
46 5 338 E
▲46 5 542 T (5755700)
46 9 551 G ◇◇
46 1 020 T ◇
46 5 709 K ◇◇
46 5 860 E

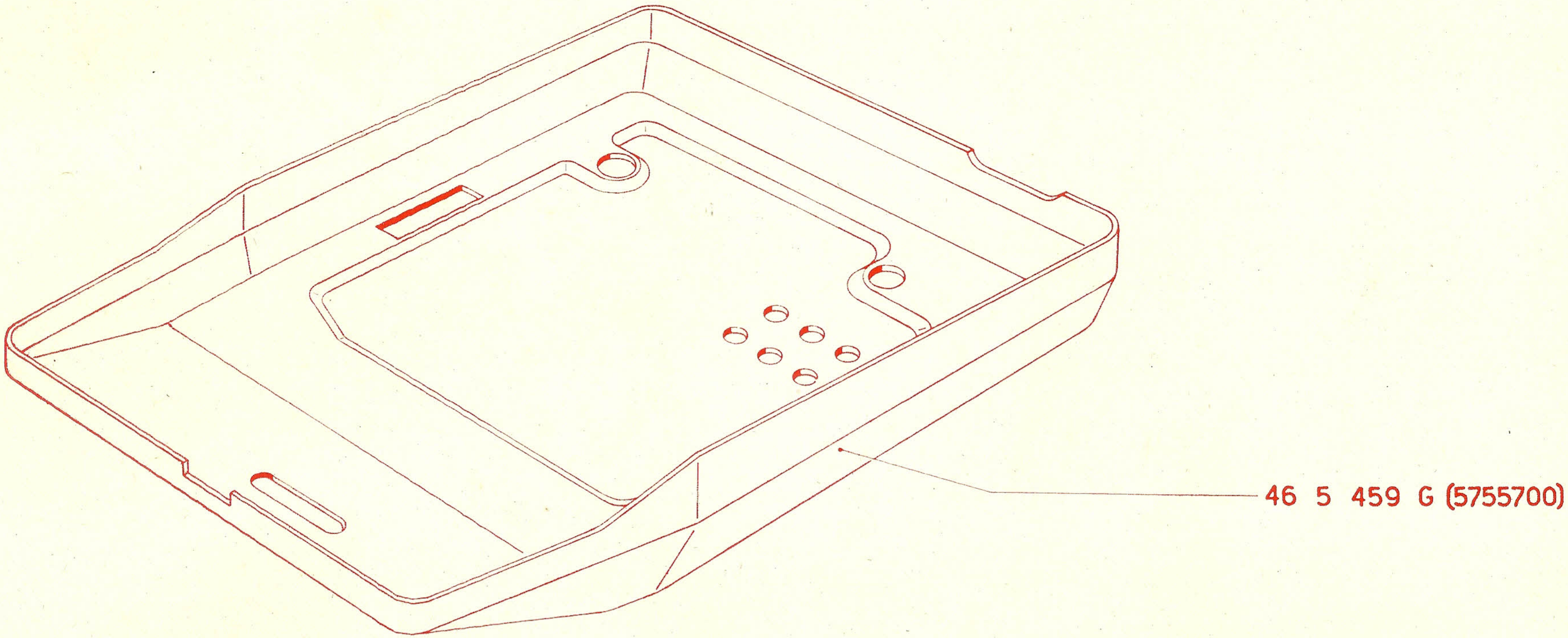
46 5 459 G (5755700)

Basamento - Fianchi
Socle - Flancs
Base - Side-plates
Grundplatte - Seitenteile
Base - Lados
Base - Flancos

∗ = 4012768

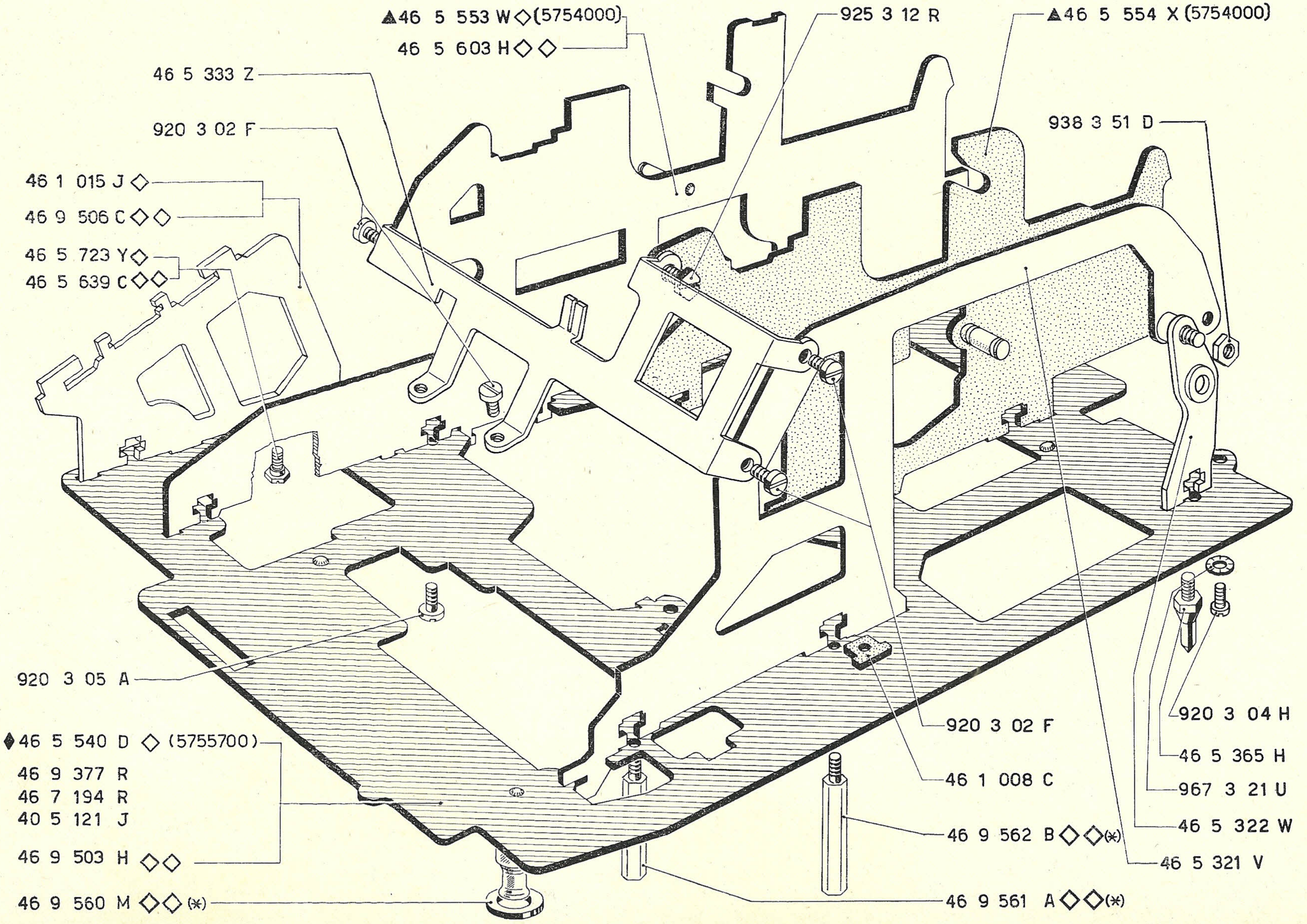
▲46 5 553 W ◇ (5754000)
46 5 603 H ◇◇
925 3 12 R
▲46 5 554 X (5754000)
46 5 333 Z
920 3 02 F
938 3 51 D
46 1 015 J ◇
46 9 506 C ◇◇
46 5 723 Y ◇
46 5 639 C ◇◇
920 3 05 A
920 3 04 H
920 3 02 F
46 5 365 H
⧫46 5 540 D ◇ (5755700)
46 9 377 R
46 7 194 R
40 5 121 J
46 9 503 H ◇◇
46 1 008 C
967 3 21 U
46 5 322 W
46 9 562 B ◇◇(∗)
46 5 321 V
46 9 560 M ◇◇(∗)
46 9 561 A ◇◇(∗)

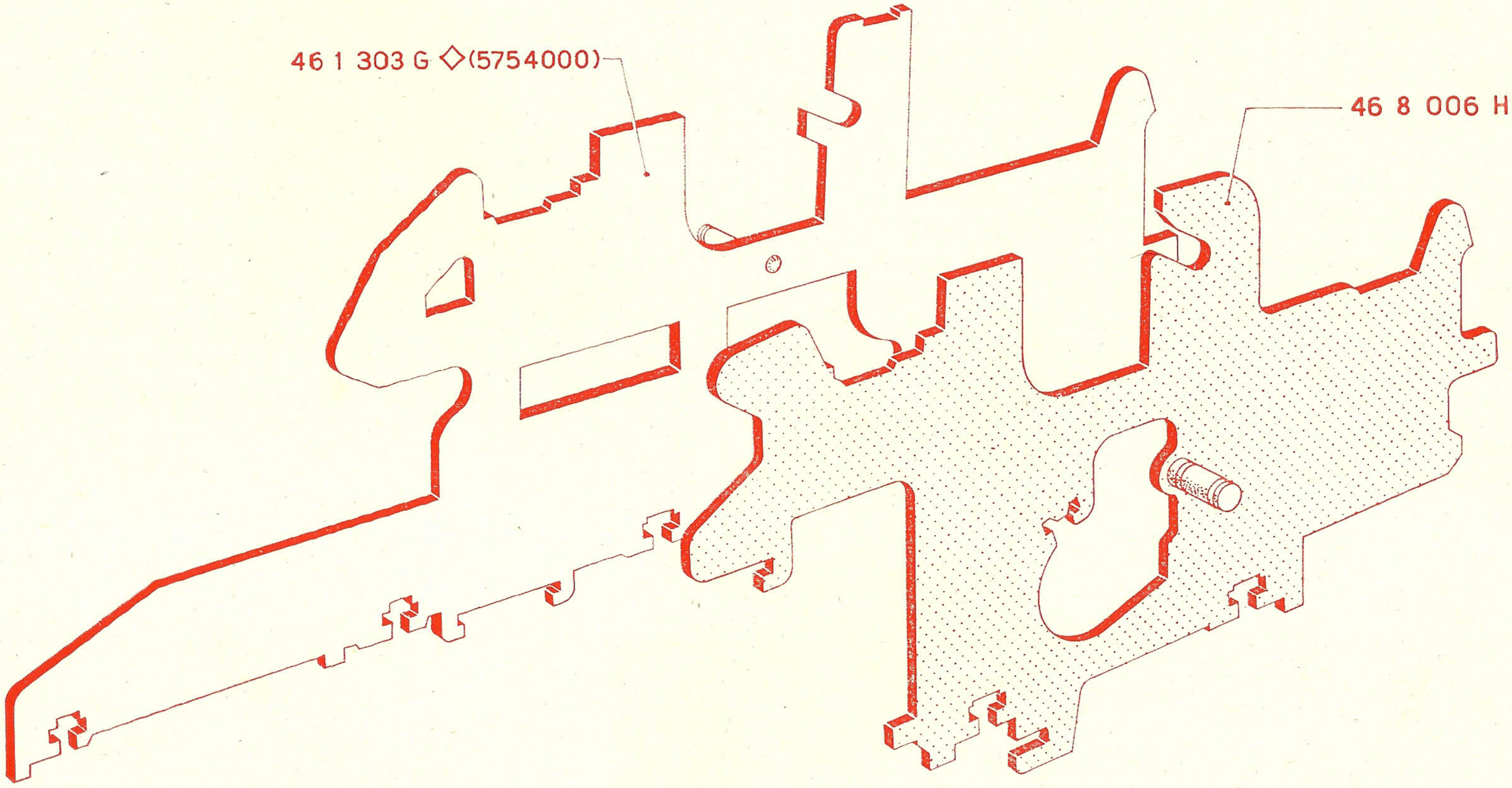
46 1 303 G ◇(5754000)
46 8 006 H (5754000)

Tastiera - Gambi dei tasti - Permanente
Clavier - Tiges des touches - Répétiteur
Keyboard - Keystems - Repeat
Tastenfelder - Tastenhebel - Wiederholung der eingestellten Zahl
Teclados - Tallos de las teclas - Repetidor
Teclados - Hastes das teclas - Repetição do número apertado

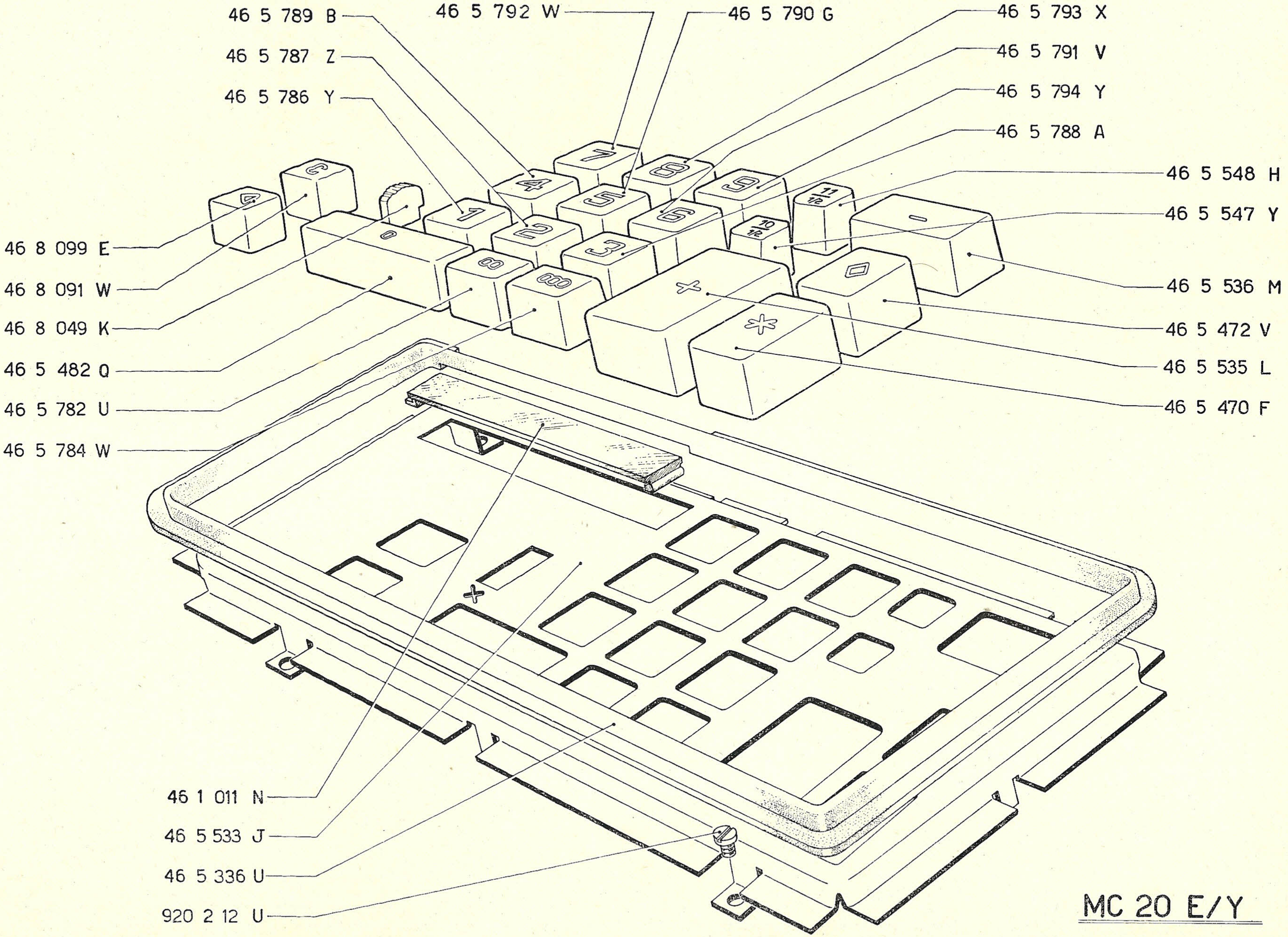
46 5 789 B
46 5 787 Z
46 5 786 Y
46 5 792 W
46 5 790 G
46 5 793 X
46 5 791 V
46 5 794 Y
46 5 788 A
46 5 548 H
46 5 547 Y
46 8 099 E
46 8 091 W
46 8 049 K
46 5 482 Q
46 5 782 U
46 5 784 W
46 5 536 M
46 5 472 V
46 5 535 L
46 5 470 F
46 1 011 N
46 5 533 J
46 5 336 U
920 2 12 U

MC 20 E/Y

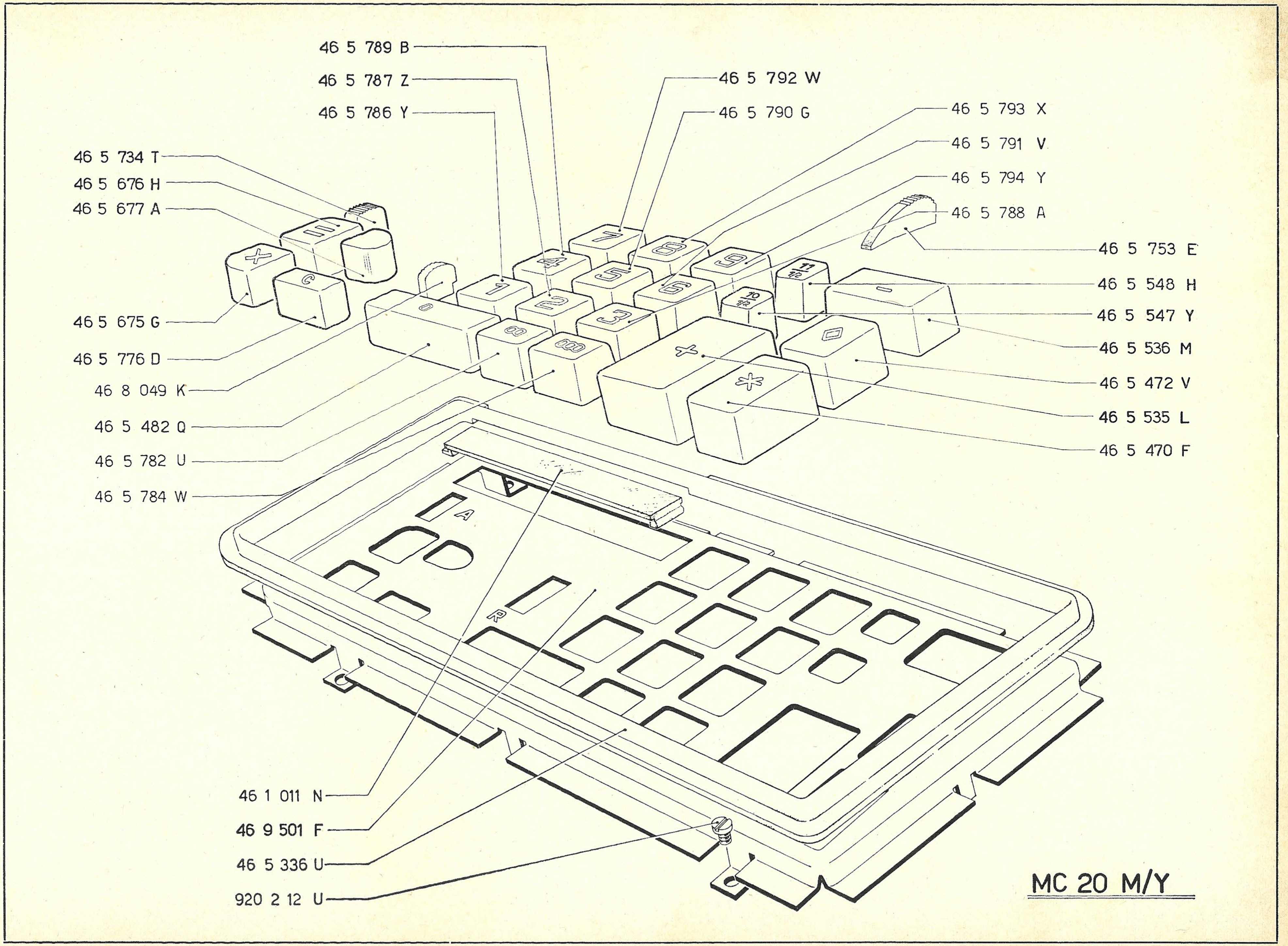
46 5 789 B
46 5 787 Z
46 5 786 Y
46 5 792 W
46 5 790 G
46 5 793 X
46 5 791 V
46 5 794 Y
46 5 788 A
46 5 734 T
46 5 676 H
46 5 677 A
46 5 753 E
46 5 548 H
46 5 547 Y
46 5 536 M
46 5 675 G
46 5 776 D
46 8 049 K
46 5 482 Q
46 5 782 U
46 5 784 W
46 5 472 V
46 5 535 L
46 5 470 F
46 1 011 N
46 9 501 F
46 5 336 U
920 2 12 U
MC 20 M/Y

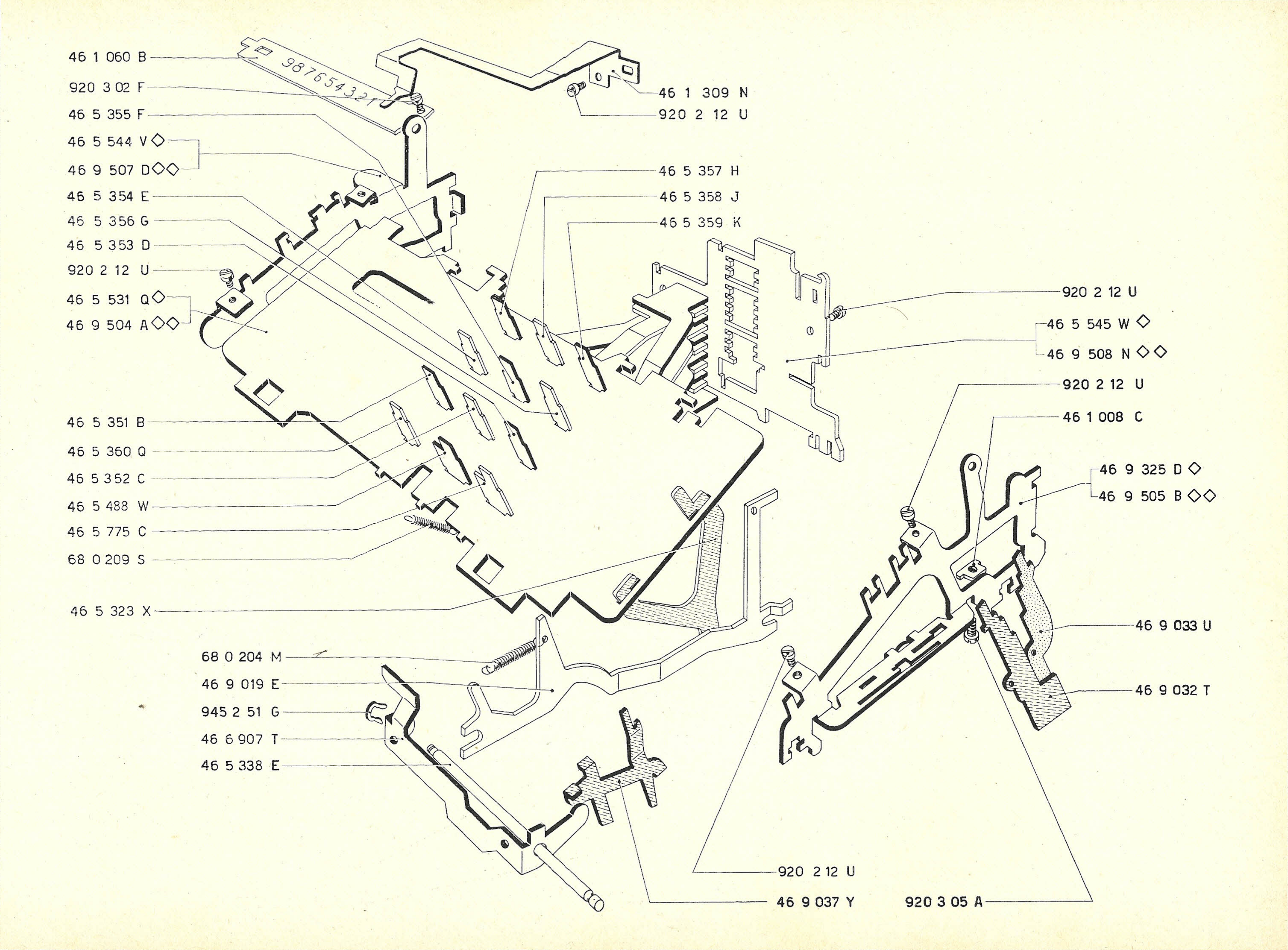
46 1 060 B
920 3 02 F
46 5 355 F
46 5 544 V ◇
46 9 507 D ◇◇
46 5 354 E
46 5 356 G
46 5 353 D
920 2 12 U
46 5 531 Q ◇
46 9 504 A ◇◇
46 5 351 B
46 5 360 Q
46 5 352 C
46 5 488 W
46 5 775 C
68 0 209 S
46 5 323 X
68 0 204 M
46 9 019 E
945 2 51 G
46 6 907 T
46 5 338 E
987654321
46 1 309 N
920 2 12 U
46 5 357 H
46 5 358 J
46 5 359 K
920 2 12 U
46 5 545 W ◇
46 9 508 N ◇◇
920 2 12 U
46 1 008 C
46 9 325 D ◇
46 9 505 B ◇◇
46 9 033 U
46 9 032 T
920 2 12 U
46 9 037 Y
920 3 05 A

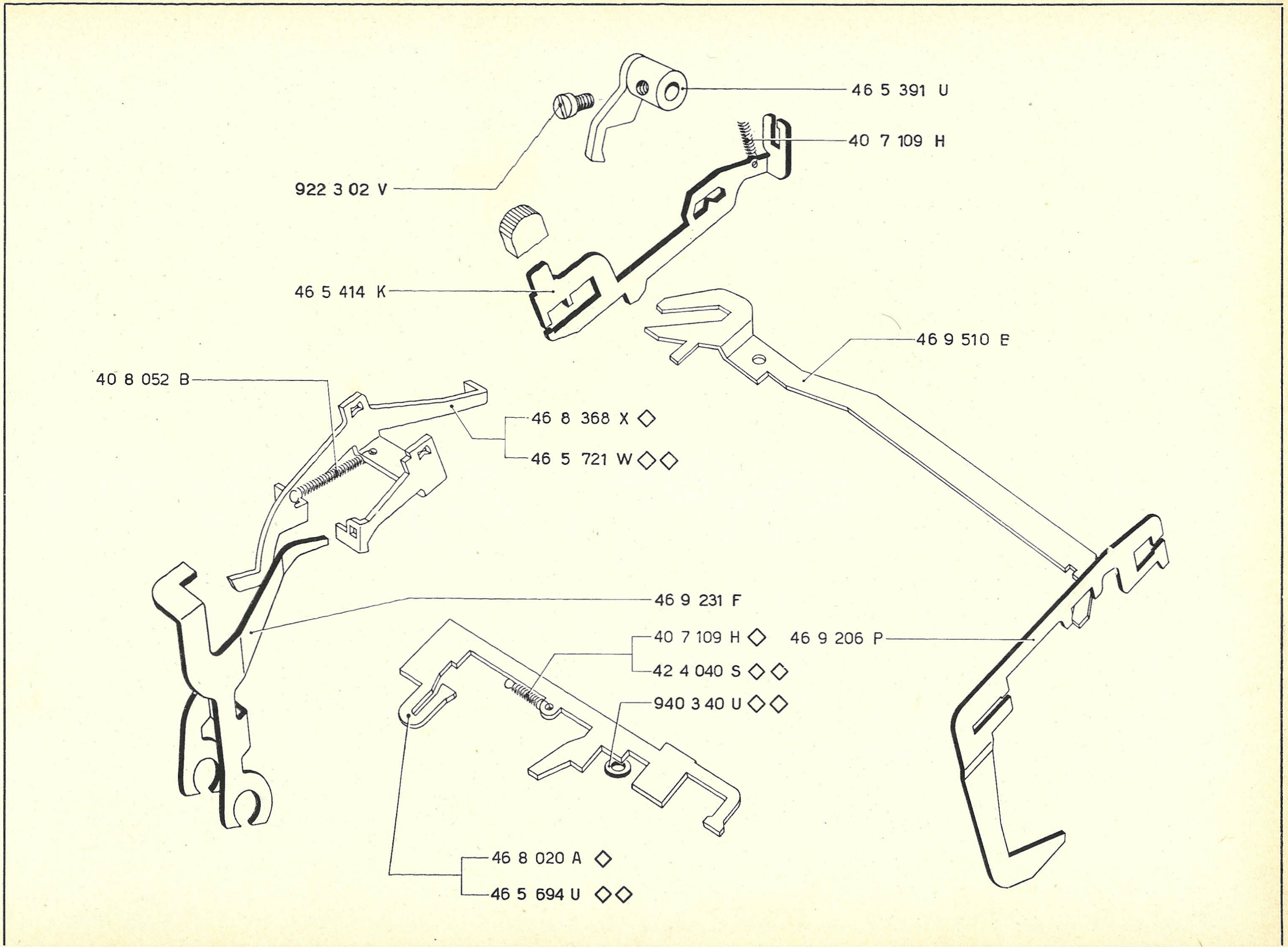
46 5 391 U
40 7 109 H
922 3 02 V
46 5 414 K
46 9 510 E
40 8 052 B
46 8 368 X ◇
46 5 721 W ◇◇
46 9 231 F
40 7 109 H ◇
42 4 040 S ◇◇
940 3 40 U ◇◇
46 9 206 P
46 8 020 A ◇
46 5 694 U ◇◇

Dentiere principali - Trasmissione decine
Crémaillères principales - Transmission des dizaines
Main racks - Transfer of the tens
Hauptzahnstangen - Uebertragung der Zehner
Cremalleras principales - Transmisión de las decenas
Dentaduras principais - Transmissão dezenas

✱

MC 20 E St		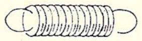	MC 20 M St	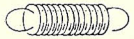
1ª	▲46 9 056 B – Pence –	68 0 321 H 40 3 016 J	46 9 056 B – Pence –	68 0 321 H 40 3 016 J
2ª	46 3 002 Y	68 1 213 S	46 9 514 T	68 1 213 S
3ª	46 9 262 N – Tens of shillings –	68 1 213 S	46 9 515 U – Tens of shillings –	68 1 214 T
4ª	46 3 002 Y	68 1 213 S	46 9 516 V	68 1 213 S
5ª	46 3 002 Y	68 1 213 S	46 5 767 C	68 1 213 S
6ª	46 3 002 Y	68 1 213 S	46 5 767 C	68 1 213 S
7ª	46 3 002 Y	68 1 213 S	46 5 767 C	68 1 213 S
8ª	46 3 002 Y	68 1 213 S	46 5 767 C	68 1 213 S
9ª	46 3 002 Y	68 1 213 S	46 5 767 C	68 1 213 S
10ª	46 3 002 Y	68 1 213 S	46 5 767 C	68 1 213 S
11ª	46 3 002 Y	68 1 213 S	46 5 673 E	68 1 213 S

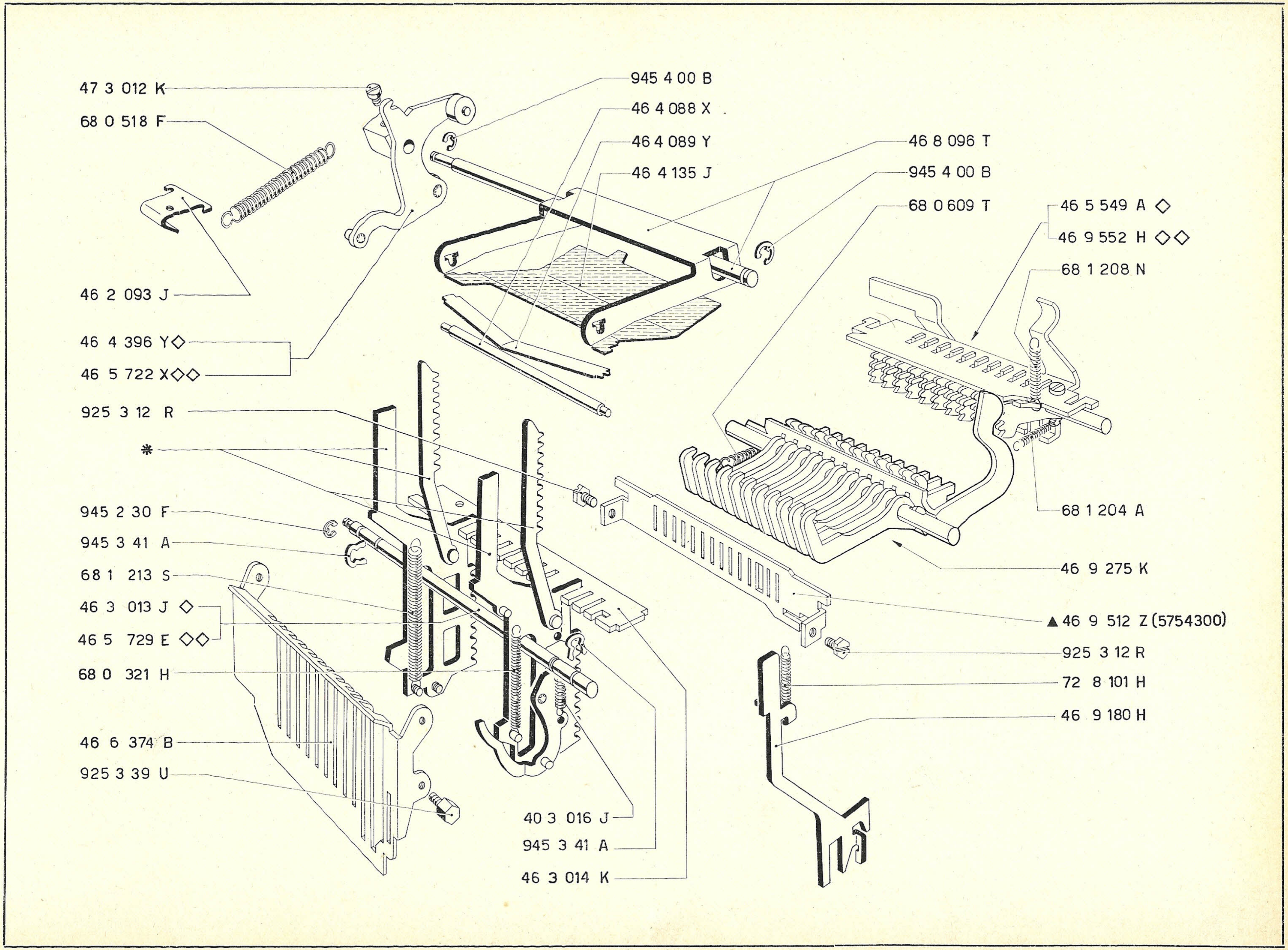
47 3 012 K
68 0 518 F
46 2 093 J
46 4 396 Y◇
46 5 722 X◇◇
925 3 12 R
✱
945 2 30 F
945 3 41 A
68 1 213 S
46 3 013 J ◇
46 5 729 E ◇◇
68 0 321 H
46 6 374 B
925 3 39 U
945 4 00 B
46 4 088 X
46 4 089 Y
46 4 135 J
40 3 016 J
945 3 41 A
46 3 014 K
46 8 096 T
945 4 00 B
68 0 609 T
46 5 549 A ◇
46 9 552 H ◇◇
68 1 208 N
68 1 204 A
46 9 275 K
▲46 9 512 Z (5754300)
925 3 12 R
72 8 101 H
46 9 180 H

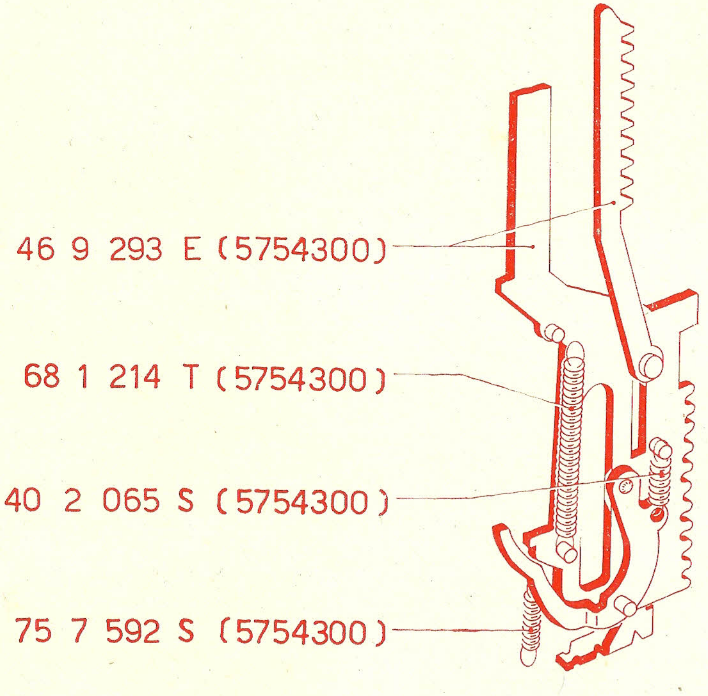
46 9 293 E (5754300)
68 1 214 T (5754300)
40 2 065 S (5754300)
75 7 592 S (5754300)

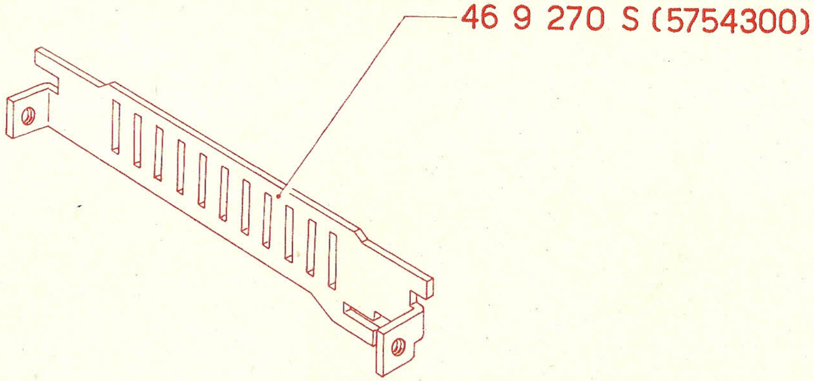
46 9 270 S (5754300)

Totalizzatore - Saldo negativo
Totalisateur - Solde négatif
Register - Credit balance
Zählwerke - Negativer Saldo
Totalizãdor - Saldo negativo

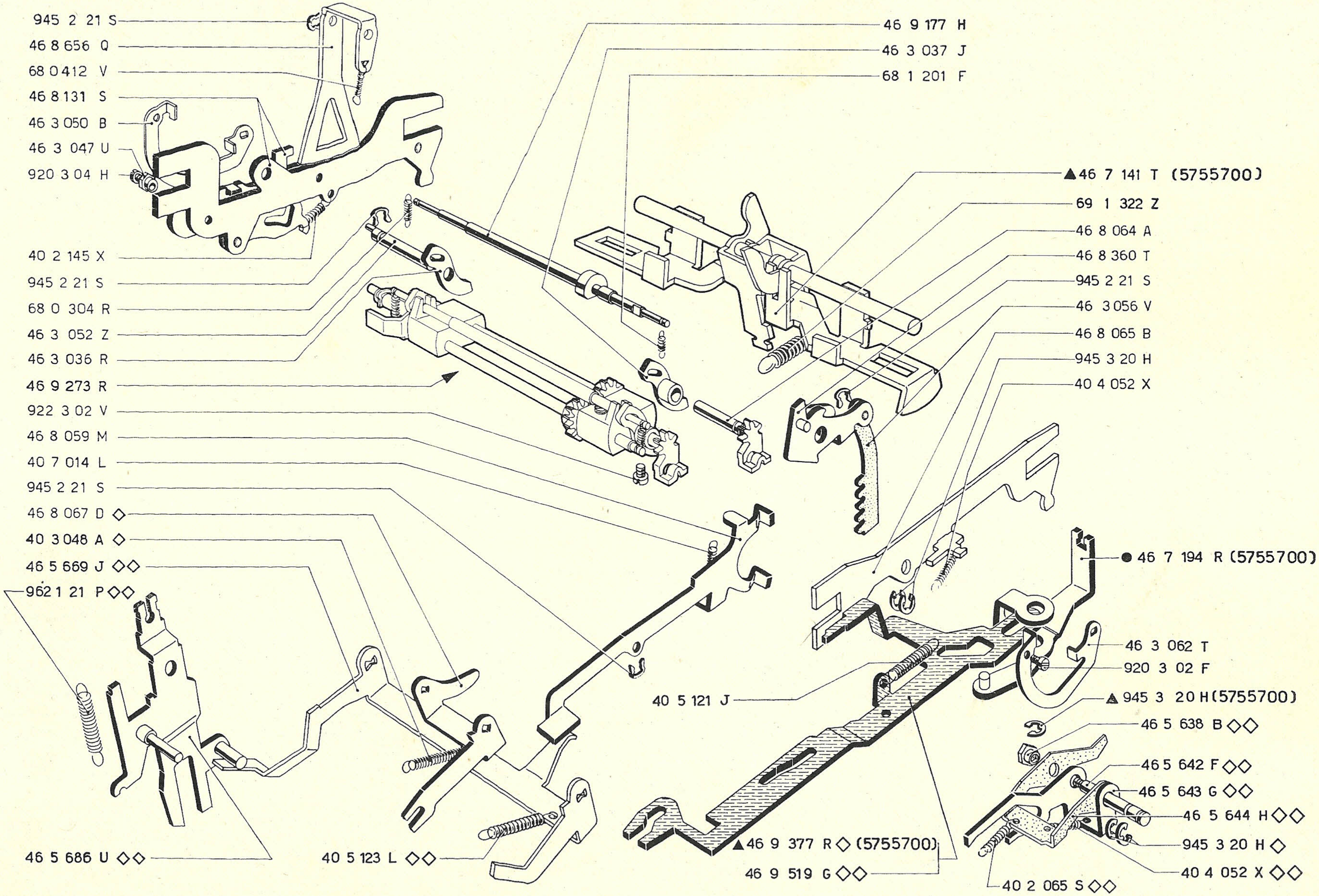
945 2 21 S
46 8 656 Q
68 0 412 V
46 8 131 S
46 3 050 B
46 3 047 U
920 3 04 H
40 2 145 X
945 2 21 S
68 0 304 R
46 3 052 Z
46 3 036 R
46 9 273 R
922 3 02 V
46 8 059 M
40 7 014 L
945 2 21 S
46 8 067 D ◇
40 3 048 A ◇
46 5 669 J ◇◇
962 1 21 P ◇◇
46 5 686 U ◇◇
40 5 123 L ◇◇
46 9 177 H
46 3 037 J
68 1 201 F
▲46 7 141 T (5755700)
69 1 322 Z
46 8 064 A
46 8 360 T
945 2 21 S
46 3 056 V
46 8 065 B
945 3 20 H
40 4 052 X
● 46 7 194 R (5755700)
46 3 062 T
920 3 02 F
▲ 945 3 20 H (5755700)
40 5 121 J
46 5 638 B ◇◇
46 5 642 F ◇◇
46 5 643 G ◇◇
46 5 644 H ◇◇
945 3 20 H ◇
40 4 052 X ◇◇
40 2 065 S ◇◇
▲46 9 377 R ◇ (5755700)
46 9 519 G ◇◇

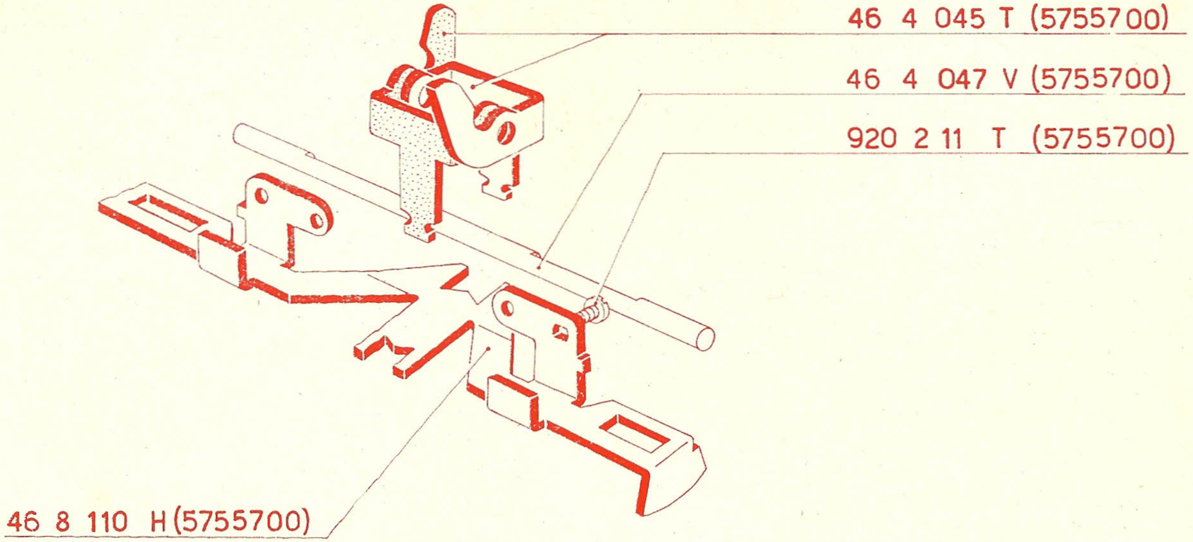
46 4 045 T (5755700)
46 4 047 V (5755700)
920 2 11 T (5755700)
46 8 110 H(5755700)

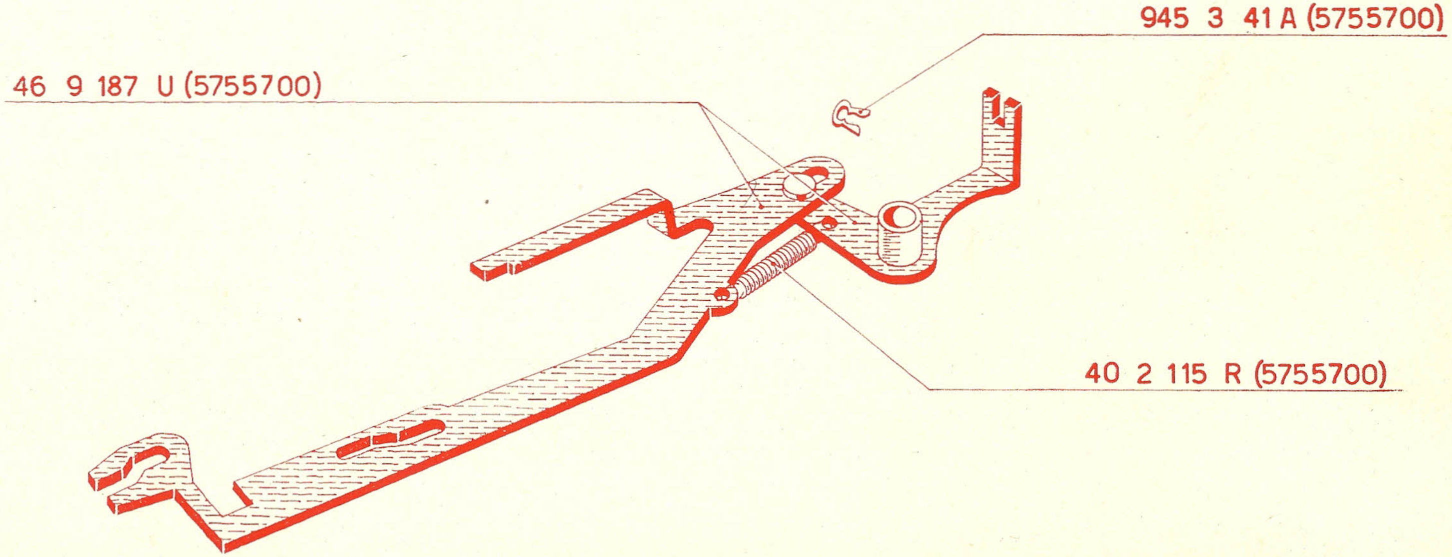
945 3 41 A (5755700)
46 9 187 U (5755700)
40 2 115 R (5755700)

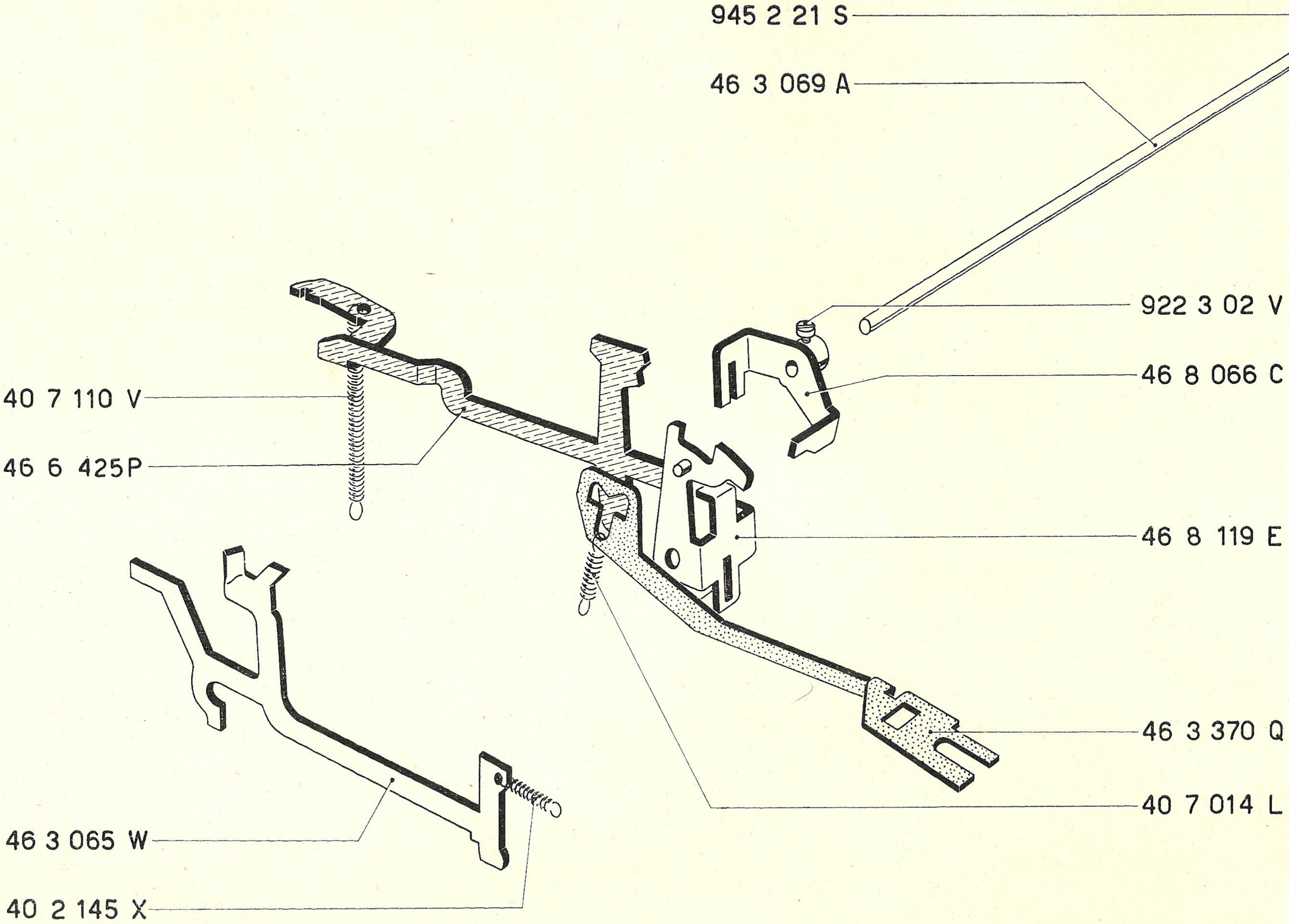
945 2 21 S
46 3 069 A
922 3 02 V
46 8 066 C
40 7 110 V
46 6 425P
46 8 119 E
46 3 370 Q
40 7 014 L
46 3 065 W
40 2 145 X

Slitta - Scappamento - Annullamento stop
Groupe du traîneau - Echappement - Annulation des stops
Stop-section - Escapement - Clearing of entry
Gruppe des Schlittens - Schlittenschaltung - Rückschaltung des Schlittens
Patín - Escape - Recuperación patín
Deslizante - Escapamento - Recuperação deslizante

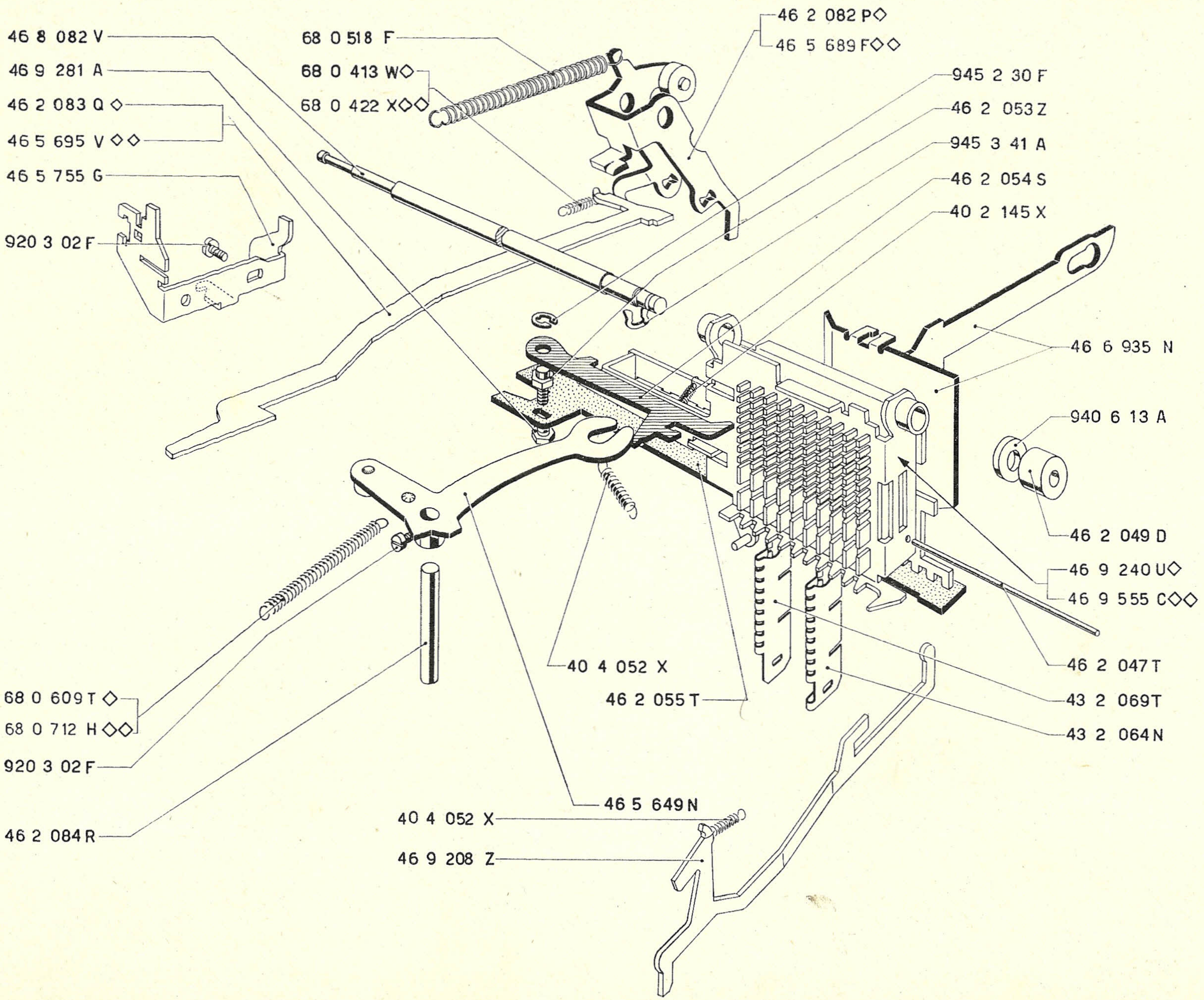
46 8 082 V
46 9 281 A
46 2 083 Q ◇
46 5 695 V ◇◇
46 5 755 G
920 3 02 F
68 0 518 F
68 0 413 W◇
68 0 422 X◇◇
46 2 082 P◇
46 5 689 F◇◇
945 2 30 F
46 2 053 Z
945 3 41 A
46 2 054 S
40 2 145 X
46 6 935 N
940 6 13 A
46 2 049 D
46 9 240 U◇
46 9 555 C◇◇
46 2 047 T
43 2 069T
43 2 064N
40 4 052 X
46 2 055 T
68 0 609 T ◇
68 0 712 H ◇◇
920 3 02 F
46 2 084 R
46 5 649 N
40 4 052 X
46 9 208 Z

Tasti motori - Albero principale - Innesto
Touches opératives - Arbre principal - Embrayage
Motor keys - Main shaft - Clutch
Motortasten - Hauptachse - Kupplung
Teclas motrices - Eje principal - Embrague
Teclas motrizes - Arvore principal - Enxerto

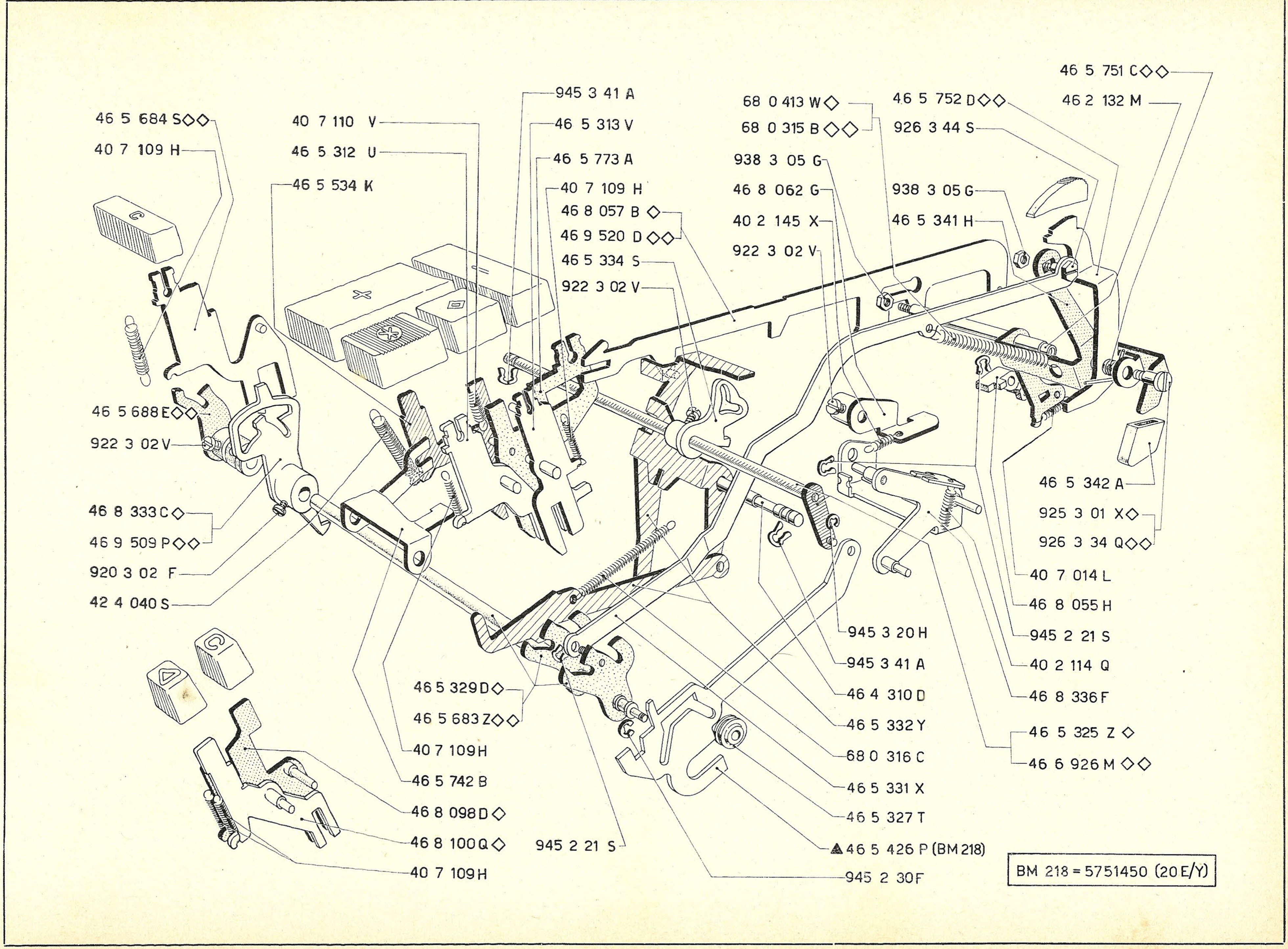
46 5 684 S◇◇
40 7 109 H
40 7 110 V
46 5 312 U
46 5 534 K
945 3 41 A
46 5 313 V
46 5 773 A
40 7 109 H
46 8 057 B ◇
46 9 520 D ◇◇
46 5 334 S
922 3 02 V
68 0 413 W◇
68 0 315 B ◇◇
938 3 05 G
46 8 062 G
40 2 145 X
922 3 02 V
46 5 752 D◇◇
926 3 44 S
938 3 05 G
46 5 341 H
46 5 751 C◇◇
46 2 132 M
46 5 688 E◇◇
922 3 02 V
46 8 333 C◇
46 9 509 P◇◇
920 3 02 F
42 4 040 S
46 5 342 A
925 3 01 X◇
926 3 34 Q◇◇
40 7 014 L
46 8 055 H
945 2 21 S
40 2 114 Q
46 8 336 F
46 5 325 Z ◇
46 6 926 M ◇◇
945 3 20 H
945 3 41 A
46 4 310 D
46 5 332 Y
68 0 316 C
46 5 331 X
46 5 327 T
▲46 5 426 P (BM 218)
945 2 30F
46 5 329 D◇
46 5 683 Z◇◇
40 7 109 H
46 5 742 B
46 8 098 D◇
46 8 100 Q◇
40 7 109 H
945 2 21 S
C
+
−
×
◇
C
◁

BM 218 = 5751450 (20 E/Y)

BM 218 = 5751450 (20 E/Y)

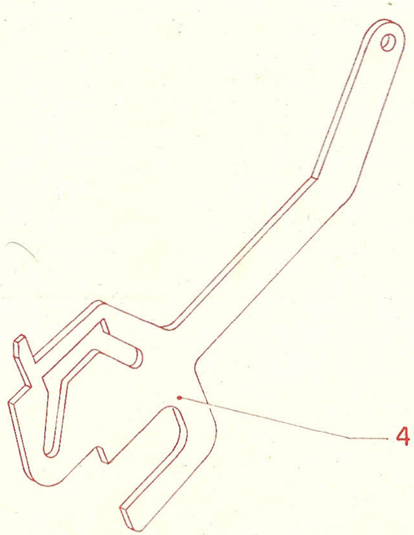
46 5 326 S (BM 218)

	✻	
Frequenza Fréquence Frequency Frequenz Frecuencia Frequencia	Nº denti N. de dents N. of teeth Zähne N. de dientes N. de dentes	Codice Code Code No. Kenn-nummer Código Código
50 Hz	27	46 5 344 C
60 Hz	16	46 5 345 D

BM 221 = 5753550 (20 E/Y)
707063 (U 500/Y)

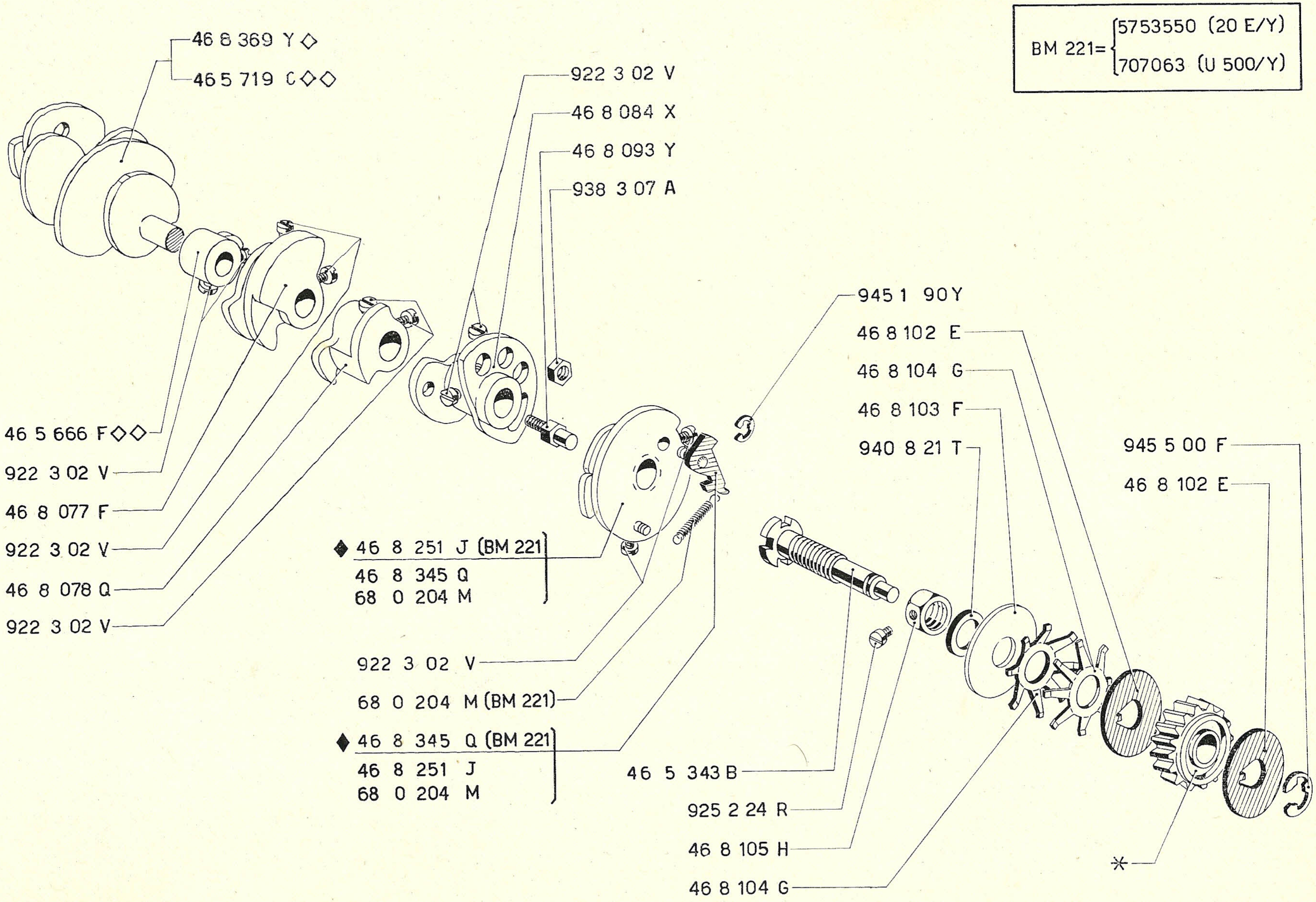
46 8 369 Y ◇
46 5 719 C ◇◇
922 3 02 V
46 8 084 X
46 8 093 Y
938 3 07 A
46 5 666 F ◇◇
922 3 02 V
46 8 077 F
922 3 02 V
46 8 078 Q
922 3 02 V
◆ 46 8 251 J (BM 221)
46 8 345 Q
68 0 204 M
922 3 02 V
68 0 204 M (BM 221)
◆ 46 8 345 Q (BM 221)
46 8 251 J
68 0 204 M
945 1 90 Y
46 8 102 E
46 8 104 G
46 8 103 F
940 8 21 T
945 5 00 F
46 8 102 E
46 5 343 B
925 2 24 R
46 8 105 H
46 8 104 G
*

Scrittura - Segni speciali
Ecriture - Signes spéciaux
Printing - Special signs
Schrift - Besondere Zeichen
Escritura - Signos especiales
Escrita - Sinais especiais

✱	
▲46 6 424 N (5754000)	0
▲46 6 435 R (5754000)	0.
▲46 6 434 Q (5754000)	0,
▲46 9 120 C (5754300)	Pence
▲46 9 1 15 T (5754300)	½
▲46 6 964 T (5754300)	Tens of shillings

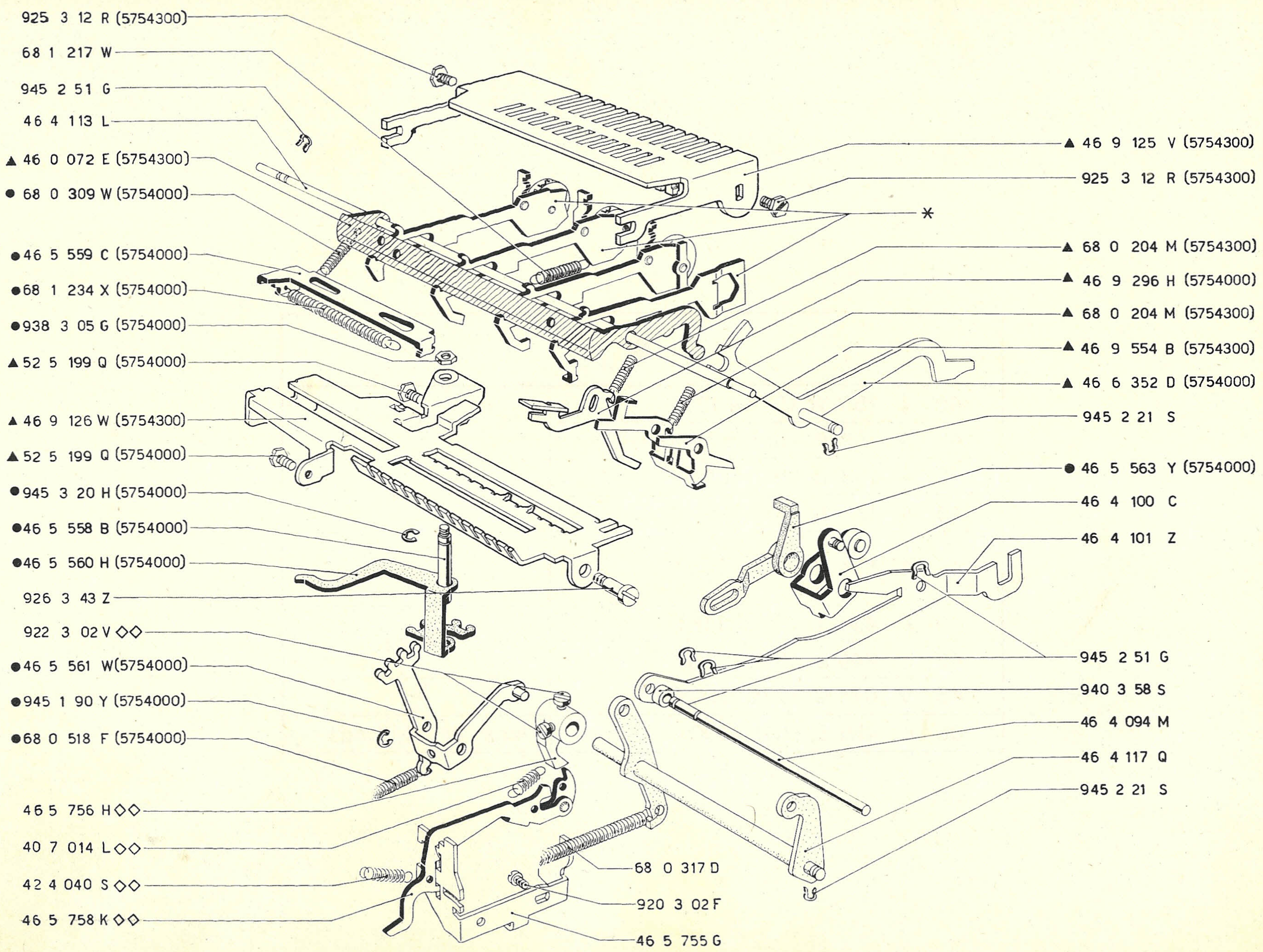
925 3 12 R (5754300)
68 1 217 W
945 2 51 G
46 4 113 L
▲ 46 0 072 E (5754300)
● 68 0 309 W (5754000)
● 46 5 559 C (5754000)
● 68 1 234 X (5754000)
● 938 3 05 G (5754000)
▲ 52 5 199 Q (5754000)
▲ 46 9 126 W (5754300)
▲ 52 5 199 Q (5754000)
● 945 3 20 H (5754000)
● 46 5 558 B (5754000)
● 46 5 560 H (5754000)
926 3 43 Z
922 3 02 V ◇◇
● 46 5 561 W (5754000)
● 945 1 90 Y (5754000)
● 68 0 518 F (5754000)
46 5 756 H ◇◇
40 7 014 L ◇◇
42 4 040 S ◇◇
46 5 758 K ◇◇
▲ 46 9 125 V (5754300)
925 3 12 R (5754300)
*
▲ 68 0 204 M (5754300)
▲ 46 9 296 H (5754000)
▲ 68 0 204 M (5754300)
▲ 46 9 554 B (5754300)
▲ 46 6 352 D (5754000)
945 2 21 S
● 46 5 563 Y (5754000)
46 4 100 C
46 4 101 Z
945 2 51 G
940 3 58 S
46 4 094 M
46 4 117 Q
945 2 21 S
68 0 317 D
920 3 02 F
46 5 755 G

*	
46 4 155 W (5754000)	0
46 4 132 P (Ar.) (5754000)	
46 4 153 U (5754000)	0.
46 4 131 N (Ar.) (5754000)	
46 4 154 V (5754000)	0,
00 8 436 T (5754000)	Pence
46 6 948 B (5754300)	
46 9 074 D (5754300)	½
00 8 435 S (5754000)	Tens of shillings

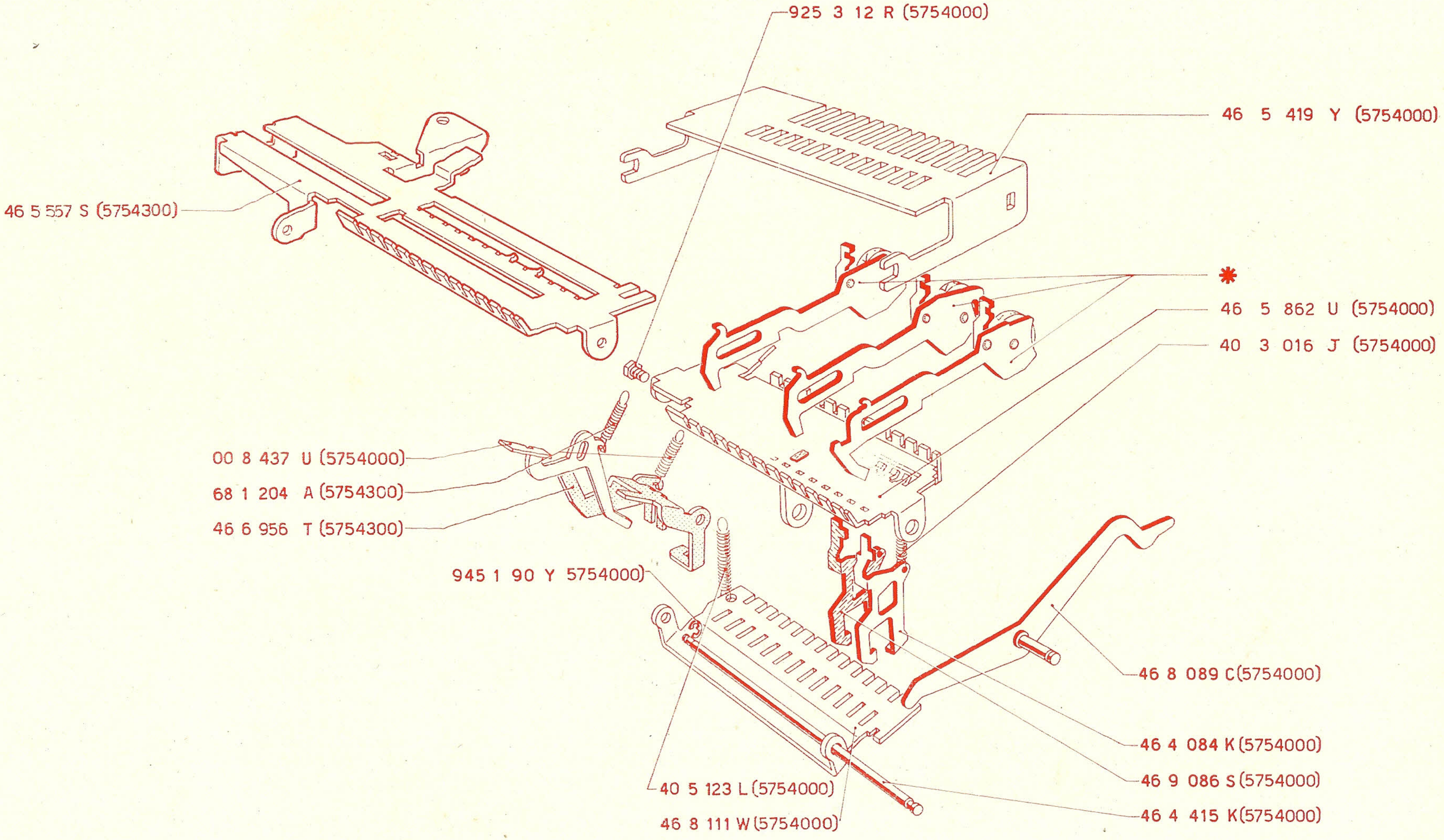
925 3 12 R (5754000)
46 5 419 Y (5754000)
46 5 557 S (5754300)
*
46 5 862 U (5754000)
40 3 016 J (5754000)
00 8 437 U (5754000)
68 1 204 A (5754300)
46 6 956 T (5754300)
945 1 90 Y 5754000)
46 8 089 C(5754000)
46 4 084 K(5754000)
46 9 086 S(5754000)
40 5 123 L(5754000)
46 4 415 K(5754000)
46 8 111 W(5754000)

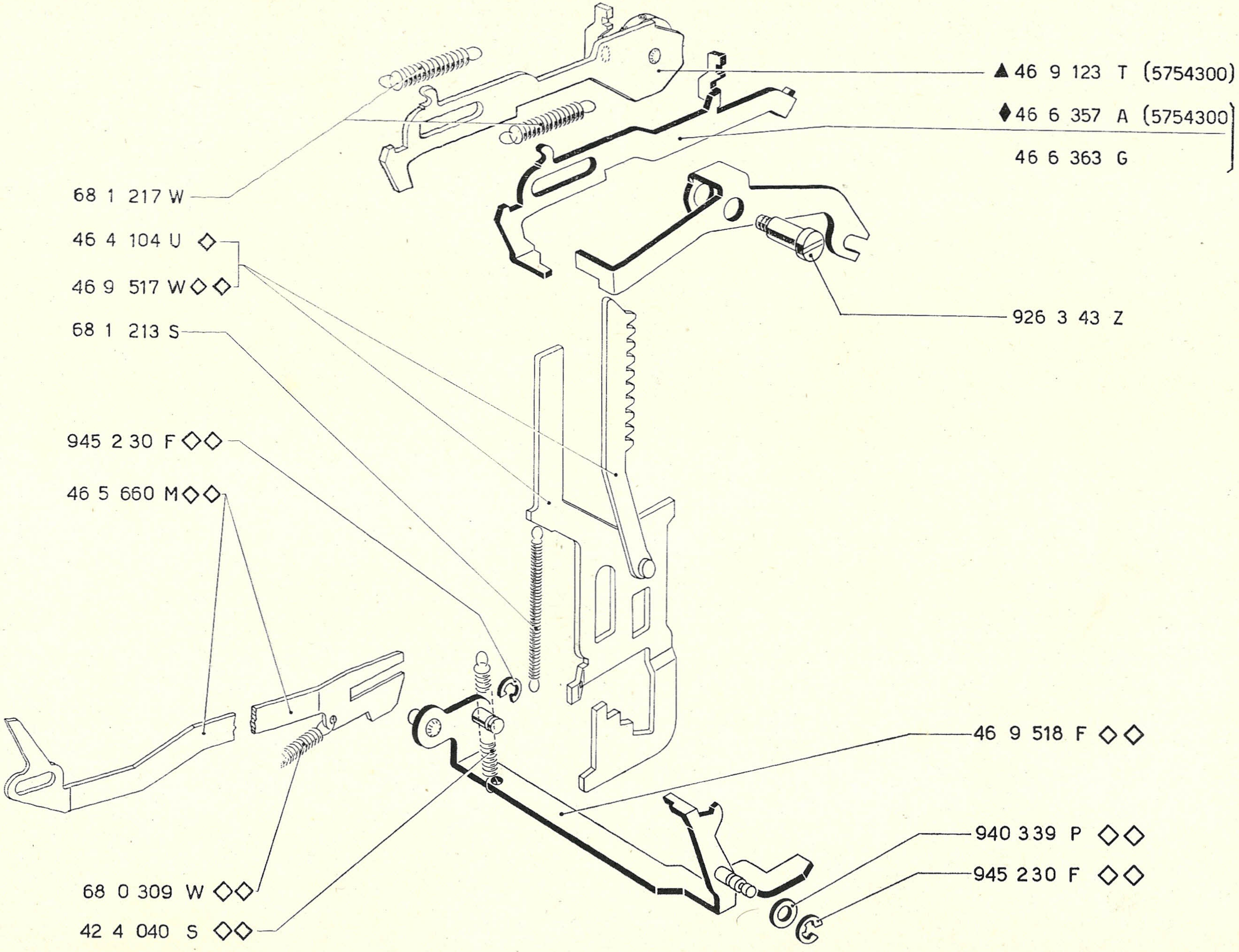
▲46 9 123 T (5754300)
◆46 6 357 A (5754300)
46 6 363 G
68 1 217 W
46 4 104 U ◇
46 9 517 W◇◇
68 1 213 S
926 3 43 Z
945 2 30 F◇◇
46 5 660 M◇◇
46 9 518 F ◇◇
940 339 P ◇◇
945 230 F ◇◇
68 0 309 W ◇◇
42 4 040 S ◇◇

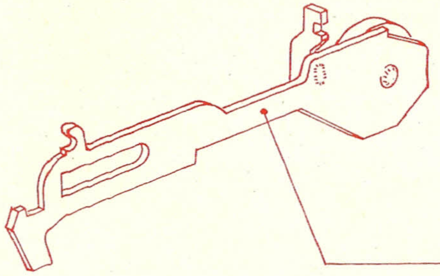

00 8 434 Z (5754000)
46 6 362 F (5754300)

Avanzamento e inversione nastro
Avancement et inversion du ruban
Ribbon advance and reverse
Vorschub des Farbbandes und dessen Umschaltung
Avance e inversión de la cinta
Avançamento e inversão da fita

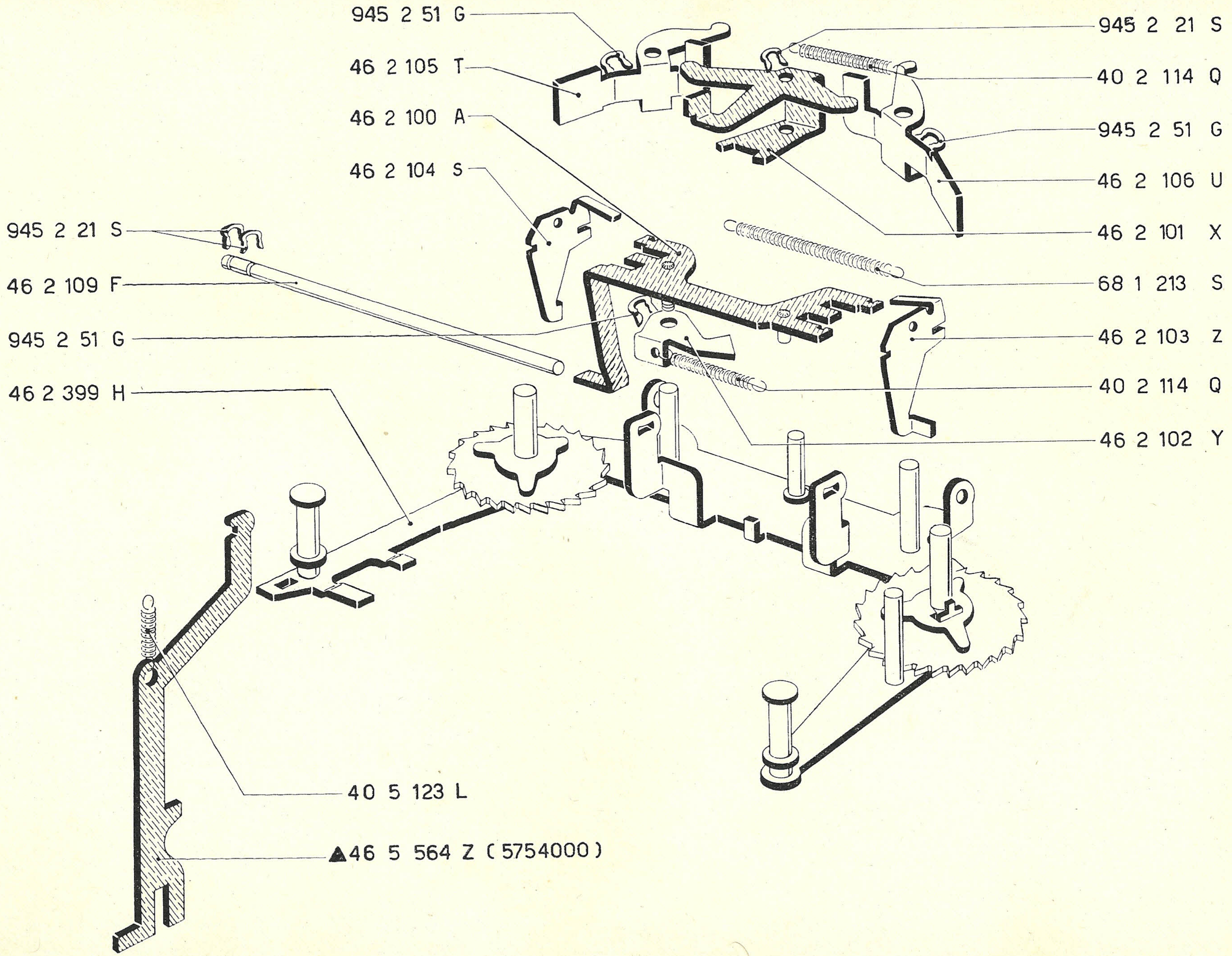
945 2 51 G
46 2 105 T
46 2 100 A
46 2 104 S
945 2 21 S
46 2 109 F
945 2 51 G
46 2 399 H
945 2 21 S
40 2 114 Q
945 2 51 G
46 2 106 U
46 2 101 X
68 1 213 S
46 2 103 Z
40 2 114 Q
46 2 102 Y
40 5 123 L
▲46 5 564 Z (5754000)

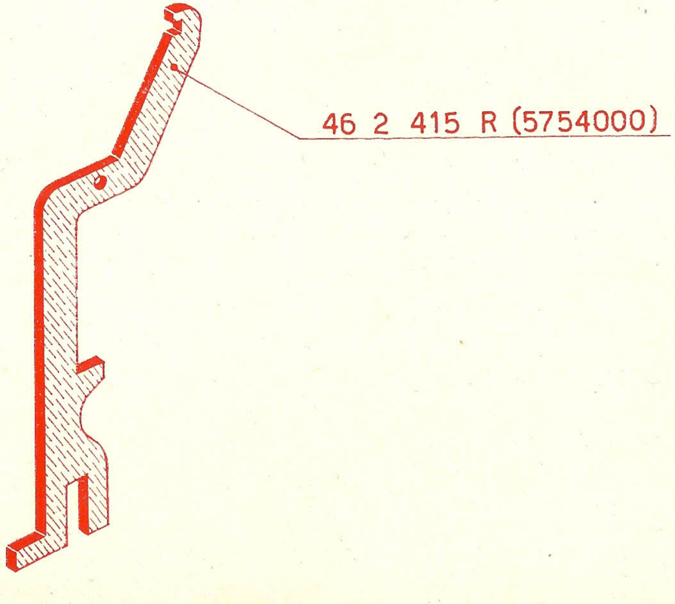
46 2 415 R (5754000)

Rullo
Cylindre
Platen
Walze
Rodillo
Rôlo

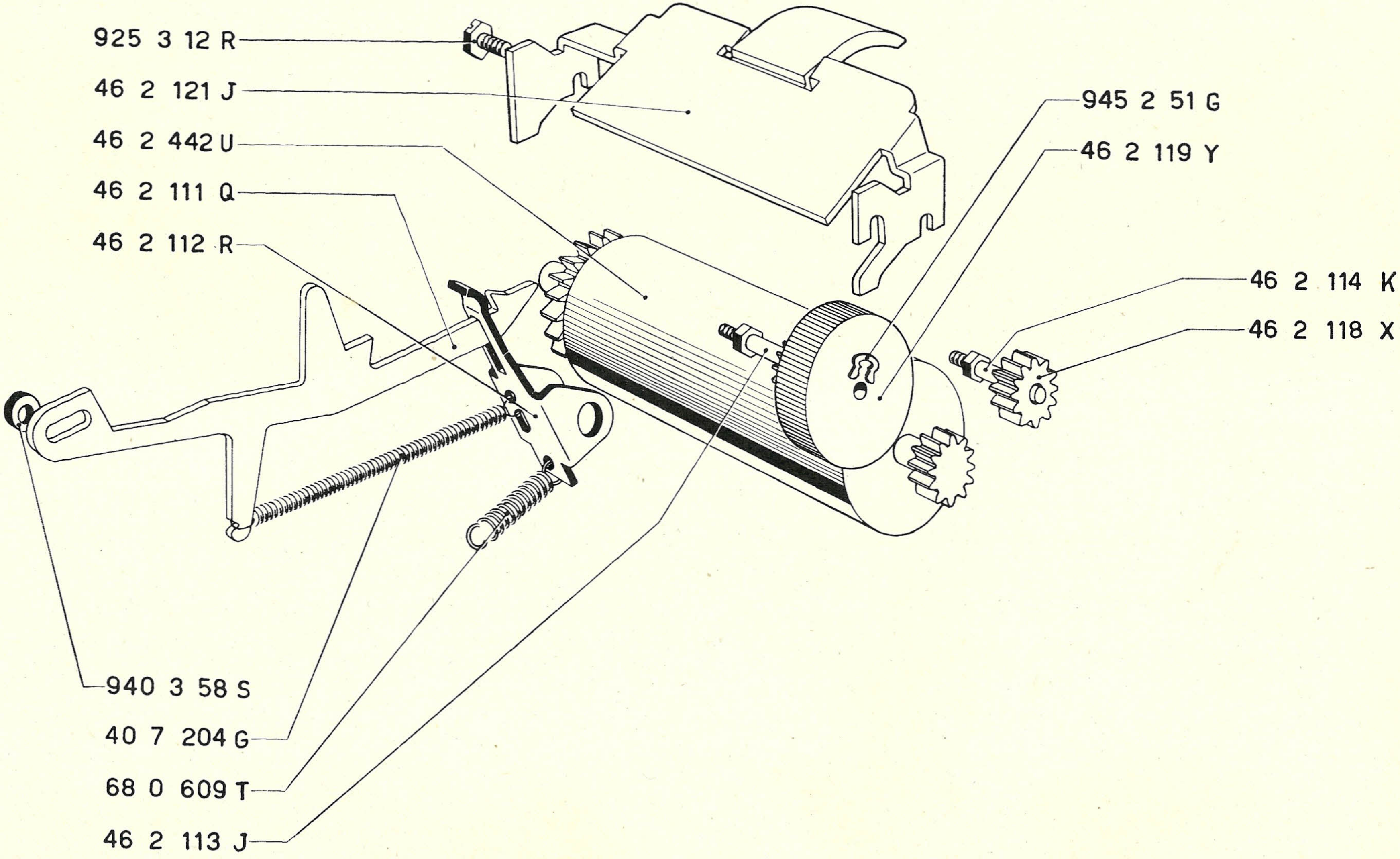
925 3 12 R
46 2 121 J
46 2 442 U
46 2 111 Q
46 2 112 R
945 2 51 G
46 2 119 Y
46 2 114 K
46 2 118 X
940 3 58 S
40 7 204 G
68 0 609 T
46 2 113 J

Cinematici della moltiplicazione
Cinématiques de la multiplication
Multiplication mechanism
Getriebe der Multiplikation
Cinemáticos de la multiplicación
Cinemático de multiplicação

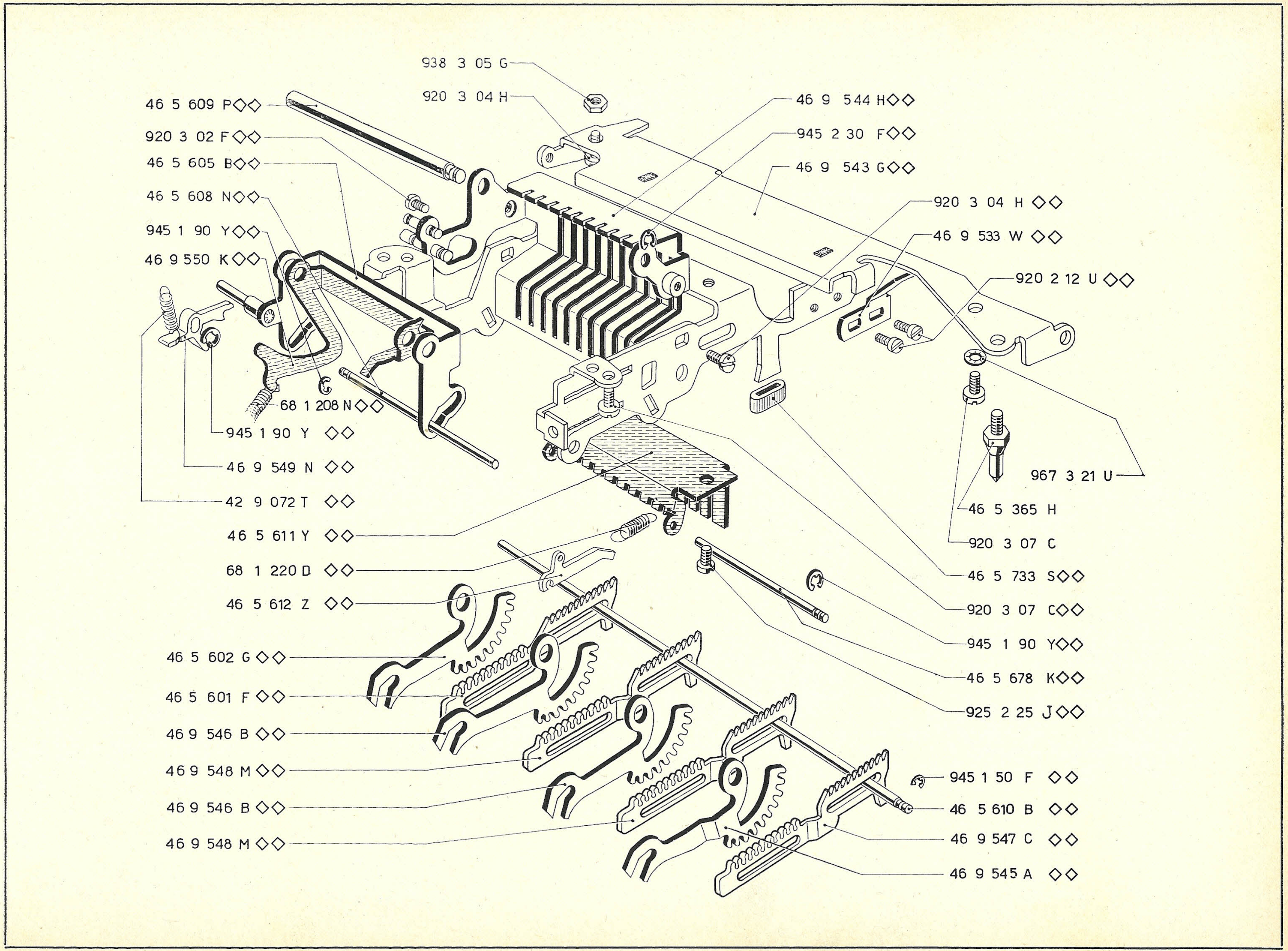
938 3 05 G
920 3 04 H
46 5 609 P◇◇
920 3 02 F◇◇
46 5 605 B◇◇
46 5 608 N◇◇
945 1 90 Y◇◇
46 9 550 K◇◇
46 9 544 H◇◇
945 2 30 F◇◇
46 9 543 G◇◇
920 3 04 H ◇◇
46 9 533 W ◇◇
920 2 12 U ◇◇
68 1 208 N◇◇
945 1 90 Y ◇◇
46 9 549 N ◇◇
42 9 072 T ◇◇
46 5 611 Y ◇◇
68 1 220 D ◇◇
46 5 612 Z ◇◇
967 3 21 U
46 5 365 H
920 3 07 C
46 5 733 S◇◇
920 3 07 C◇◇
945 1 90 Y◇◇
46 5 678 K◇◇
925 2 25 J◇◇
46 5 602 G ◇◇
46 5 601 F ◇◇
46 9 546 B ◇◇
46 9 548 M ◇◇
46 9 546 B ◇◇
46 9 548 M ◇◇
945 1 50 F ◇◇
46 5 610 B ◇◇
46 9 547 C ◇◇
46 9 545 A ◇◇

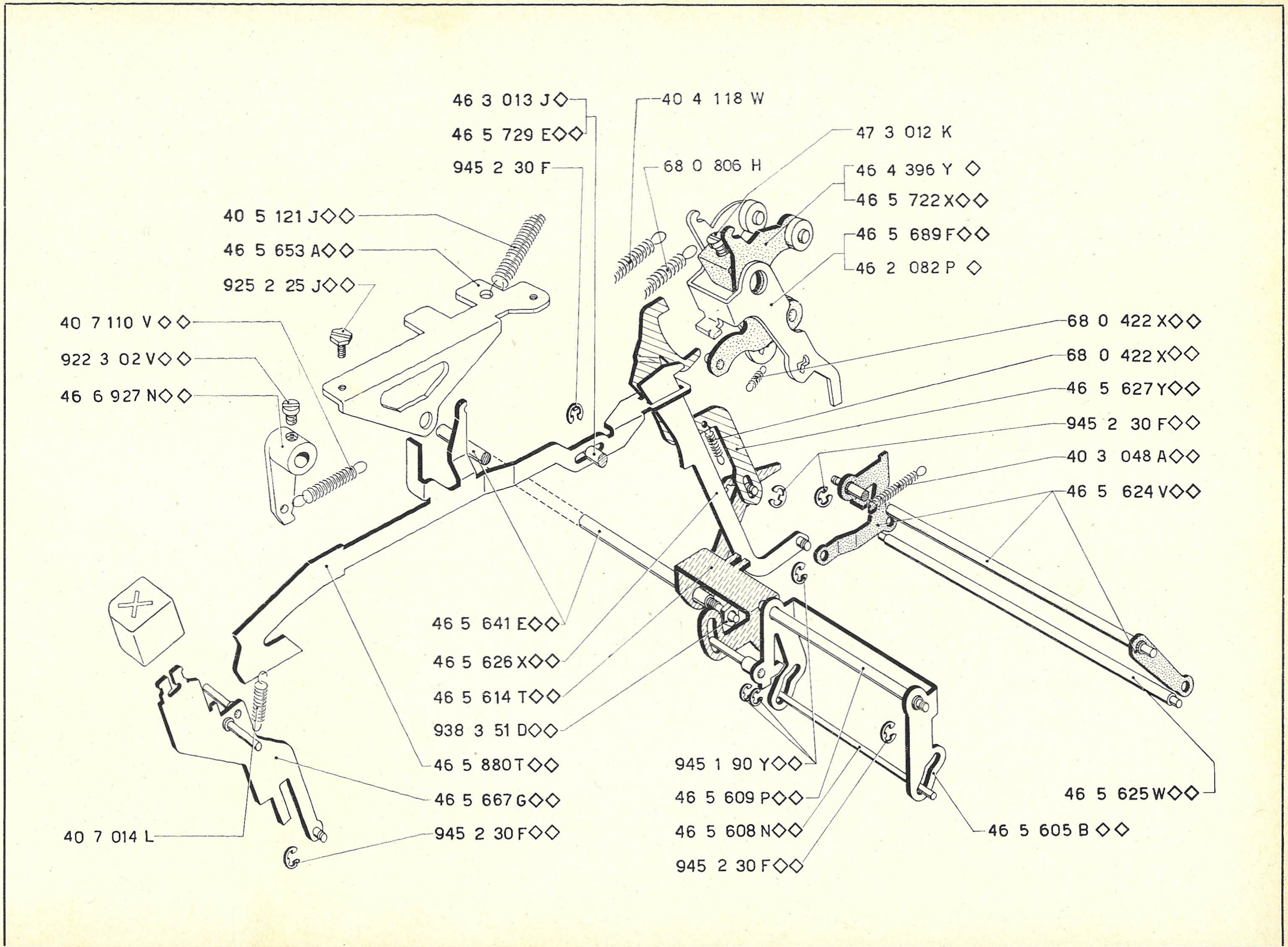
46 3 013 J◇
46 5 729 E◇◇
945 2 30 F
40 4 118 W
47 3 012 K
68 0 806 H
46 4 396 Y ◇
46 5 722 X◇◇
46 5 689 F◇◇
46 2 082 P ◇
40 5 121 J◇◇
46 5 653 A◇◇
925 2 25 J◇◇
40 7 110 V◇◇
922 3 02 V◇◇
46 6 927 N◇◇
68 0 422 X◇◇
68 0 422 X◇◇
46 5 627 Y◇◇
945 2 30 F◇◇
40 3 048 A◇◇
46 5 624 V◇◇
X
46 5 641 E◇◇
46 5 626 X◇◇
46 5 614 T◇◇
938 3 51 D◇◇
46 5 880 T◇◇
46 5 667 G◇◇
40 7 014 L
945 2 30 F◇◇
945 1 90 Y◇◇
46 5 609 P◇◇
46 5 608 N◇◇
945 2 30 F◇◇
46 5 625 W◇◇
46 5 605 B ◇◇

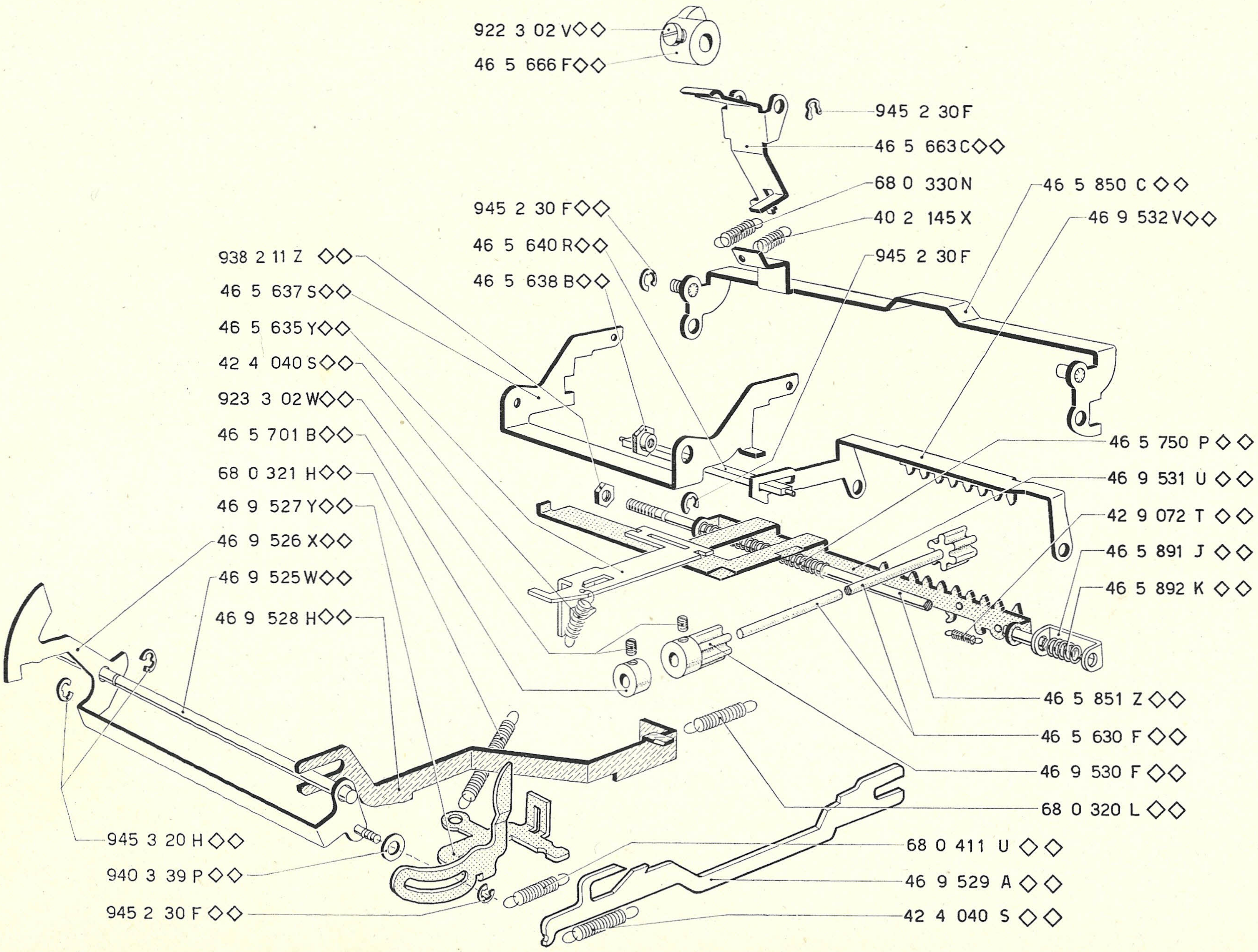
922 3 02 V◇◇
46 5 666 F◇◇
945 2 30 F
46 5 663 C◇◇
68 0 330 N
40 2 145 X
945 2 30 F
46 5 850 C ◇◇
46 9 532 V◇◇
945 2 30 F◇◇
46 5 640 R◇◇
46 5 638 B◇◇
938 2 11 Z ◇◇
46 5 637 S◇◇
46 5 635 Y◇◇
42 4 040 S◇◇
923 3 02 W◇◇
46 5 701 B◇◇
68 0 321 H◇◇
46 9 527 Y◇◇
46 9 526 X◇◇
46 9 525 W◇◇
46 9 528 H◇◇
46 5 750 P ◇◇
46 9 531 U ◇◇
42 9 072 T ◇◇
46 5 891 J ◇◇
46 5 892 K ◇◇
46 5 851 Z ◇◇
46 5 630 F ◇◇
46 9 530 F ◇◇
68 0 320 L ◇◇
68 0 411 U ◇◇
46 9 529 A ◇◇
42 4 040 S ◇◇
945 3 20 H ◇◇
940 3 39 P ◇◇
945 2 30 F ◇◇

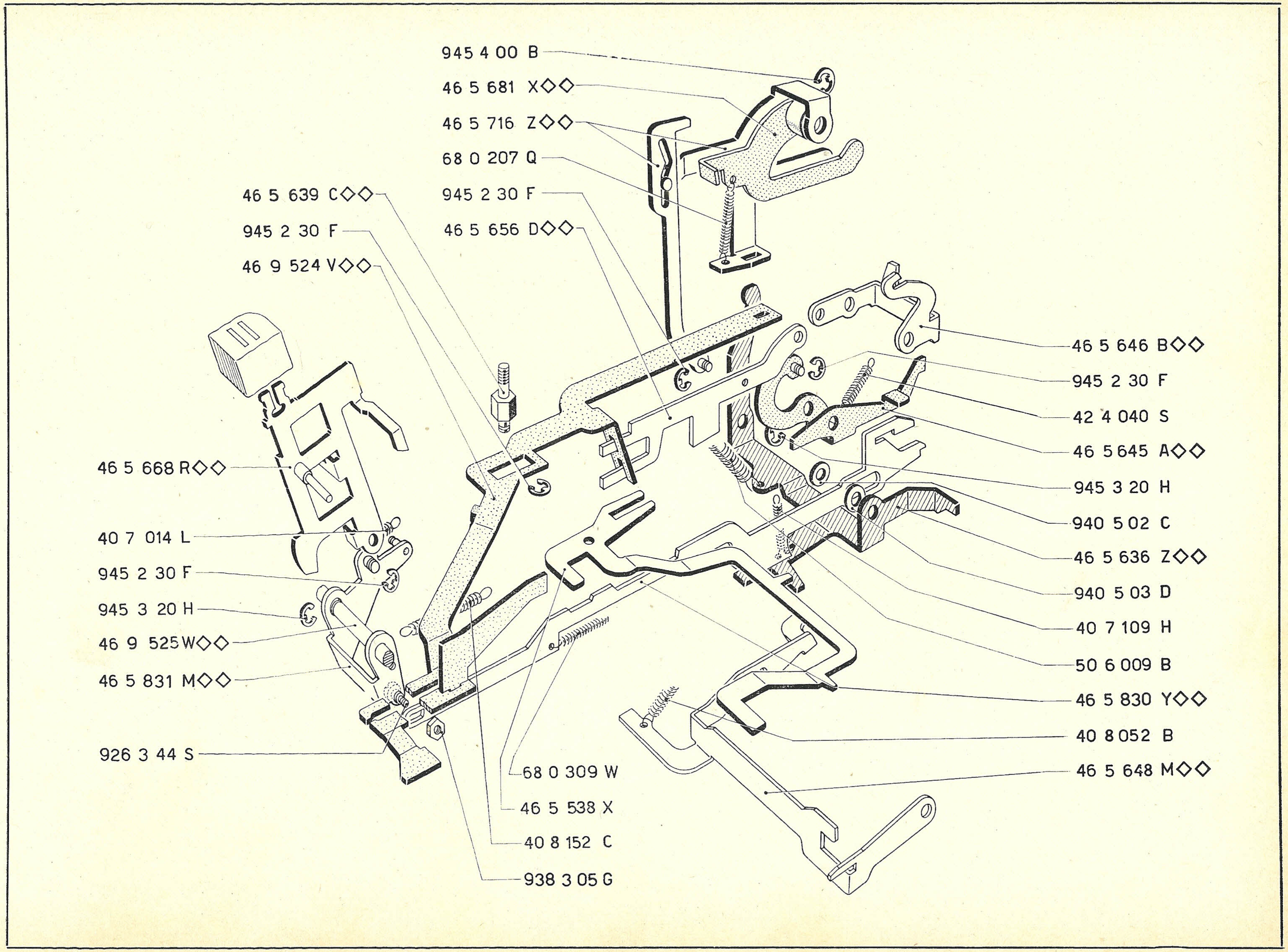
945 4 00 B
46 5 681 X◇◇
46 5 716 Z◇◇
68 0 207 Q
945 2 30 F
46 5 656 D◇◇
46 5 639 C◇◇
945 2 30 F
46 9 524 V◇◇
46 5 668 R◇◇
40 7 014 L
945 2 30 F
945 3 20 H
46 9 525 W◇◇
46 5 831 M◇◇
926 3 44 S
46 5 646 B◇◇
945 2 30 F
42 4 040 S
46 5 645 A◇◇
945 3 20 H
940 5 02 C
46 5 636 Z◇◇
940 5 03 D
40 7 109 H
50 6 009 B
46 5 830 Y◇◇
40 8 052 B
46 5 648 M◇◇
68 0 309 W
46 5 538 X
40 8 152 C
938 3 05 G

Totale automatico
Total automatique
Automatic total
Automatische Hauptsumme
Total automático
Total automático

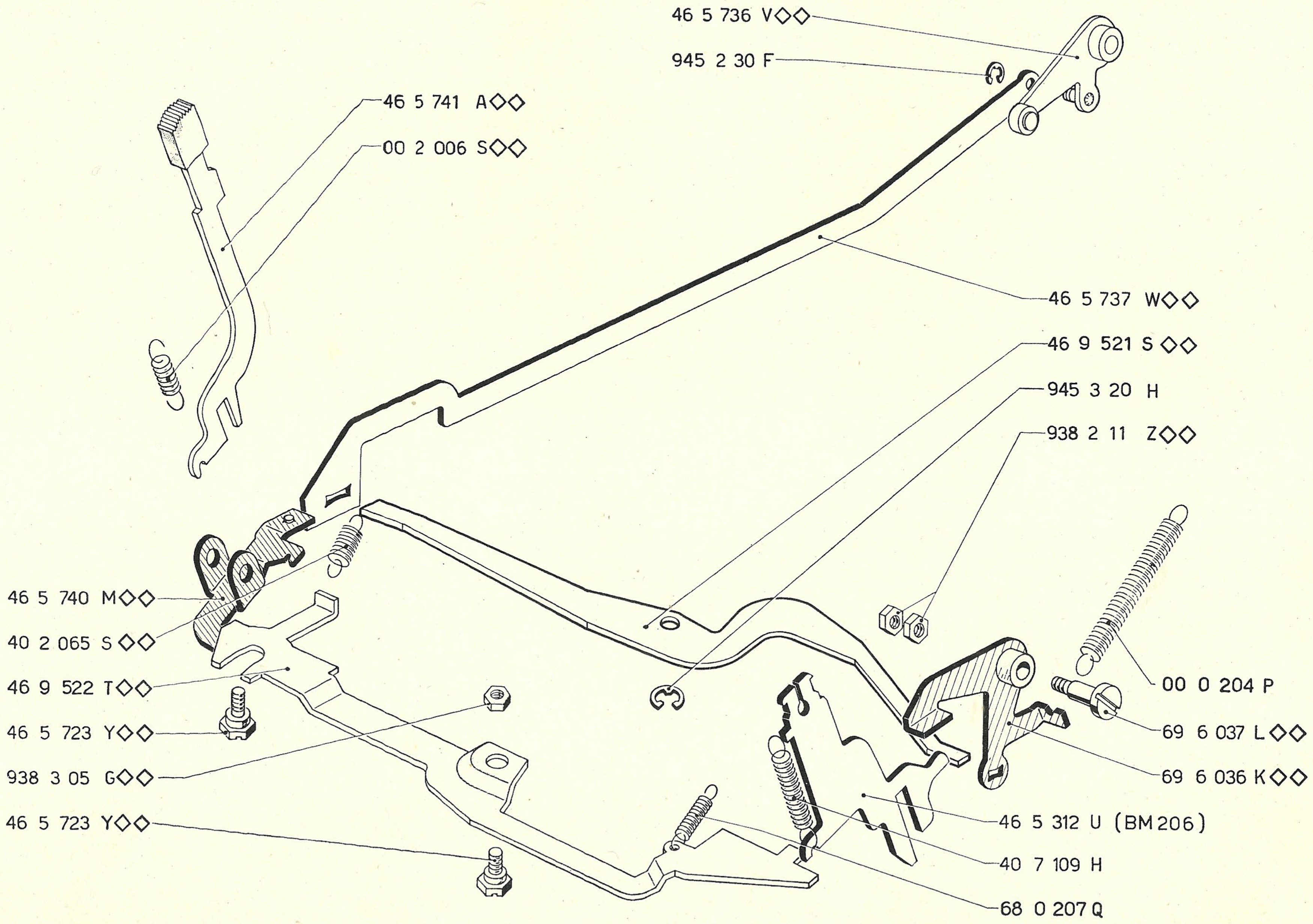
46 5 736 V◇◇
945 2 30 F
46 5 741 A◇◇
00 2 006 S◇◇
46 5 737 W◇◇
46 9 521 S ◇◇
945 3 20 H
938 2 11 Z◇◇
46 5 740 M◇◇
40 2 065 S ◇◇
46 9 522 T◇◇
46 5 723 Y◇◇
938 3 05 G◇◇
46 5 723 Y◇◇
00 0 204 P
69 6 037 L◇◇
69 6 036 K◇◇
46 5 312 U (BM206)
40 7 109 H
68 0 207 Q

Parti speciali per Sterlina Modello 71
Pièces spéciales pour Sterling Modèle 71
Special parts for Sterling Model 71
Spezialteile für Sterling Modell 71
Piezas especiales para Esterlina Modelo 71
Peças especiais para Esterlina Modelo 71

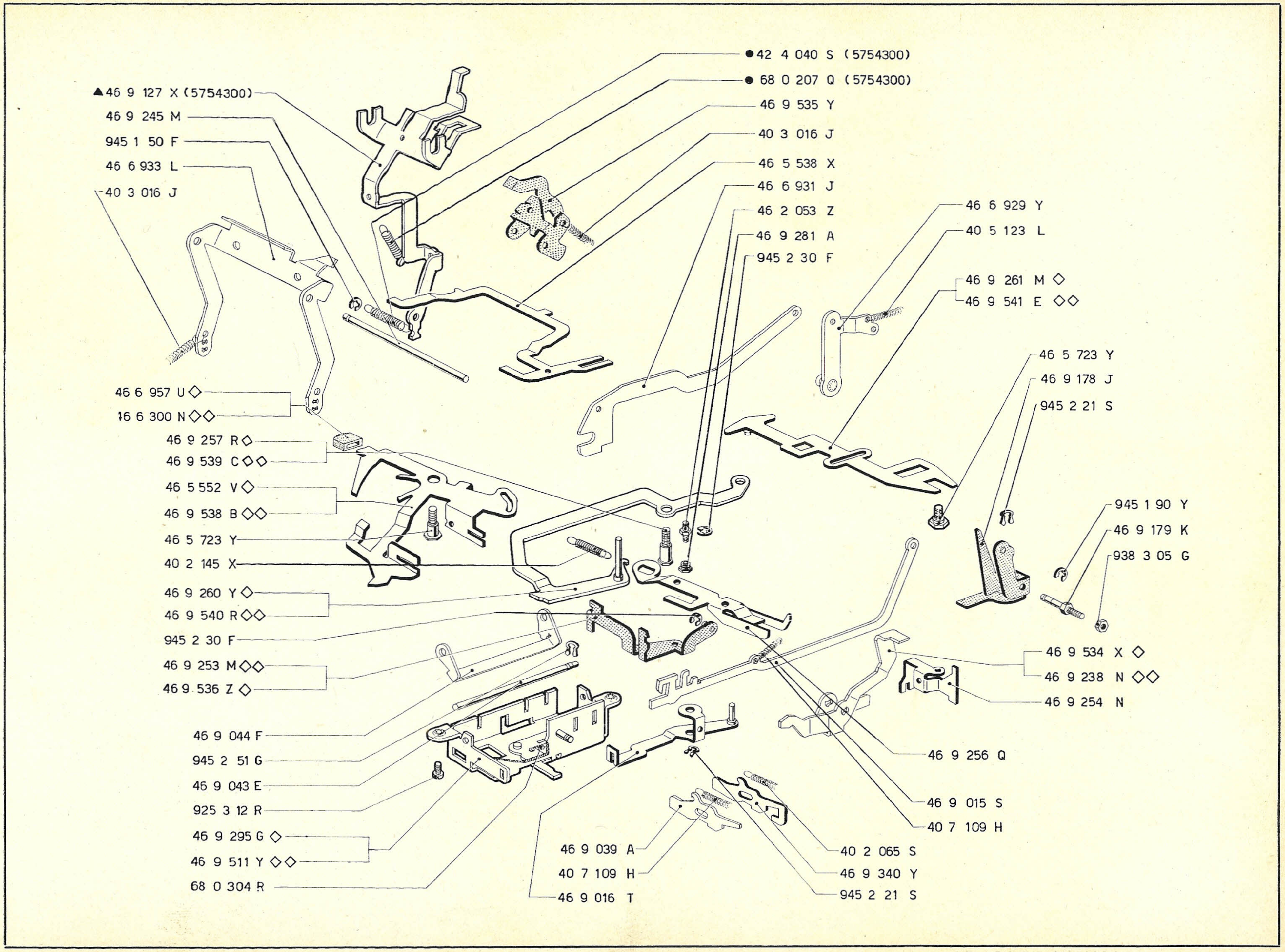
●42 4 040 S (5754300)
● 68 0 207 Q (5754300)
▲46 9 127 X (5754300)
46 9 535 Y
46 9 245 M
40 3 016 J
945 1 50 F
46 5 538 X
46 6 933 L
46 6 931 J
40 3 016 J
46 2 053 Z
46 9 281 A
945 2 30 F
46 6 929 Y
40 5 123 L
46 9 261 M ◇
46 9 541 E ◇◇
46 5 723 Y
46 9 178 J
945 2 21 S
46 6 957 U ◇
46 6 300 N ◇◇
46 9 257 R ◇
46 9 539 C ◇◇
46 5 552 V ◇
46 9 538 B ◇◇
46 5 723 Y
40 2 145 X
945 1 90 Y
46 9 179 K
938 3 05 G
46 9 260 Y ◇
46 9 540 R ◇◇
945 2 30 F
46 9 253 M ◇◇
46 9 536 Z ◇
46 9 534 X ◇
46 9 238 N ◇◇
46 9 254 N
46 9 044 F
945 2 51 G
46 9 043 E
925 3 12 R
46 9 295 G ◇
46 9 511 Y ◇◇
68 0 304 R
46 9 256 Q
46 9 015 S
40 7 109 H
46 9 039 A
40 7 109 H
46 9 016 T
40 2 065 S
46 9 340 Y
945 2 21 S

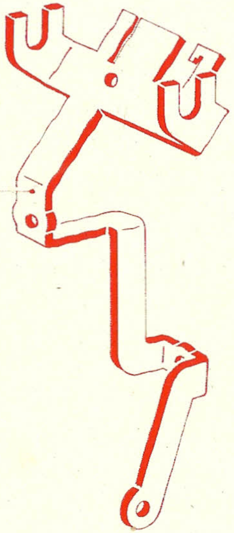
46 9 292 D (5754300)

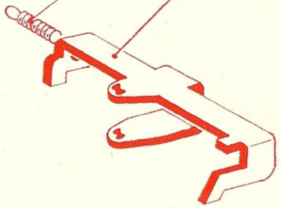
40 7 109 H (5754300)
46 9 291 C (5754300)

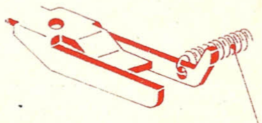
40 7 110 V (5754300)

Motori per Elettrosumma e Multisumma 20
Moteurs pour Elettrosumma et Multisumma 20
Motors for Elettrosumma and Multisumma 20
Motor für Elettrosumma und Multisumma 20
Motores para Elettrosumma y Multisumma 20
Motores para Elettrosumma e Multisumma 20

<table>
<tr><th colspan="5">✱</th></tr>
<tr><th>TIPO
TYPE
TYPE
TYP
TIPO
TIPO</th><th>CARATTERISTICHE
CARACTERISTIQUES
SPECIFICATIONS
KENNZEICHEN
CARACTERISTICAS
CARACTERISTICAS</th><th>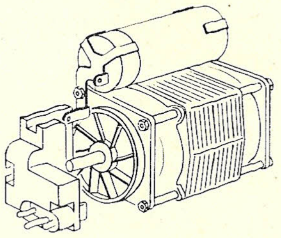</th><th>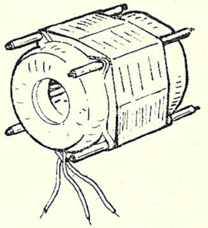</th><th>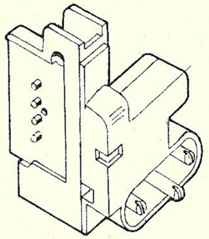</th></tr>
<tr><td>1</td><td>220 V - 50Hz</td><td>46 5 088 Y</td><td>46 5 069 C</td><td>46 5 109 A</td></tr>
<tr><td>2</td><td>110/220V-50Hz</td><td>46 5 085 M</td><td>46 5 071 W</td><td>46 5 110 W</td></tr>
<tr><td>4</td><td>110/220V-60Hz</td><td>46 5 086 N</td><td>46 5 070 H</td><td>46 5 110 W</td></tr>
<tr><td>6</td><td>115 V - 60 Hz</td><td>46 5 087 P</td><td>46 5 068 B</td><td>46 5 111 K</td></tr>
<tr><td>8</td><td>100 V- 50 Hz</td><td>46 5 100 D</td><td>46 5 103 U</td><td>46 5 111 K</td></tr>
<tr><td>K</td><td>220 V- 50 Hz (✱)</td><td>46 5 141 Z</td><td>46 5 069 C</td><td>46 5 077 U</td></tr>
</table>

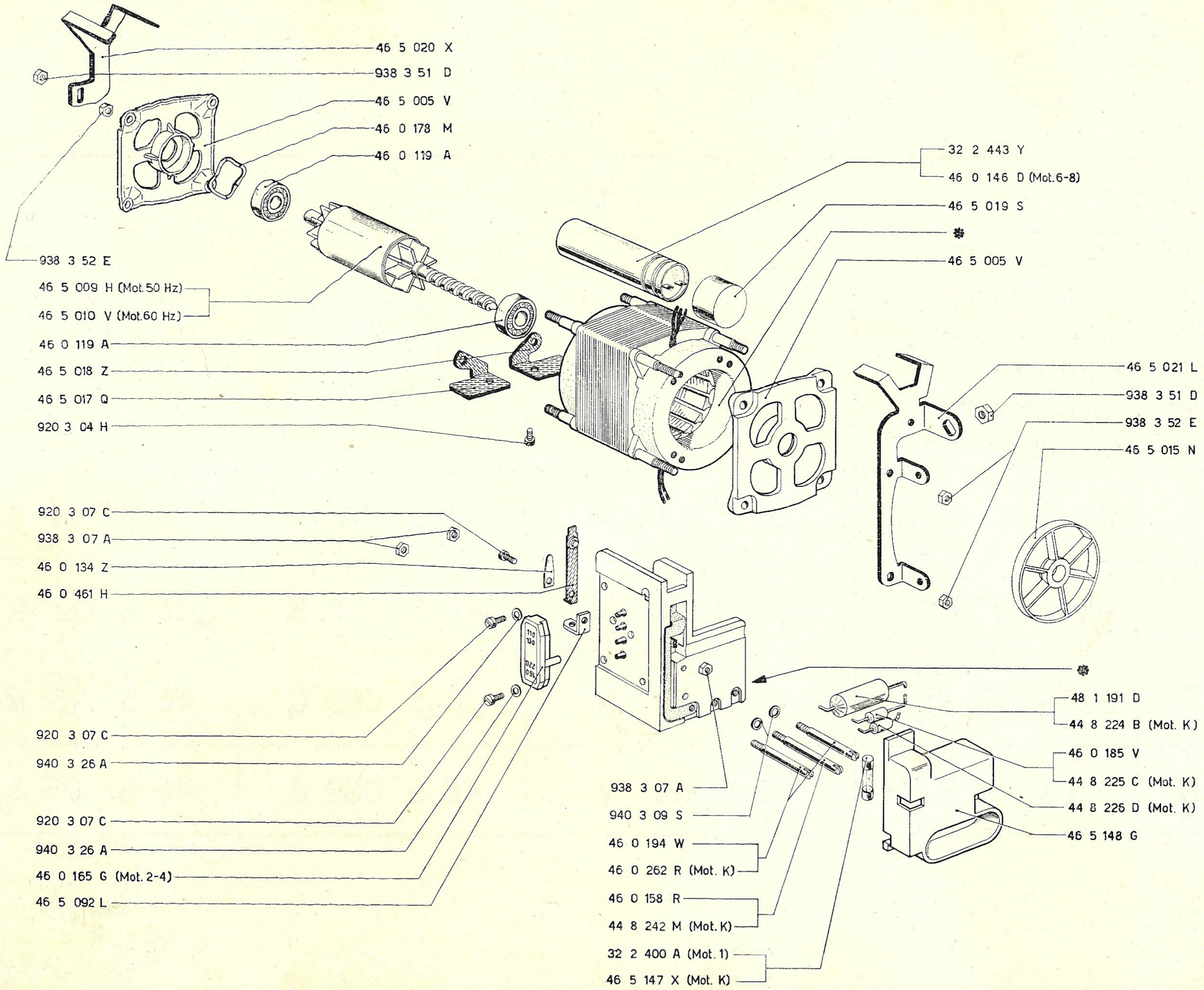
46 5 020 X
938 3 51 D
46 5 005 V
46 0 178 M
46 0 119 A
938 3 52 E
46 5 009 H (Mot. 50 Hz)
46 5 010 V (Mot. 60 Hz)
46 0 119 A
46 5 018 Z
46 5 017 Q
920 3 04 H
32 2 443 Y
46 0 146 D (Mot. 6-8)
46 5 019 S
✽
46 5 005 V
46 5 021 L
938 3 51 D
938 3 52 E
46 5 015 N
920 3 07 C
938 3 07 A
46 0 134 Z
46 0 461 H
110
130
220
160
920 3 07 C
940 3 26 A
920 3 07 C
940 3 26 A
46 0 165 G (Mot. 2-4)
46 5 092 L
✽
48 1 191 D
44 8 224 B (Mot. K)
46 0 185 V
44 8 225 C (Mot. K)
44 8 226 D (Mot. K)
46 5 148 G
938 3 07 A
940 3 09 S
46 0 194 W
46 0 262 R (Mot. K)
46 0 158 R
44 8 242 M (Mot. K)
32 2 400 A (Mot. 1)
46 5 147 X (Mot. K)

*				
TIPO TYPE TYPE TYP TIPO TIPO	CARATTERISTICHE CARACTERISTIQUES SPECIFICATIONS KENNZEICHEN CARACTERISTICAS CARACTERISTICAS	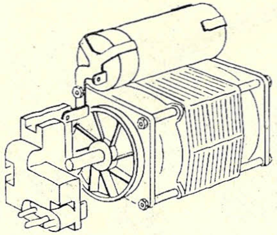	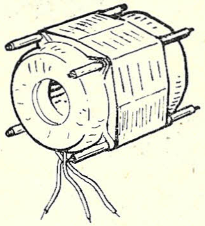	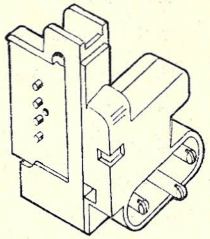
5	110/220V-50 Hz	46 5 113 M	46 5 119 T	46 5 124 Q
7	115 V - 60 Hz	46 5 108 H	46 5 068 B	46 5 112 L
T	220 V - 50 Hz	46 5 122 N	46 5 069 C	46 5 125 R
R	220 V - 50 Hz (*)	46 5 145 V	46 5 069 C	46 5 075 S

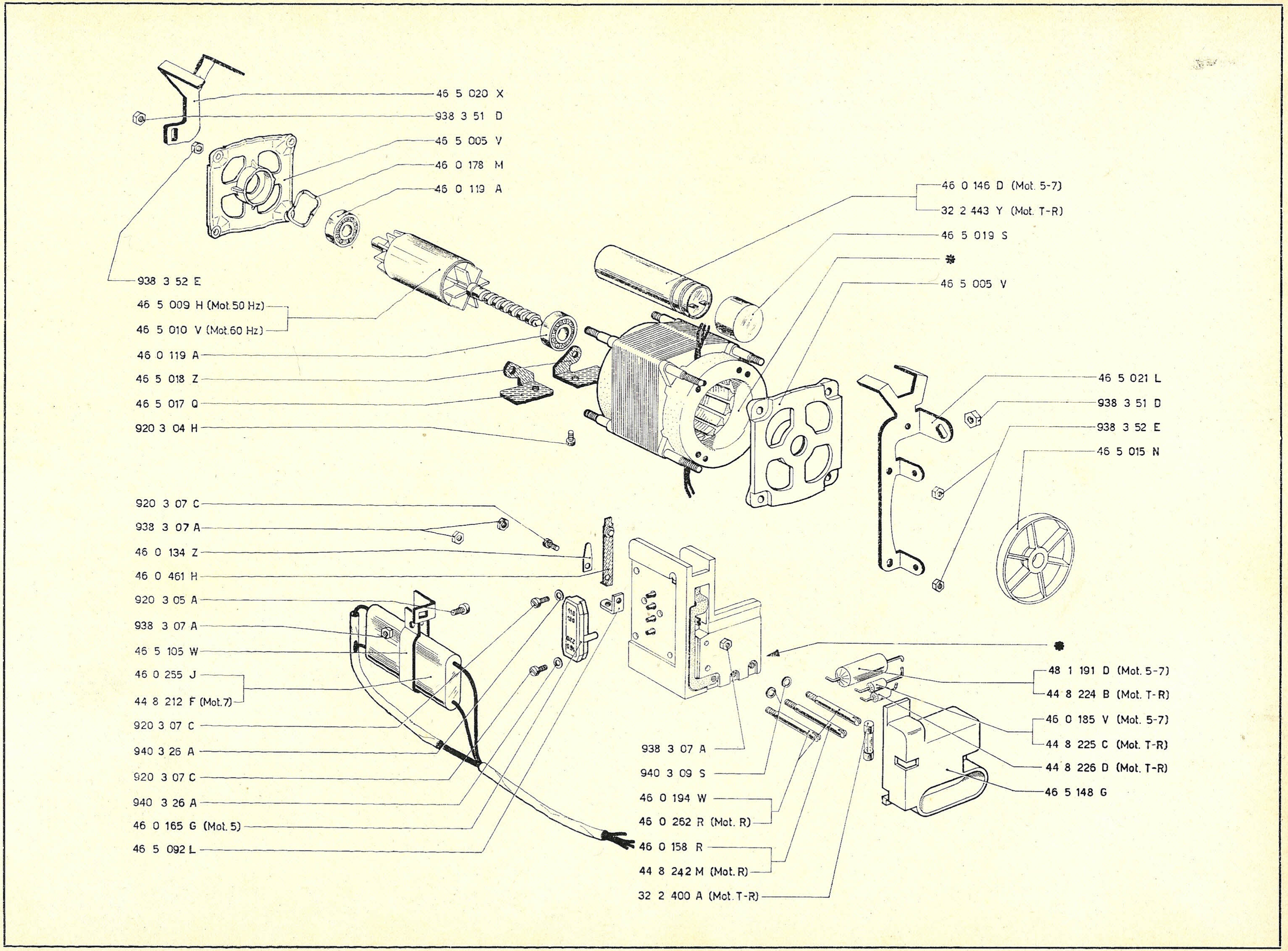
46 5 020 X
938 3 51 D
46 5 005 V
46 0 178 M
46 0 119 A
46 0 146 D (Mot. 5-7)
32 2 443 Y (Mot. T-R)
46 5 019 S
*
46 5 005 V
938 3 52 E
46 5 009 H (Mot.50 Hz)
46 5 010 V (Mot.60 Hz)
46 0 119 A
46 5 018 Z
46 5 017 Q
920 3 04 H
46 5 021 L
938 3 51 D
938 3 52 E
46 5 015 N
920 3 07 C
938 3 07 A
46 0 134 Z
46 0 461 H
920 3 05 A
938 3 07 A
46 5 105 W
46 0 255 J
44 8 212 F (Mot.7)
920 3 07 C
940 3 26 A
920 3 07 C
940 3 26 A
46 0 165 G (Mot. 5)
46 5 092 L
*
48 1 191 D (Mot. 5-7)
44 8 224 B (Mot. T-R)
46 0 185 V (Mot. 5-7)
44 8 225 C (Mot. T-R)
44 8 226 D (Mot. T-R)
46 5 148 G
938 3 07 A
940 3 09 S
46 0 194 W
46 0 262 R (Mot. R)
46 0 158 R
44 8 242 M (Mot. R)
32 2 400 A (Mot. T-R)

Summa Prima 20 Oraria
Parti aggiunte o sostituite rispetto alla Summa Prima 20
Summa Prima 20 Horaire
Pièces adjointes ou remplacées par rapport à la Summa Prima 20
Summa Prima 20 Oraria
Added or replaced parts in relation to Summa Prima 20
Summa Prima 20 Oraria
Hinzugefügte oder ersetzte Teile in Bezug auf Summa Prima 20
Summa Prima 20 Oraria
Piezas añadidas o substituidas respecto a la Summa Prima 20
Summa Prima 20 Oraria
Peças adjuntas o sostituidas respeito a Summa Prima 20

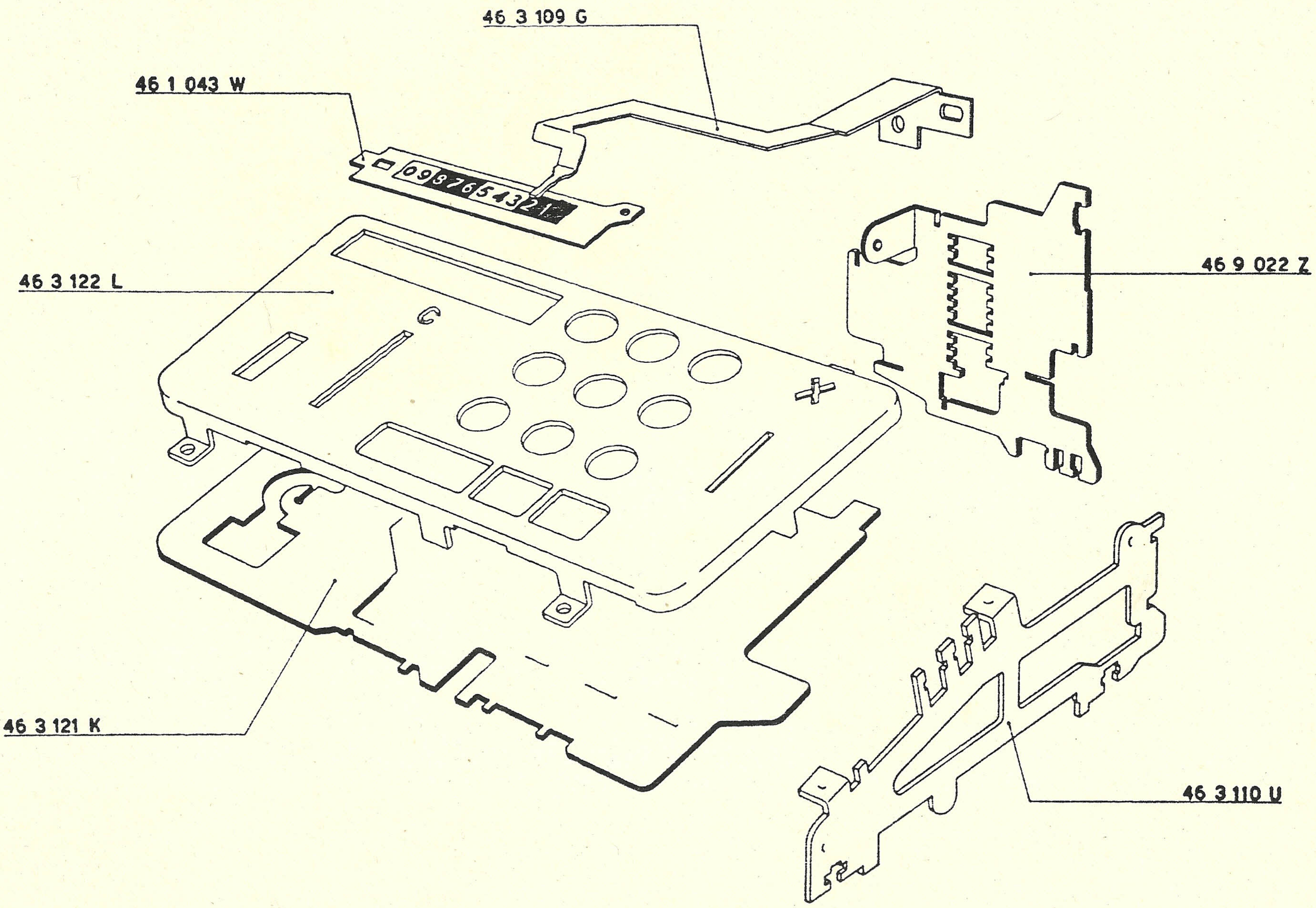
46 3 109 G
46 1 043 W
0 9 8 7 6 5 4 3 2 1
46 3 122 L
C
46 9 022 Z
46 3 121 K
46 3 110 U

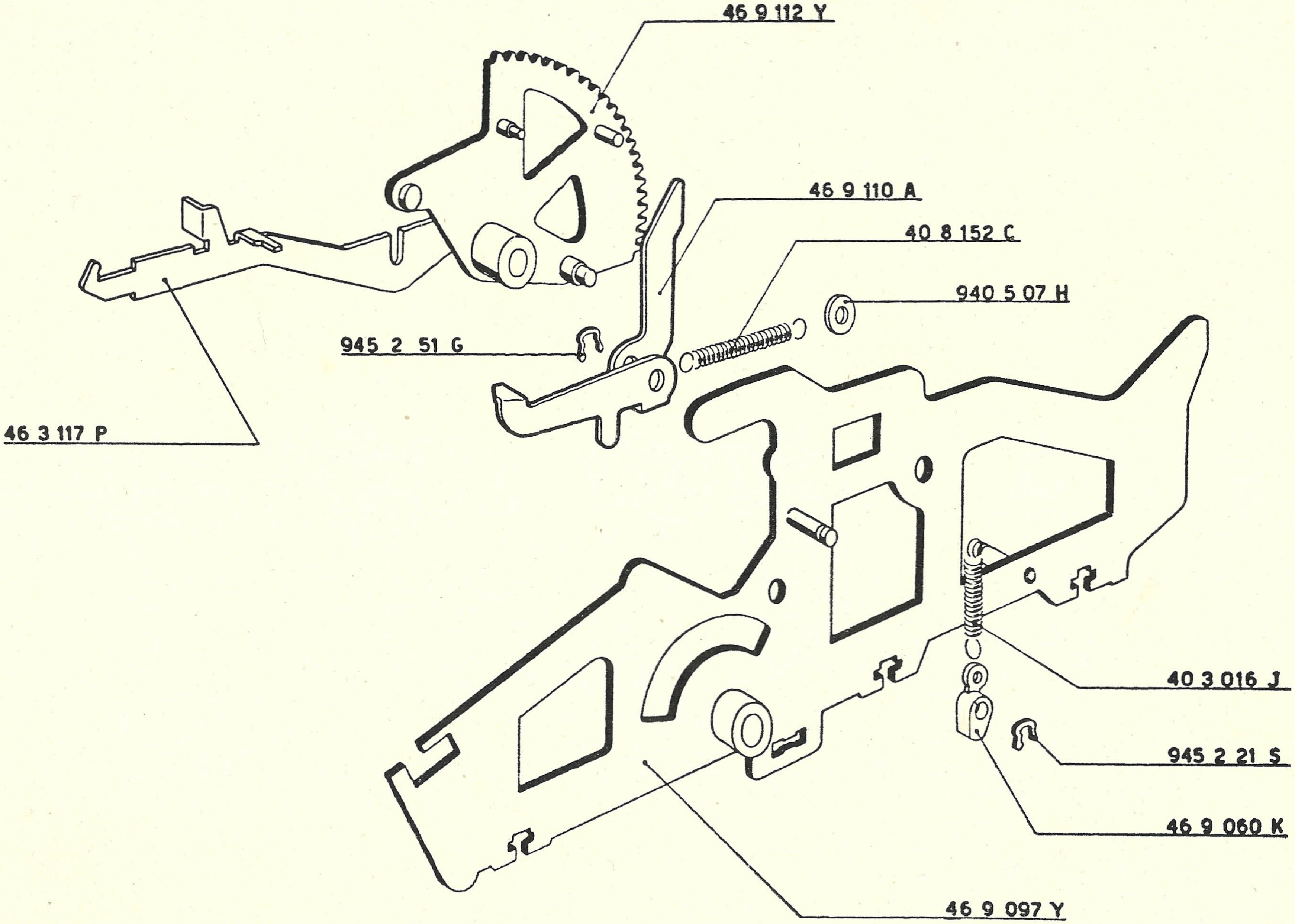
46 9 112 Y
46 9 110 A
40 8 152 C
940 5 07 H
945 2 51 G
46 3 117 P
40 3 016 J
945 2 21 S
46 9 060 K
46 9 097 Y

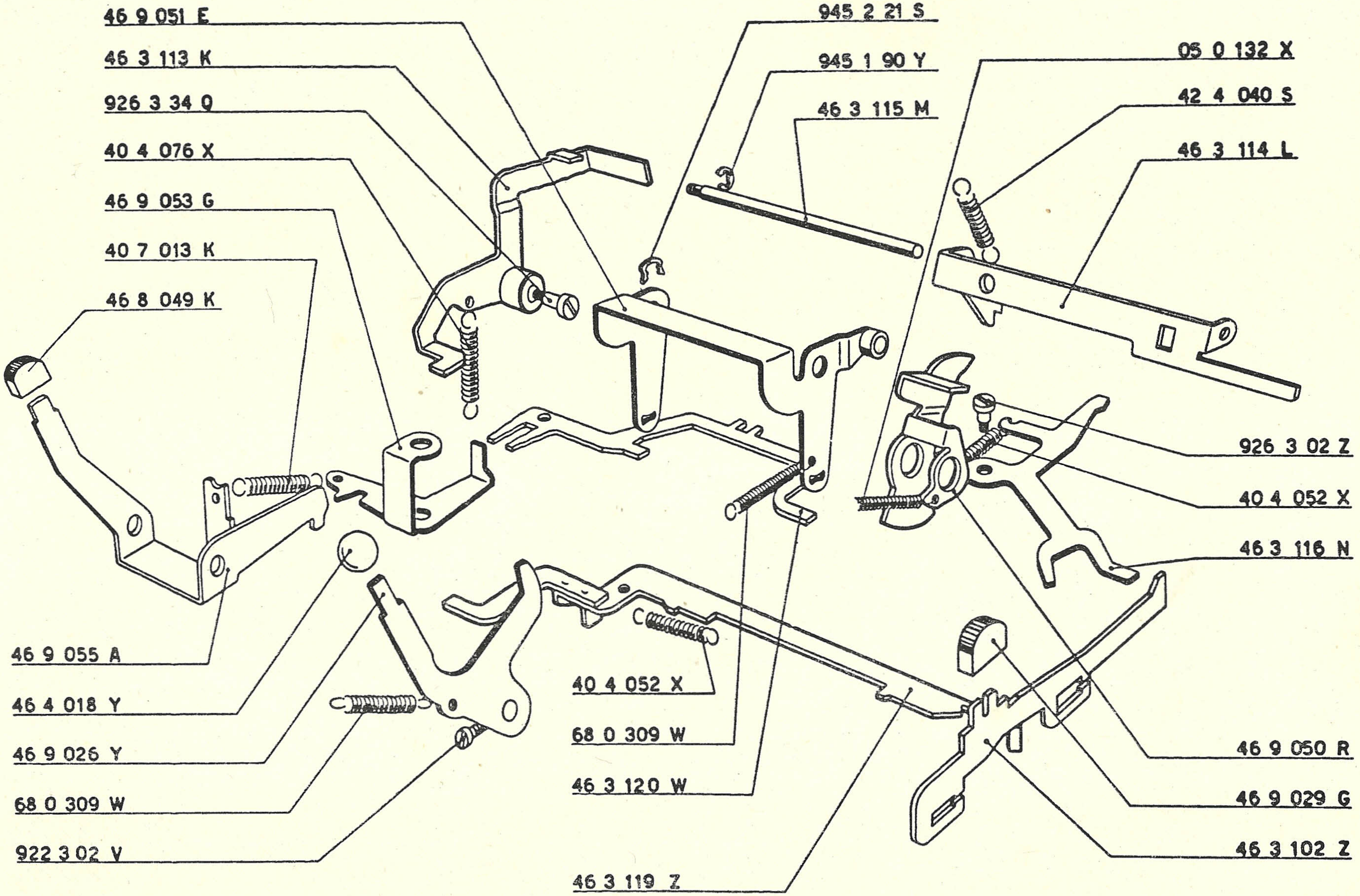
46 9 051 E
46 3 113 K
926 3 34 Q
40 4 076 X
46 9 053 G
40 7 013 K
46 8 049 K
945 2 21 S
945 1 90 Y
46 3 115 M
05 0 132 X
42 4 040 S
46 3 114 L
926 3 02 Z
40 4 052 X
46 3 116 N
46 9 055 A
46 4 018 Y
46 9 026 Y
68 0 309 W
922 3 02 V
40 4 052 X
68 0 309 W
46 3 120 W
46 3 119 Z
46 9 050 R
46 9 029 G
46 3 102 Z

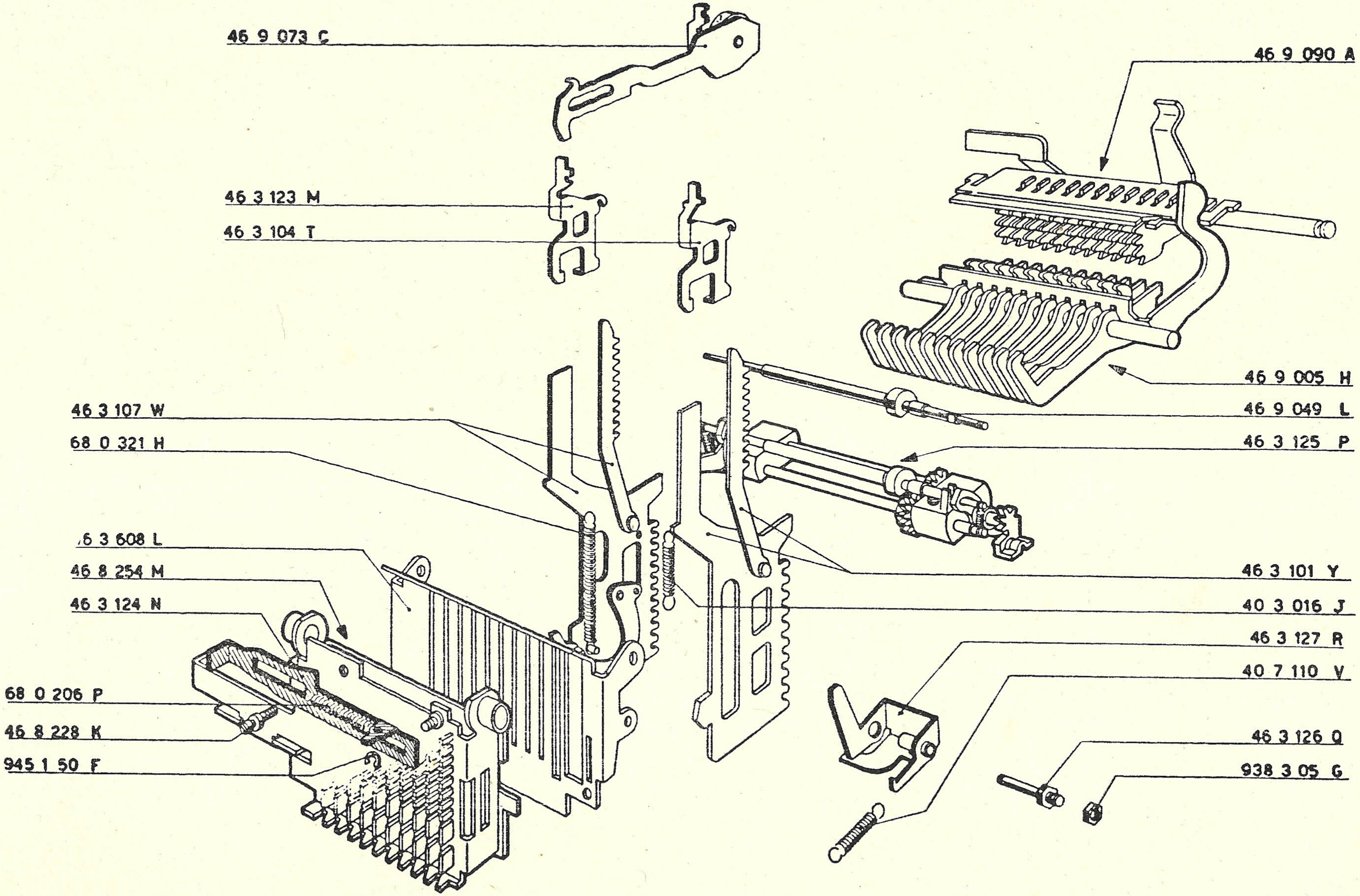
46 9 073 C
46 9 090 A
46 3 123 M
46 3 104 T
46 9 005 H
46 3 107 W
46 9 049 L
68 0 321 H
46 3 125 P
46 3 608 L
46 8 254 M
46 3 124 N
46 3 101 Y
40 3 016 J
46 3 127 R
68 0 206 P
40 7 110 V
46 8 228 K
945 1 50 F
46 3 126 Q
938 3 05 G

Summa Prima Sterlina per Nuova Zelanda
Parti aggiunte o sostituite rispetto alla Summa Prima 20 Sterlina
Summa Prima Sterling pour la Nouvelle Zélande
Pièces adjointes ou remplacées par rapport à la Summa Prima 20 Sterling
Summa Prima Sterling for New Zealand
Added or replaced parts in relation to Summa Prima 20 Sterling model
Summa Prima Sterling für Neuseeland
Hinzugefügte oder ersetzte Teile in Bezug auf Summa Prima 20 Sterling
Summa Prima Esterlina para Nueva Zelandia
Piezas añadidas o substituidas respecto a la Summa Prima 20 Esterlina
Summa Prima Esterlina para Nova Zelandia
Peças adjuntas o sostituidas respeito a Summa Prima 20 Esterlina

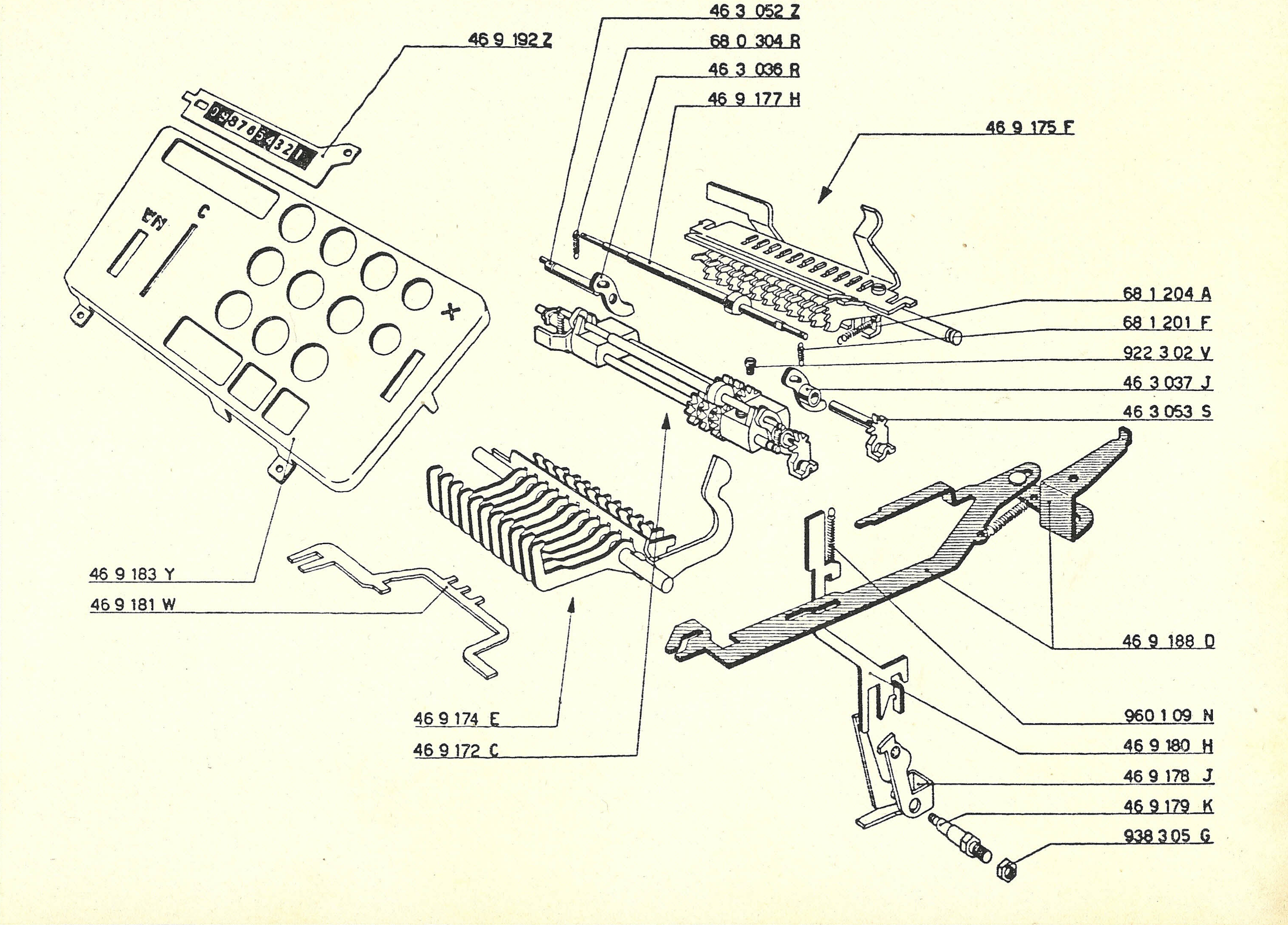
46 3 052 Z
46 9 192 Z
68 0 304 R
46 3 036 R
46 9 177 H
46 9 175 F
68 1 204 A
68 1 201 F
922 3 02 V
46 3 037 J
46 3 053 S
46 9 183 Y
46 9 181 W
46 9 188 D
46 9 174 E
46 9 172 C
960 1 09 N
46 9 180 H
46 9 178 J
46 9 179 K
938 3 05 G

Summa Quanta Sterlina per Nuova Zelanda
Parti aggiunte o sostituite rispetto alla Summa Quanta Sterlina
Summa Quanta Sterling pour la Nouvelle Zélande
Pièces adjointes ou remplacées par rapport à la Summa Quanta Sterling
Summa Quanta Sterling for New Zealand
Added or replaced parts in relation to Summa Quanta Sterling
Summa Quanta Sterling für Neuseeland
Hinzugefügte oder ersetzte Teile in Bezug auf Summa Quanta Sterling
Summa Quanta Esterlina para Nueva Zelandia
Piezas añadidas o substituidas respecto a la Summa Quanta Esterlina
Summa Quanta Esterlina para Nova Zêlandia
Peças adjuntas o sostituidas respeito a Summa Quanta Esterlina

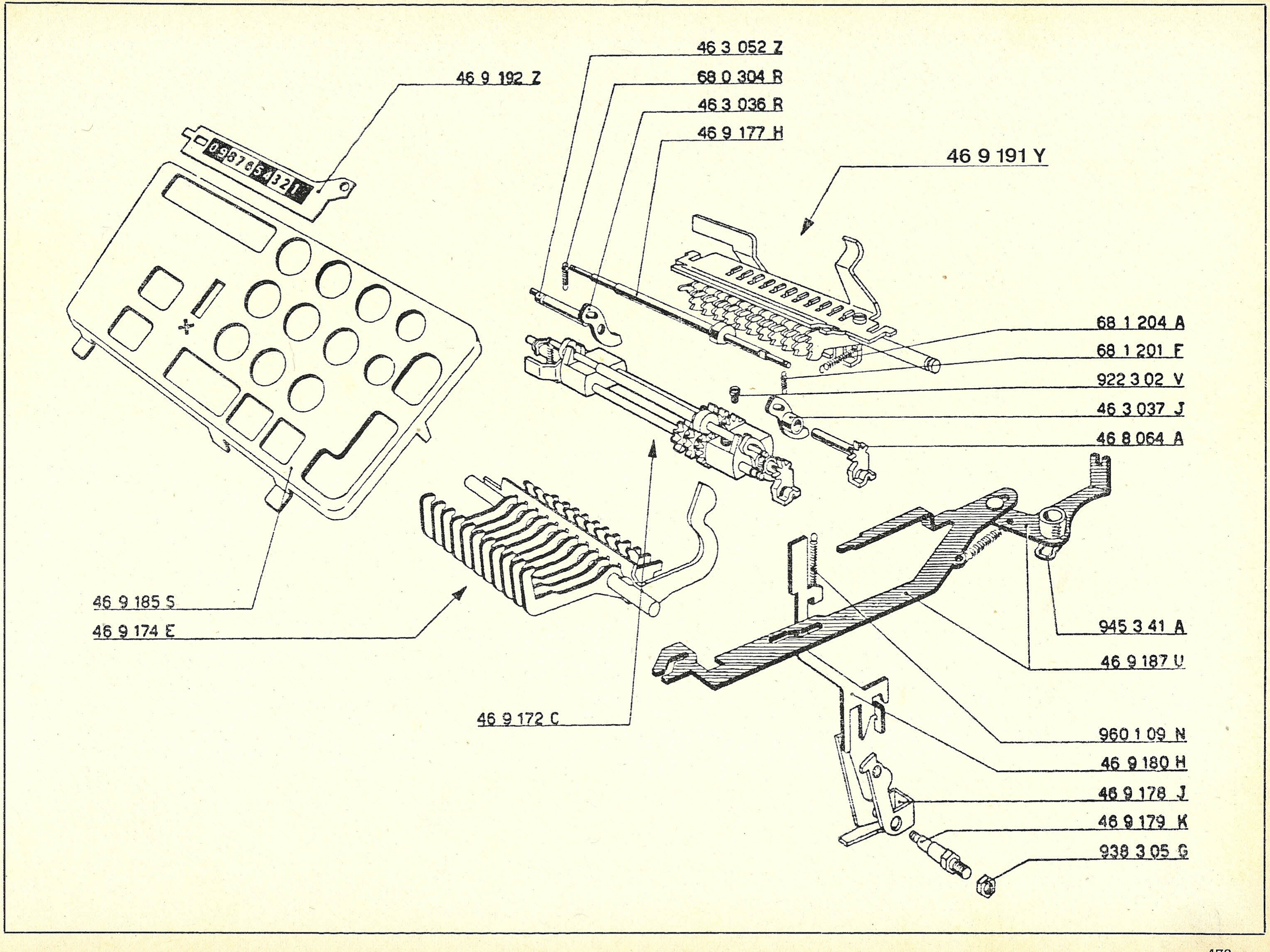
46 3 052 Z
68 0 304 R
46 3 036 R
46 9 177 H
46 9 192 Z
0 9 8 7 6 5 4 3 2 1
46 9 191 Y
68 1 204 A
68 1 201 F
922 3 02 V
46 3 037 J
46 8 064 A
945 3 41 A
46 9 187 U
46 9 185 S
46 9 174 E
46 9 172 C
960 1 09 N
46 9 180 H
46 9 178 J
46 9 179 K
938 3 05 G

INDICE GENERALE
delle parte di
ricambio

Indice
generale
delle
parti di
ricambio

Parti specifiche per macchine della Classe 20
Pièces spécifiques pour machines de la Classe 20
Specific parts for Class 20 machines
Teile ausschliesslich für Maschinen der Klasse 20
Piezas específicas para las máquinas de la clase 20
Peças específicas para as máquinas da Classe 20

46 0 009 Q	93-165
46 0 010 C	91-163
46 0 011 Z	93-165
46 0 013 T	163
46 0 014 U	93-185
46 0 015 V	91-163
46 0 016 W	165-185
46 0 021 T	89-161
46 0 024 W	89a
46 0 027 Z	91-163
46 0 028 A	91-163
46 0 029 B	91-163
46 0 030 G	91-163
46 0 031 V	91-163
46 0 032 W	91-163
46 0 033 X	91-163
46 0 034 Y	91-163
46 0 035 Z	91-163
46 0 051 H	93a-165-349a
46 0 066 G	89-161
46 0 072 E	73-141-215-271 347-417
46 0 119 A	291-293-451-453
46 0 120 F	291-293
46 0 129 C	291-293
46 0 131 W	291-293
46 0 134 Z	291-293-451-453
46 0 146 D	290-293-451-453
46 0 158 R	291-293-451-453
46 0 165 G	291-293-451-453
46 0 170 R	291-293
46 0 178 M	291-293-451-453
46 0 179 N	290
46 0 185 V	291-293-451-453
46 0 194 W	291-293-451-453
46 0 199 B	290
46 0 201 M	290
46 0 210 R	291-293
46 0 221 G	290
46 0 222 H	290
46 0 224 B	290-292
46 0 225 C	290
46 0 229 Q	290
46 0 230 M	290
46 0 234 D	290-292
46 0 236 F	290
46 0 237 G	290
46 0 238 R	290
46 0 240 X	293
46 0 242 M	293
46 0 244 P	292
46 0 245 Q	292
46 0 250 Z	292
46 0 251 N	290-293
46 0 252 P	291-293
46 0 253 Q	172
46 0 254 R	292
46 0 255 J	293-453
46 0 256 K	290
46 0 258 V	292
46 0 259 W	292
46 0 260 T	292
46 0 262 R	291-293-451-453
46 0 263 J	290
46 0 265 L	291-293
46 0 267 N	292
46 0 428 G	291-293
46 0 430 E	291-293
46 0 439 B	291-293
46 0 461 H	291-293-451-453
46 0 497 W	291-293
46 0 498 F	291-293
46 0 602 P	93-165
46 0 808 N	291-293
46 1 001 V	35a
46 1 005 Z	39
46 1 007 T	35-105
46 1 008 C	35-43-105-111 177-185-235-241 305-321-383-391
46 1 011 N	39-109-181-239 309-315-387-389
46 1 015 J	35-105-177-235 305-383
46 1 016 K	31-101-173-231
46 1 020 T	31-89-101-161 173-231-301-379
46 1 024 K	31a
46 1 025 L	31-101a
46 1 026 M	43-111-185-241
46 1 042 V	43-111-185-241
46 1 043 W	459
46 1 044 X	30-172-300
46 1 045 Y	30
46 1 060 B	43-91-111-163 185-241-321-391
46 1 064 T	31-101
46 1 303 G	35a-105a-177a 235a-305a-383a
46 1 306 B	35a-105a
46 1 309 N	43-111-185-241 321-391

46 1 330 E	30-101
46 1 601 B	35
46 2 001 W	43-111-185-241
46 2 002 X	43-111-185-241
46 2 003 Y	43-111-185-241
46 2 004 Z	43-111-185-241
46 2 005 S	43-111-185-241
46 2 006 T	43-111-185-241
46 2 007 U	43-111-185-241
46 2 008 D	43-111-185-241
46 2 009 E	43-111-185-241
46 2 010 S	43-111-241
46 2 011 P	43-111-241
46 2 012 Q	43-111-241
46 2 022 J	43-185-321
46 2 028 Y	39-109-239
46 2 029 Z	39-109-181-239
46 2 030 W	39-109-239
46 2 031 K	39-109-181-239
46 2 032 L	39-109-181-239
46 2 033 M	39-109-181-239
46 2 034 N	39-109-181-239
46 2 035 P	39-109-181-239
46 2 036 Q	39-109-181-239
46 2 037 R	39-109-181-239
46 2 038 S	39-109-181-239
46 2 047 T	59-93-127-165 203-259-337-407
46 2 048 C	59-127
46 2 049 D	59-127-203-259 337-407
46 2 053 Z	59-127-155-203 259-285-337-407 445
46 2 054 S	59-127-203-259 337-407
46 2 055 T	59-127-203-259 337-407
46 2 057 V	39-109-181-239
46 2 082 P	59-69-127-137 203-211-259-267 337-407-433
46 2 083 Q	59-127-203-259 337-407
46 2 084 R	59-127-203-259 337-407
46 2 085 J	59-127
46 2 086 K	59-203-337
46 2 087 L	59-127-203-337
46 2 088 V	59
46 2 089 W	59
46 2 090 T	59
46 2 092 R	69-137
46 2 093 J	49-69-117-137 193-211-249-267 327-397
46 2 096 M	69-137
46 2 100 A	79-147-221-277 353-423
46 2 101 X	79-147-221-277 353-423
46 2 102 Y	79-147-221-277 353-423
46 2 103 Z	79-147-221-277 353-423
46 2 104 S	79-147-221-277 353-423
46 2 105 T	79-147-221-277 353-423
46 2 106 U	79-147-221-277 353-423
46 2 109 F	31-79-101-147 173-221-231-277 301-353-379-423
46 2 111 Q	83-151-225-281 357-427
46 2 112 R	83-151-225-281 357-427
46 2 113 J	83-151-225-281 357-427
46 2 114 K	83-151-225-281 357-427
46 2 118 X	83-151-225-281 357-427
46 2 119 Y	83-151-225-281 357-427
46 2 121 J	83-151-225-281 357-427
46 2 122 K	31-101-173-231 301-379
46 2 123 L	31a-101a-173a 231a-301a
46 2 125 N	31a-101a-173a 231a-301a
46 2 132 M	31-101-173-211 231-267-301-341 379-411
46 2 143 Y	95
46 2 145 S	41-183
46 2 147 U	41-183
46 2 149 E	41
46 2 151 Y	41-183

46 2 153 S	41-183
46 2 155 U	41-183
46 2 157 W	41-183
46 2 159 G	41-183
46 2 161 S	41-183
46 2 163 U	41-183
46 2 165 W	41-183
46 2 167 Y	41-183
46 2 177 S	31-101-173-231 301-379
46 2 179 C	89-161
46 2 184 J	31-101-173-231 301-379
46 2 185 K	89-161
46 2 321 S	43
46 2 344 H	59-93-127a-165a 203-259a-337
46 2 388 E	127
46 2 395 V	59
46 2 399 H	79-95-147-221 277-353-423
46 2 415 R	79a-147a-221a 277a-423a
46 2 442 U	83-151-225-281 357-427
46 2 620 A	43-111-113-241
46 3 001 X	49-193-327
46 3 002 Y	49-117-117a-193 249-249a-327-396
46 3 011 Q	49-117a-193-249a 327
46 3 013 J	49-117-193-249 327-363-397-433
46 3 014 K	49-117-193-249 327-397
46 3 017 N	69-137
46 3 036 R	53-95-121-167 197-253-331-401 469-473
46 3 037 J	53-95-121-167 197-253-331-401 469-473
46 3 040 H	53-197-331
46 3 047 U	53-95-121-167 197-253-331-401
46 3 049 E	53-95-197-331
46 3 050 B	121-197-253-331 401
46 3 052 Z	53-121-167-197 253-331-401-469 473
46 3 053 S	53-121-469
46 3 054 T	53-121
46 3 056 V	53-121-197-253 331-401
46 3 057 W	53-121
46 3 058 F	53-121
46 3 059 G	53-121
46 3 062 T	53-121-197-253 331-401
46 3 063 U	55-123
46 3 065 W	55-123-199-255 333-403
46 3 066 X	55-123
46 3 067 Y	63-131
46 3 068 H	55-123
46 3 069 A	55-123-199-255 333-403
46 3 101 Y	465
46 3 102 Z	463
46 3 104 T	465
46 3 107 W	465
46 3 109 G	459
46 3 110 U	459
46 3 113 K	463
46 3 114 L	463
46 3 115 M	463
46 3 116 N	463
46 3 117 P	461
46 3 119 Z	463
46 3 120 W	463
46 3 121 K	459
46 3 122 L	459
46 3 123 M	465
46 3 124 N	465
46 3 125 P	465
46 3 126 Q	465
46 3 127 R	465
46 3 300 K	49
46 3 370 Q	55-123-199-255 333-403
46 3 608 L	49-193-327-465
46 4 001 Y	63-131
46 4 004 T	63-131
46 4 005 U	39-109
46 4 006 V	63-131
46 4 007 W	63-131
46 4 008 F	63-131
46 4 009 G	63-131
46 4 014 L	43-111-185-241a 321
46 4 016 N	53a-121a

46 4 017 P	63-131
46 4 018 Y	39-109-463
46 4 020 W	45
46 4 021 K	63-131
46 4 023 M	63-131
46 4 026 Q	59
46 4 027 R	39
46 4 028 S	45
46 4 029 T	45
46 4 041 X	69-137
46 4 044 S	53a-121a
46 4 045 T	53a-121a-197a 253a-331a-401a
46 4 046 U	31-101
46 4 047 V	53-121-197a-253a 331a-401a
46 4 049 F	67-135
46 4 050 C	31-101
46 4 054 U	67-135
46 4 057 X	63-131
46 4 062 U	69-137
46 4 066 Y	69-137
46 4 068 A	69-137
46 4 070 G	69-137
46 4 073 X	69-137
46 4 074 Y	63-131
46 4 075 Z	63-131
46 4 076 S	67-135
46 4 077 T	63-67-131-135
46 4 084 K	73a-141a-215a 271a-347a-417a
46 4 086 M	49-117
46 4 088 X	49-117-193-249 327-397
46 4 089 Y	49-117-193-249 327-397
46 4 094 M	73-141-215-271 347-417
46 4 095 N	73a-141a
46 4 100 C	73-141-215-271 347-417
46 4 101 Z	73-141-215-271 347-417
46 4 104 U	75-143-217-273 349-419
46 4 105 V	73a-141a
46 4 107 X	75-143
46 4 112 K	75a-143a-217a 273a-349a
46 4 113 L	73-141-215-271 347-417
46 4 117 Q	73-141-215-271 347-417
46 4 124 P	69-137
46 4 131 N	74-216-347a-418
46 4 132 P	74-216-347a-418
46 4 135 J	49-117-193-249 327-397
46 4 144 T	31-101
46 4 151 S	69-137
46 4 153 U	74-142-216-272 347a-418
46 4 154 V	74-142-216-272 347a-418
46 4 155 W	74-142-216-272 347a-418
46 4 302 A	63a-131a-207a
46 4 310 D	63-131-207-263
	341-411
46 4 312 T	63-131
46 4 315 W	53a
46 4 319 A	45-113
46 4 344 B	35-53-105-121
46 4 356 F	67-135
46 4 359 J	67a-135a
46 4 396 Y	49-117-193-249 327-397-433
46 4 415 K	73a-141a-215a 271a-353a-347a 417a
46 4 452 Y	43-185
46 4 602 F	63-131-207-263
46 4 613 Z	35-53-177-197 305-331
46 4 625 V	43a
46 4 693 S	69-137
46 5 005 V	451-453
46 5 009 H	451-453
46 5 010 V	451-453
46 5 015 N	451-453
46 5 017 Q	451-453
46 5 018 Z	451-453
46 5 019 S	451-453
46 5 020 X	451-453
46 5 021 L	451-453
46 5 060 F	300
46 5 061 U	300
46 5 063 W	300
46 5 064 X	300
46 5 068 B	450-452
46 5 069 C	450-452
46 5 070 H	452

46 5 071 W	452
46 5 074 Z	300
46 5 075 S	450
46 5 077 U	452
46 5 078 D	300
46 5 079 E	300
46 5 080 U	300
46 5 081 R	300
46 5 082 J	300
46 5 083 K	300
46 5 084 L	300
46 5 085 M	452
46 5 086 N	452
46 5 087 P	452
46 5 088 Y	452
46 5 092 L	451-453
46 5 100 D	452
46 5 101 S	300
46 5 102 T	300
46 5 103 U	452
46 5 104 V	300
46 5 105 W	453
46 5 108 H	450
46 5 109 A	452
46 5 110 W	452
46 5 111 K	452
46 5 112 L	450
46 5 113 M	450
46 5 117 R	300
46 5 119 T	450
46 5 121 M	235-300
46 5 122 N	450
46 5 123 P	292
46 5 124 Q	450
46 5 125 R	450
46 5 139 X	300
46 5 140 C	300
46 5 141 Z	452
46 5 142 S	300
46 5 143 T	300
46 5 145 V	450
46 5 147 X	291-451
46 5 148 G	451-453
46 5 149 H	300
46 5 150 E	300
46 5 151 T	379
46 5 156 Y	379
46 5 310 E	300-379
46 5 312 U	341-371-411-441
46 5 313 V	341-411
46 5 316 Y	309-315
46 5 317 Z	309a-315a
46 5 321 V	305-383
46 5 322 W	305-383
46 5 323 X	321-391
46 5 325 Z	411
46 5 326 S	341a-411a
46 5 327 T	341-411
46 5 329 D	341-411
46 5 331 X	341-411
46 5 332 Y	341-411
46 5 333 Z	305-383
46 5 334 S	341-411
46 5 336 U	309-315-387-389
46 5 337 V	301-379
46 5 338 E	301-379-391
46 5 341 H	341-411
46 5 342 A	211-267-341-411
46 5 343 B	343-413
46 5 344 C	341b-411b
46 5 345 D	341b-411b
46 5 350 N	301
46 5 351 B	321-391
46 5 352 C	321-391
46 5 353 D	321-391
46 5 354 E	321-391
46 5 355 F	321-391
46 5 356 G	321-391
46 5 357 H	321-391
46 5 358 J	321-391
46 5 359 K	321-391
46 5 360 Q	321-391
46 5 361 D	321a
46 5 362 E	321a
46 5 363 F	311a-317a-321a
46 5 364 G	311-317-321
46 5 365 H	305-361-383-431
46 5 366 A	309a-315a
46 5 367 B	309a-315a
46 5 368 L	309a-315a
46 5 369 M	309a-315a
46 5 370 J	309a-315a
46 5 371 F	309a-315a
46 5 372 G	309a-315a
46 5 373 H	309a-315a
46 5 374 A	309a-315a
46 5 384 V	311a-317a
46 5 385 W	311a-317a
46 5 391 U	189-245-323-393
46 5 397 S	311
46 5 409 F	309a
46 5 410 T	309a-315a

46 5 411 Q	309a-315a
46 5 412 R	309a-315a
46 5 414 K	189-245-323-393
46 5 419 Y	73a-141a-215a 271a-347a-417a
46 5 425 N	301-379
46 5 426 P	341-411
46 5 431 L	313a-319a
46 5 432 M	313a-319a
46 5 433 N	313a-319a
46 5 434 P	313a-319a
46 5 435 Q	313a-319a
46 5 436 R	313a-319a
46 5 437 J	313a-319a
46 5 438 T	313a-319a
46 5 439 U	313a-319a
46 5 440 H	313a-319a
46 5 451 Y	313a-319a
46 5 453 S	313a-319a
46 5 455 U	309b-321-340
46 5 457 W	309a-309b-340
46 5 459 G	301a-379a
46 5 461 S	309a
46 5 464 V	300
46 5 470 F	309-309a-315-387 389
46 5 472 V	305-309-309a-315 387-389
46 5 474 X	311-317-317a
46 5 476 Z	311-317-317a
46 5 479 C	309
46 5 481 P	311
46 5 482 Q	309-315-387-389
46 5 484 J	313-319
46 5 486 L	311-317
46 5 488 W	321-340-391
46 5 531 Q	391
46 5 533 J	387
46 5 534 K	411
46 5 535 L	387-389
46 5 536 M	387-389
46 5 538 X	285-437-445
46 5 540 D	383
46 5 542 T	301-373
46 5 544 V	241-391
46 5 545 W	241-391
46 5 547 Y	387-389
46 5 548 H	387-389
46 5 549 A	249-397
46 5 552 V	445
46 5 553 W	35-105-177-235 305-383
46 5 554 X	177-235-305-383
46 5 555 Y	73-141a-215-271a 347
46 5 557 S	141a-215-271a 347-417a
46 5 558 B	73-141-215-271 347-417
46 5 559 C	73-141-215-271 347-417
46 5 560 H	73-141-215-271 347-417
46 5 561 W	73-141-215-271 347-417
46 5 563 Y	73-141-215-271 347-417
46 5 564 Z	79-147-221-277 353-423
46 5 601 F	361-431
46 5 602 G	361-431
46 5 603 H	305-383
46 5 604 A	361a
46 5 605 B	361-363-431-433
46 5 608 N	361-363-431-433
46 5 609 P	631-363-431-433
46 5 610 B	361-431
46 5 611 Y	361-431
46 5 612 Z	361-431
46 5 613 S	349
46 5 614 T	363-433
46 5 617 W	365
46 5 620 D	361a
46 5 624 V	363-433
46 5 625 W	363-433
46 5 626 X	363-433
46 5 627 Y	363-433
46 5 628 H	365
46 5 630 F	365-435
46 5 631 U	349
46 5 633 W	367
46 5 634 X	361
46 5 635 Y	365-435
46 5 636 Z	367-437
46 5 637 S	365-435
46 5 638 B	331-365-401-435
46 5 639 C	367-383
46 5 640 R	365-435
46 5 641 E	363-433
46 5 642 F	331-401
46 5 643 G	331-401
46 5 644 H	331-401
46 5 645 A	367-437

46 5 646 B	367-437
46 5 647 C	367
46 5 648 M	367-437
46 5 649 N	337-407
46 5 652 H	365-367
46 5 653 A	363-433
46 5 655 C	365
46 5 656 D	367-437
46 5 658 P	365
46 5 659 Q	365-437
46 5 660 M	349-419
46 5 662 B	361
46 5 663 C	365-435
46 5 665 E	363a
46 5 666 F	343-365-413-435
46 5 667 G	363-433
46 5 668 R	367-437
46 5 669 J	331-401
46 5 670 P	317a
46 5 673 E	327-396
46 5 674 F	315a
46 5 675 G	315-389
46 5 676 H	315-389
46 5 677 A	315-389
46 5 678 K	361-431
46 5 681 X	367-437
46 5 683 Z	341-411
46 5 684 S	341-411
46 5 686 U	331-401
46 5 688 E	341-411
46 5 689 F	337-363-407-433
46 5 691 Z	305
46 5 692 S	331a
46 5 694 U	323-393
46 5 695 V	337-407
46 5 696 W	331a
46 5 700 N	341
46 5 701 B	93-165-365-435
46 5 707 H	305
46 5 709 K	301-379
46 5 716 Z	367-437
46 5 719 C	343-413
46 5 721 W	323-393
46 5 722 X	327-363-397-433
46 5 723 Y	155-285-371-383 441-445
46 5 727 U	315a
46 5 728 D	305-331
46 5 729 E	327-363-397-433
46 5 733 S	361-431
46 5 734 T	315-389
46 5 736 V	371-441
46 5 737 W	371-441
46 5 740 M	371-441
46 5 741 A	371-441
46 5 742 B	341-411
46 5 744 D	301-379
46 5 746 F	337
46 5 747 G	300-379
46 5 750 P	365-435
46 5 751 C	341-411
46 5 752 D	341-411
46 5 753 E	315-389
46 5 755 G	259-337-347-407 417
46 5 756 H	337-347-417
46 5 758 K	337-347-417
46 5 767 C	327-396
46 5 770 K	321-340
46 5 772 H	315a-317a-340
46 5 773 A	309b-341-411
46 5 774 B	309b-311-317-321 340
46 5 775 C	321-340-391
46 5 776 D	315-340-389
46 5 777 E	309-309b-315-340
46 5 778 P	309a-309b-315a 340
46 5 780 E	311a-317a-340
46 5 782 U	309-309b-311-315 317-340-387-389
46 5 784 W	309-315-340-387 389
46 5 786 Y	309-309b-315-340 387-389
46 5 787 Z	309-309b-315-340 387-389
46 5 788 A	309-309b-315-340 387-389
46 5 789 B	309-309b-315-340 387-389
46 5 790 G	309-309b-315-340 387-389
46 5 791 V	309-309b-315-340 387-389
46 5 792 W	309-309b-315-340 387-389
46 5 793 X	309-309b-315-340 387-389
46 5 794 Y	309-309b-315-340 387-389
46 5 804 T	313-319-340

46 5 805 U	313-319-340
46 5 806 V	313-319-340
46 5 807 W	313-319-340
46 5 808 F	313-319-340
46 5 809 G	313-319-340
46 5 810 U	313-319-340
46 5 811 R	313-319-340
46 5 812 J	313-319-340
46 5 822 L	313a-319a-340
46 5 824 N	313-319-340
46 5 826 Q	313-319-340
46 5 829 T	301a
46 5 830 Y	367-437
46 5 831 M	367-437
46 5 833 P	371
46 5 834 Q	321a
46 5 835 R	321a
46 5 840 A	315a-317a
46 5 850 C	365-435
46 5 851 Z	365-435
46 5 852 S	371
46 5 860 E	173-231-301-379
46 5 862 U	73a-141a-215a 271a-347a-417a
46 5 870 G	31-89-101-161 173-231-301-379
46 5 872 W	315
46 5 874 Y	317
46 5 876 S	361
46 5 880 T	363-433
46 5 883 J	301
46 5 884 K	305
46 5 885 L	321
46 5 886 M	300
46 5 890 V	365
46 5 891 J	365-435
46 5 892 K	365-435
46 6 249 N	72-214-347
46 6 250 K	72-214-347
46 6 300 N	445
46 6 331 Y	203-337
46 6 352 D	215-271-347-417
46 6 353 E	271a
46 6 357 A	217-273-349-419
46 6 362 F	75-143a-217-273a 349-419a
46 6 363 G	217-273-349-419
46 6 374 B	117-249-397
46 6 424 N	72-140-214-270 347-416
46 6 425 P	55-123-199-255 333-403
46 6 434 Q	72-140-214-270 347-416
46 6 435 R	72-140-214-270 347-416
46 6 482 R	93-349
46 6 907 T	391
46 6 926 M	341-411
46 6 927 N	363-433
46 6 929 Y	285-445
46 6 931 J	285-445
46 6 932 K	285
46 6 933 L	285-445
46 6 935 N	259-407
46 6 948 B	142-272-418
46 6 956 T	141a-271a-417a
46 6 957 U	155-285-445
46 6 964 T	140-270-416
46 7 001 T	89-161
46 7 003 V	89
46 7 004 W	89-161
46 7 007 Z	93-165
46 7 009 B	91
46 7 010 X	95-167
46 7 012 M	163
46 7 015 Q	165
46 7 017 J	161
46 7 019 U	95
46 7 020 Z	95
46 7 021 N	95
46 7 024 R	167
46 7 025 J	167
46 7 026 K	167
46 7 036 M	89
46 7 140 E	35-53-105-121
46 7 141 T	197-253-331-401
46 7 194 R	35-53-105-121 177-197-235-253 305-331-383-401
46 8 000 P	193-327
46 8 006 H	177a-235a-305a 383a
46 8 007 A	177-235
46 8 009 L	177
46 8 015 Z	181
46 8 017 T	211-267
46 8 019 D	185-321
46 8 020 A	189-245-323-393
46 8 024 S	173a-185a
46 8 025 T	173-231a
46 8 026 U	187

46 8 027 V	181
46 8 029 F	181
46 8 030 C	207-263
46 8 031 Z	207-263
46 8 039 H	203-337
46 8 040 N	203-337
46 8 041 B	203-337
46 8 042 C	203-337
46 8 043 D	181-309
46 8 047 H	211-267
46 8 049 K	181-239-309-315 387-389-463
46 8 055 H	211-267-341-411
46 8 057 B	207-263-341-411
46 8 059 M	197-253-331-401
46 8 062 G	207-263-341-411
46 8 064 A	197-253-331-401 473
46 8 065 B	197-253-331-401
46 8 066 C	199-255-333-403
46 8 067 D	187-243-331-401
46 8 077 F	211-267-343-413
46 8 078 Q	211-267-343-413
46 8 080 F	207-263
46 8 082 V	203-259-337-407
46 8 084 X	211-267-343-413
46 8 089 C	215a-271a-347a 417a
46 8 091 W	181-239-309-387
46 8 093 Y	211-267-343-413
46 8 096 T	193-249-327-397
46 8 098 D	187-243-341-411
46 8 099 E	181-239-309-387
46 8 100 Q	187-243-341-411
46 8 102 E	211-267-343-413
46 8 103 F	211-267-343-413
46 8 104 G	211-267-343-413
46 8 105 H	211-267-343-413
46 8 109 M	203-259-337
46 8 110 H	197a-253a-331a 401a
46 8 111 W	215a-271a-347a 417a
46 8 112 X	207-263
46 8 113 Y	181-239
46 8 119 E	199-255-333-403
46 8 128 F	173
46 8 131 S	197-253-331-401
46 8 134 V	210-266
46 8 135 W	210-266
46 8 142 D	207-263
46 8 152 F	172
46 8 153 G	185-241
46 8 154 H	177-235
46 8 156 B	172
46 8 157 C	172-230
46 8 158 M	172
46 8 159 N	172
46 8 160 K	172
46 8 161 G	172
46 8 162 H	172
46 8 163 A	173
46 8 164 B	230
46 8 165 C	172
46 8 166 D	172
46 8 228 K	465
46 8 251 J	211-267-343-413
46 8 254 M	465
46 8 301 M	177a
46 8 305 R	181
46 8 321 G	185
46 8 324 B	173
46 8 328 P	187-341
46 8 333 C	187-243-341-411
46 8 334 D	187-243
46 8 336 F	207-263-341-411
46 8 337 G	211-267
46 8 344 P	207-263
46 8 345 Q	211-267-343-413
46 8 360 T	197-253-331-401
46 8 368 X	189-245-323-393
46 8 369 Y	211-267-343-413
46 8 381 D	197a-331a
46 8 656 Q	121-197-253-331 401
46 9 000 Q	121a-259a
46 9 005 H	117a-249a-465
46 9 009 M	117a-249a
46 9 011 W	155a-285a
46 9 012 X	155a-285a
46 9 015 S	155-285-445
46 9 016 T	155-285-445
46 9 019 E	43-111-241-391
46 9 020 B	113
46 9 022 Z	111-241a 459
46 9 023 S	121a
46 9 025 U	241a
46 9 026 V	127-463
46 9 028 F	113
46 9 029 G	109-463
46 9 030 D	113
46 9 032 T	111-241-391

46 9 033 U	111-241-391
46 9 035 W	111a-241a
46 9 037 Y	113-241-391
46 9 038 H	113-241
46 9 039 A	155-285-445
46 9 040 P	155a-285a
46 9 043 E	155-285-445
46 9 044 F	155-285-445
46 9 046 H	155a
46 9 047 A	127-165
46 9 048 K	127
46 9 049 L	121a-167a-253a 465
46 9 050 R	155a-463
46 9 051 E	155-463
46 9 052 F	155a
46 9 053 G	155a-463
46 9 055 A	463
46 9 056 B	117-117a-249-249a 396
46 9 060 K	135a-461
46 9 062 H	155a
46 9 064 B	109a-239a
46 9 065 C	109a-239a
46 9 067 E	109a-239a
46 9 070 M	101
46 9 073 C	465
46 9 074 D	142-272-418
46 9 075 E	142-272
46 9 078 R	109a
46 9 082 W	117a-249a
46 9 084 Y	141a-271a
46 9 086 S	73a-141a-215a 271a-347a-417a
46 9 090 A	117a-465
46 9 092 Y	67a-135a
46 0 097 V	105a-471
46 9 104 H	142-272
46 9 105 A	141a-271a
46 9 106 B	141a-271a
46 9 107 C	121a-253a
46 9 109 N	113a
46 9 110 A	135a-461
46 9 112 Y	461
46 9 115 T	140-270-416
46 9 120 C	140-270-416
46 9 123 T	143-273-419
46 9 125 V	141-271-417
46 9 126 W	141-241-417
46 9 127 X	155-285-445
46 9 152 G	163
46 9 153 H	163
46 9 154 A	163
46 9 157 D	91a-163a
46 9 159 P	89-161
46 9 160 L	163a
46 9 172 C	469-473
46 9 174 E	117a-249a-469 473
46 9 175 F	117a-249a-469
46 9 177 H	121-121a-167-253 253a-401-469-473
46 9 178 J	117-155-249-285 445-469-473
46 9 179 K	155-285-445-469 473
46 9 180 H	117-249-397-469 473
46 9 181 W	469
46 9 183 Y	109a-469
46 9 185 S	239a-473
46 9 187 U	401a-473
46 9 188 D	121a-469
46 9 191 Y	473
46 9 192 Z	469-473
46 9 201 J	231
46 9 202 K	285b
46 9 203 L	245
46 9 205 N	239a
46 9 206 P	245-393
46 9 207 Q	285a
46 9 208 Z	259-407
46 9 209 S	285b
46 9 210 N	253a
46 9 211 B	249a
46 9 212 C	243
46 9 213 D	239
46 9 214 E	243
46 9 215 F	239
46 9 217 H	285b
46 9 218 J	285a
46 9 220 Q	285b
46 9 221 D	241
46 9 222 E	285b
46 9 224 G	285b
46 9 226 A	271a
46 9 227 B	235a
46 9 228 L	243a
46 9 231 F	245-393
46 9 236 C	239
46 9 238 N	285-445
46 9 240 U	127-165-259-407

46 9 245 M	285-445
46 9 248 Y	105-235
46 9 249 Z	105-235
46 9 251 K	109
46 9 252 L	155
46 9 253 M	155-285-445
46 9 254 N	155-285-445
46 9 256 Q	155-285-445
46 9 257 R	155-285-445
46 9 258 S	155-285
46 9 260 Y	155-285-445
46 9 261 M	155-285-445
46 9 262 N	117-249-396
46 9 270 S	117a-259a-397a
46 9 272 Q	117
46 9 273 R	121-253-401
46 9 275 K	117-249-397
46 9 279 X	231
46 9 281 A	127-155-259-285 407-445
46 9 282 B	109-239
46 9 284 D	109-239
46 9 286 F	155
46 9 291 C	155a-285a-445a
46 9 292 D	155a-285a-445a
46 9 293 E	117a-249a-397a
46 9 294 F	155
46 9 295 G	285-445
46 9 296 H	141-271-417
46 9 297 A	35-105
46 9 298 K	67-135
46 9 299 L	73-141
46 9 311 F	155a-285a
46 9 321 H	111
46 9 325 D	111-241-391
46 9 340 Y	155-285-445
46 9 346 J	155
46 9 377 R	105-121-235-253 383-401
46 9 392 H	43-67-111-135
46 9 393 A	127
46 9 457 A	91-163
46 9 501 F	389
46 9 503 H	383
46 9 504 A	391
46 9 505 B	391
46 5 506 C	383
46 9 507 D	391
46 9 508 N	391
46 9 509 P	411
46 9 510 B	393
46 9 511 Y	445
46 9 512 Z	117-249-397
46 9 514 T	396
46 9 515 U	396
46 9 516 V	396
46 9 517 W	419
46 9 518 F	419
46 9 519 G	401
46 9 520 D	411
46 9 521 S	441
46 9 522 T	441
46 9 524 V	437
46 9 525 W	435-437
46 9 526 X	435
46 9 527 Y	435
46 9 528 H	435
46 9 529 A	435
46 9 530 F	435
46 9 531 U	435
46 9 532 V	435
46 9 533 W	431
46 9 534 X	445
46 9 535 Y	445
46 9 536 Z	445
46 9 538 B	445
46 9 539 C	445
46 9 540 R	445
46 9 541 E	445
46 9 543 G	431
46 9 544 H	431
46 9 545 A	431
46 9 546 B	431
46 9 547 C	431
46 9 548 M	431
46 9 549 N	431
46 9 550 K	431
46 9 551 G	379
46 9 552 H	397
46 9 554 B	141-271-417
46 9 555 C	407
46 9 560 M	383
46 9 561 A	383
46 9 562 B	383
46 9 687 H	105-235

Parti di altre macchine
Pièces d'autres machines
Parts from other machines
Teile anderer Maschinen
Piezas de otras máquinas
Peças de outras máquinas

00 0 182 Z	59
00 0 204 P	441
00 0 229 P	31-89-101-161 173-231-301-379
00 2 006 S	371-441
00 8 434 Z	143a-273a-419a
00 8 435 S	142-272-418
00 8 436 T	142-272-418
00 8 437 U	141a-271a-417a
05 0 132 X	155a-463
30 2 391 H	371
32 2 400 A	291-293-451-453
32 2 443 Y	290-451-453
40 2 065 S	117a-155-249a 285-331-397a-441 445
40 2 114 Q	79-147-207-221 263-277-341-353 411-423
40 2 115 R	197a-331a-401a
40 2 145 X	55-59-63-95-121 123-127-131-155 167-197-199-203 253-255-259-285 331-333-337-365 401-403-407-411 435-445
40 3 016 J	73a-117-117a 135a-141a-215a 249-249a-271a 285-347a-396-397 417a-445-461-465
40 3 048 A	53a-243-253a-323 401-433
40 4 052 X	53-59-63-121-127 131-155a-165-197 203-211-253-259 267-331-337-363 401-407-463
40 4 076 X	331-463
40 4 118 W	117a-337-363-371 433
40 5 121 J	63-131-177-197 253-301-305-331 363-383-401-433
40 5 123 L	73a-141a-155-187 215a-259-271a 285-331-347a-401 417a-423-445
40 7 013 K	463
40 7 014 L	55-69-123-137 197-199-211-253 255-267-331-333 341-363-367-371 401-403-411-417 433-437
40 7 108 G	63-131
40 7 109 H	63-111a-131-155 155a-187-189-241a 243-245-249-285 285a-323-337-341 347-367-371-393 411-437-441-445 445a
40 7 110 V	55-63-123-131 155a-199-255-285a 333-341-347a-363 403-411-433-445a 465
40 7 203 F	53-63-121-131
40 7 204 G	83-151-225-281 341-357-427
40 8 052 B	189-245-393-437
40 8 152 C	135a-285b-367 437-461
42 4 040 S	45-113a-155-187 267-285-323-341 347a-349-365-367 393-411-417-419 435-437-445-463
42 8 045 X	31-101
42 9 072 T	337-347-361-365 431-435
43 1 021 A	30-172-300-379
43 2 064 N	59-127-203-259 337-407
43 2 069 T	59-127-203-259 337-407
44 1 087 P	173-231
44 1 164 Y	172
44 1 400 A	30-172-300
44 8 212 F	293-453
44 8 224 B	451-453

44 8 225 C	291-293-451-453
44 8 226 D	291-293-451-453
44 8 242 M	291-451-453
47 3 012 K	49-117-193-249 327-363-397-433
47 8 280 N	291
48 1 191 D	451-453
50 6 009 B	437
52 5 199 Q	73-141-215-271 347-417
52 9 021 L	101-230
68 0 204 M	141-211-267-271 321-343-391-413 417
68 0 206 P	465
68 0 207 Q	367-437-441-445
68 0 209 S	43-111-185-241 321-391
68 0 304 R	95-121-155-167 197-253-285-331 401-445-469-473
68 0 309 W	31-45-73-79-89 95-101-113-127 141-147-155-173 215-221-231-271 277-301-347-349 353-379-417-419 437-463
68 0 314 A	367
68 0 315 B	341-411
68 0 316 C	207-263-411
68 0 317 D	271a-417
68 0 320 L	365-435
68 0 321 H	117-117a-155 215-249-249a 271-285-347-396 397-435-465
68 0 327 F	207-263-341
68 0 330 N	59-203-337-365 435
68 0 406 G	331a
68 0 409 K	35-53-105-121
68 0 411 U	435
68 0 412 V	121-197-253-401
68 0 413 W	59-127-203-259 337-407-411
68 0 417 S	331
68 0 422 X	337-363-407-433
68 0 502 G	367
68 0 518 F	49-73-117-141 193-215-249-271 347-397-407-417
68 0 603 M	59-127-203-259 337
68 0 609 T	49-83-117-151 193-225-249-281 327-357-397-407 427
68 0 712 H	337-407
68 0 806 H	59-69-127-137 203-211-259-267 327-363-433
68 1 201 F	53-95-121-167
	197-253-331-401 469-473
68 1 204 A	43-45-49-95-111 113-117-141a 167-185-193-241 249-271a-327 337-397-417a 469-473
68 1 208 N	49-117-193-249 327-397-431
68 1 213 S	49-73-75-79-117 117a-141-143 147-193-217-221 249-249a-273 277-327-349-353 396-397-419-423
68 1 214 T	117a-249a-396 397a
68 1 217 W	73-75-141-143 215-217-271-273 347-349-417-419
68 1 220 D	361-431
68 1 234 X	73-141-215-271 347-417
69 1 322 Z	53-121-197-253 331-401
69 4 020 V	31-101
69 4 021 J	31-101
69 5 967 U	31a-101a-173a 231a-301a
69 6 036 K	371-441
69 6 037 L	371-441

.... **72 8 101 H** 117-249-397

.... **75 7 592 S** 117a-249a-397a

.... **920 2 11 T** 53-121-197a
253a-285b-331a
401a
.... **920 2 12 U** 39-43-109-111
181-185-211-239
241-267-309-315
321-361-365-387
389-391-431
.... **920 3 02 F** 43-49-53-59-63
111-117-121-127
131-141-185-187
197-203-207-215
241-243-253-259
263-271-285-293
305-321-331-337
347-383-391-401
407-411-417-431
.... **920 3 03 G** 361
.... **920 3 04 H** 49-53-95-117
121-167-177-197
211-235-253-267
291-293-305-331
361-383-401-431
451-453
.... **920 3 05 A** 35-43-69-105
111-137-177-185
235-241-305-321
341-367-383-391
453

.... **920 3 07 C** 31-101-173-231
291-293-301-361
379-431-451-453

.... **922 3 01 U** 69-137
.... **922 3 02 V** 53-55-59-63-67
69-95-121-123
127-131-135-137
167-189-197-199
207-211-245-253
255-263-267-323
331-333-341-343
347-363-365-393
401-403-411-413
417-433-435-463
469-473
.... **922 3 03 W** 93-165-341-347a

.... **923 3 02 W** 93-165-341-365
435

.... **925 2 24 R** 343-413
.... **825 2 25 J** 363-431-433
.... **925 2 26 K** 43-111-185-241
.... **925 3 01 X** 411
.... **925 3 06 U** 73a
.... **925 3 12 R** 73-83-141a-151
193-215a-225
249-281-305-327
347-347a-357
383-397-417
417a-427-445
.... **925 3 39 U** 31-49-101-117
173-193-231-249
301-327-379-397

.... **926 3 02 Z** 463
.... **926 3 33 P** 367
.... **926 3 34 Q** 341-411-463
.... **926 3 43 Z** 215-217-271-273
347-349-417-419
.... **926 3 44 S** 211-267-341-411
437

.... **935 1 40 T** 173-231

.... **938 2 11 Z** 69-137-365-371
435-441
.... **938 3 05 G** 59-63-67-69-73
131-135-137-141
155-203-211-215
267-271-285-337
341-347-361-367
371-411-417-431
437-441-445-465
469-473
.... **938 3 07 A** 291-293-343-413
451-453
.... **938 3 51 D** 53a-121a-291
293-305-361-383
433-451-453
.... **938 3 52 E** 291-293-451-453

.... **940 3 09 S** 291-293-451-453
.... **940 3 26 A** 291-293-451-453
.... **940 3 39 P** 69-137-349-419
435
.... **940 3 40 U** 323-393
.... **940 3 58 S** 73-83-141-151
215-225-271-281

	347-357-417-427
940 3 62 N	63-131
940 5 02 C	95-167-437
940 5 03 D	367-437
940 5 07 H	63-131-135a-461
940 6 13 A	59-127-203-259 337-407
940 8 21 T	343-413
942 6 01 D	49-117
942 7 12 T	69-137
945 1 50 F	285-361-431-445 465
945 1 61 W	31a-155a-173a 231a-285a-301a
945 1 90 Y	73-73a-101a 141-141a-155 211-215-215a 267-271-271a 285-343-347 347a-361-363 413-417-417a 431-433-445-463
945 2 21 S	53-55-63-79-121 123-131-147-155 155a-197-199 207-211-215-221 253-255-263-267 271-277-285 285b-301-331 333-341-347-353 365-379-401-403 411-417-423-445
	461-463
945 2 30 F	59-127-155-203 259-285-285b 301-327-337-341 349-361-363-365 367-371-379-397 407-411-419-431 433-435-437-441 445
945 2 51 G	43-55-73-79-83 111-123-141-147 151-155-215-221 225-241-271-277 281-285-347-353 357-391-417-423 427-445-461
945 3 20 H	53-73-121-141 197-203-215-253 271-331-337-340 347-365-367-371 401-411-417-435 437-441
945 3 41 A	31-49-59a-59-63 67-101-117-121a 127-131-135-173 193-197a-203 207-231-249 253a-259-263 301-327-331a 337-341-379-397 401a-407-411 473
945 4 00 B	67-135-327-367 397-437
945 5 00 F	211-267-343-413
953 3 01 B	291-293
960 1 09 N	117a-249a-469 473
960 1 11 X	285b
962 1 21 P	69-137-331-401
963 1 05 Z	285b
966 3 21 T	177-235-305
967 3 21 U	361-383-431

Preserve the world's book!
Scanned by Marcus from Brazil.

Preserve os livros do mundo!
Digitalizado por Marcos do Brasil.
2023

OBS.: Paginas faltantes, são páginas em branco no original.

Note: Missing pages are blank pages in the original.

Tipografia Rattero - Torino

Luglio 1970